Tankarmaturen

Tank + Pipe Fittings
Accessoires pour citernes + tuyauteries
Attacchi rapidi per cisterne ed autobotti

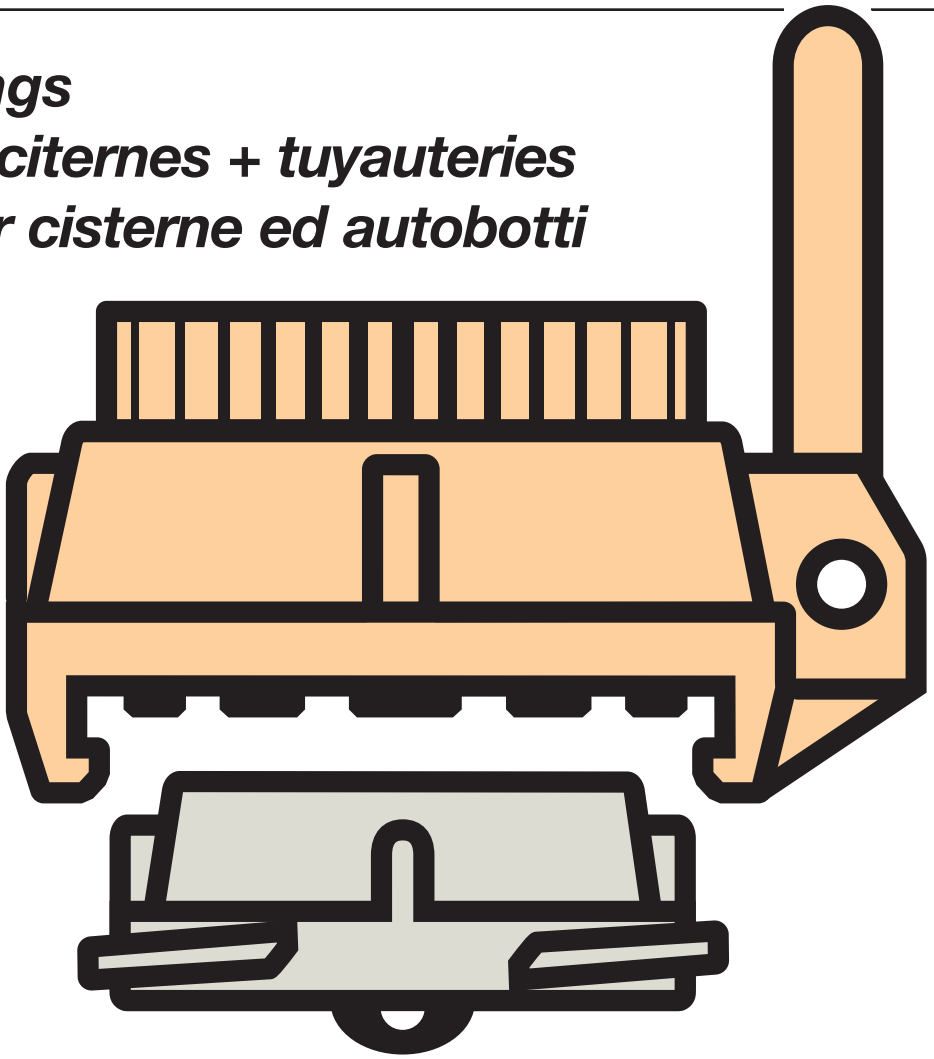

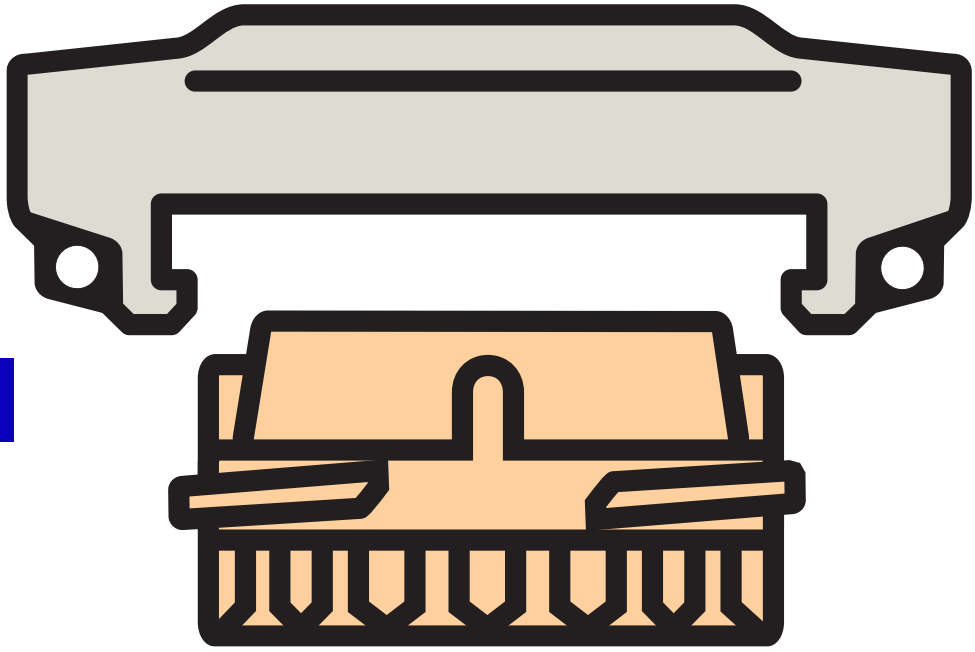

ELAFLEX

GRUPPE 3 *Section*	Gewicht *Weight Approx.* ≈ kg	ABMESSUNGEN ≈ mm *Dimensions ≈ mm* DN	d	D	WERKSTOFFE *Materials*	Nenndruck *PN* bar	Gewinde *Thread Size* IG	BESTELL-NUMMER *Part Number* Type
	0,35	50	70	105	Pressmessing KD = NBR — *hot stamped brass* *KD = NBR*	16	–	MB 50
	1,05	80	102	145				MB 80
	0,12	50	70	105	Pressaluminium eloxiert KD = NBR — *hot stamped aluminium* *KD = NBR*	16	–	MB 50 Al
	0,30	80	102	145				MB 80 Al
	0,46	100	128	175				MB 100 Al
	0,33	50	70	105	Edelstahl 1.4408 KD = Hypalon CSM — *stainless steel* *AISI 316 / INOX* *KD = Hypalon CSM*	16	–	MB 50 SS
	0,77	80	102	145				MB 80 SS
	1,19	100	128	175				MB 100 SS
	0,34	50	70	105	wie Type SS, zusätzlich Teflon® PFA-Beschichtung KD = PTFE — *like type SS, additionally with Teflon® PFA coating as shown overleaf*	16	–	MB 50 SSE
	0,78	80	102	145				MB 80 SSE
	1,20	100	128	175				MB 100 SSE
	0,39	40	67	77	Pressmessing GD = Polyurethan — *hot stamped brass* *GD = polyurethane* **BIT**: für Bitumen bis 200° C und heiße Öle GD = THERMOPAC (HBD) — ***BIT**: for bitumen up to 200° C and hot oils GD = THERMOPAC*	16	G 1½	VK 50 – 1½
	0,34	50	67	77			G 2	VK 50
	0,61	50	67	115			G 2½	VK 50 – 2½
	0,96	65	101	110			G 2½	VK 80 – 2½
	0,78	80	101	110			G 3	VK 80
	0,78	80	101	110			G 3	VK 80 BIT
	1,10	100	125	140			G 4	VK 100
	1,10	100	125	140			G 4	VK 100 BIT
	0,26	80	101	110	Pressaluminium GD = Polyurethan — *hot stamped aluminium* *GD = polyurethane*	16	G 3	VK 80 Al
	0,32	50	67	77	Edelstahl 1.4408 GD = PTFE — *stainless steel* *AISI 316 / INOX* *GD = PTFE*	16	G 2	VK 50 SS
	0,70	80	101	110			G 3	VK 80 SS
	1,13	100	125	140			G 4	VK 100 SS
	0,31	50	67	77	wie Type **SS**, zusätzlich Teflon® PFA Beschichtung, Abb. umseitig — *like type **SS**, additional with Teflon® PFA coating as shown overleaf*	16	G 2	VK 50 SSE
	0,69	80	101	110			G 3	VK 80 SSE
	1,12	100	125	140			G 4	VK 100 SSE
		f. DN	d_1	d_2		l ≈ mm		Type
	0,028	50	2,2	3,0	Kette: Messing S-Haken: Edelstahl — *chain: brass* *S-hooks: stainl. steel*	200		K 200 DIN
	0,038	80	2,2	3,0		300		K 300 DIN
	0,050	100	2,2	3,5		360		K 360 DIN
	0,028	50	2,2	3,0	Kette + S-Haken: Edelstahl — *chain + S-hooks: stainless steel*	200		K 200 SS
	0,037	80	2,2	3,0		300		K 300 SS
	0,050	100	2,2	3,5		360		K 360 SS

ELAFLEX

TW-Blindkappen Type **MB** nach DIN EN 14420-6 (DIN 28450) für Vaterkupplungen **VK** m. Kupplungsdichtung (KD). Kette extra bestellen.

—

*TW dust cap type **MB** according to EN 14420-6 (DIN 28450) for **VK** male couplings, with coupling seal (KD). Order chain separately.*

Type MB

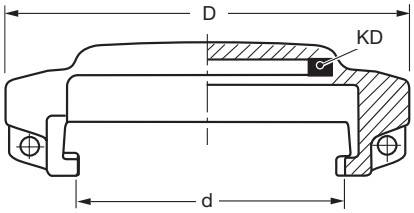

EDELSTAHL Rost frei

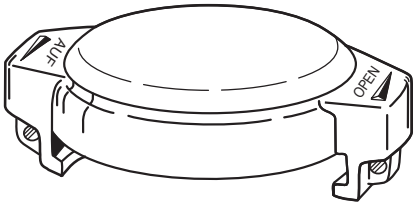

mit Werkstoff-Kennzeichnung

—

with material marking

TW-Vaterkupplungen Type **VK** nach DIN EN 14420-6 (DIN 28450) mit Rohr-Innengewinde nach DIN EN ISO 228 und einliegender Gewindedichtung (GD).

—

*TW male couplings **VK** according to EN 14420-6 (DIN 28450) with female pipe thread according to EN ISO 228 (BSP parallel), with captive thread seal (GD).*

Type VK

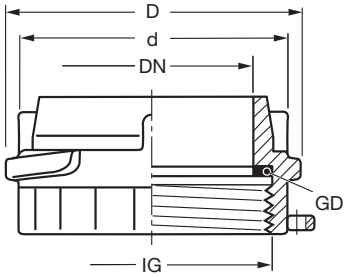

EDELSTAHL Rost frei

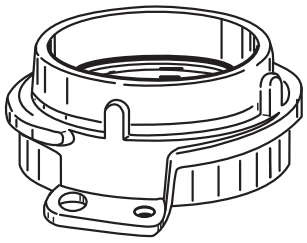

mit Werkstoff-Kennzeichnung

—

with material marking

DN 100 hat 3 Kuppelleisten. Abbildungen umseitig.

—

DN 100 with 3 locking cams. Pictures see overleaf.

Knotenketten mit gehärteten S-Haken · *Chains with hardened S-hooks*

Schwere Ausführung DIN 80402 · *Heavy type acc. to DIN 80402*

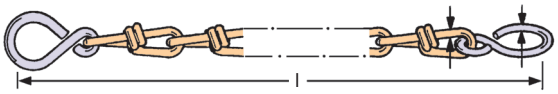

Schwere Chemieausführung · *Heavy type for chemical industry*

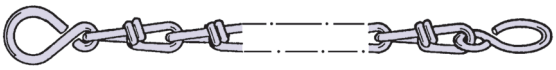

TECHNISCHE ÄNDERUNGEN VORBEHALTEN · NACHDRUCK UND KOPIEN NUR MIT UNSEREM EINVERSTÄNDNIS · *Specifications subject to change without notice · Copyright ELAFLEX*

Sonderausführung · *Special Types*

1

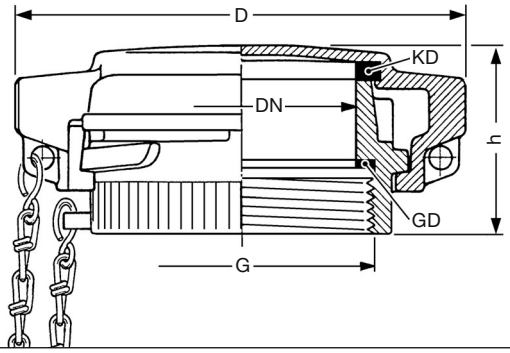

Komplette Füllrohrkupplungen n. DIN EN 14420-6 (DIN 28450), einbaufertig, bestehend aus:
VK aus Pressmessing mit Gewindedichtung GD,
MB aus Pressalu, eloxiert oder Messing mit Kupplungsdichtung KD,
schwere Kette nach DIN 80402 mit S-Haken.

Complete fill pipe couplings acc. to EN 14420-6 (DIN 28450), ready assembled, consisting of:
***VK**, hot stamped brass, with thread seal GD,*
***MB**, hot stamped aluminum or brass with coupling seal KD,*
heavy chain acc. to DIN 80402, with S-hooks.

GRÖSSE DN *Size DN* mm	GE-WINDE *Thread Size* G	ABMESSUNGEN ≈ mm *Dimensions ≈ mm* D	h
50	2"	105	48
80	3"	145	62
100	4"	175	62

2

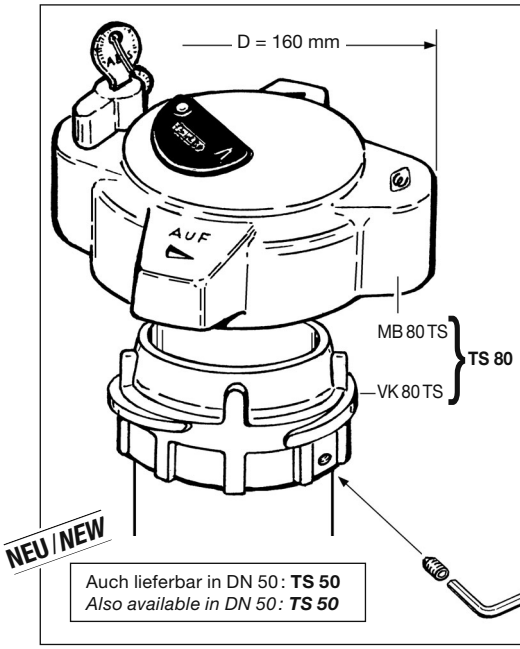

NEU / NEW

Auch lieferbar in DN 50: **TS 50**
*Also available in DN 50: **TS 50***

Abschließbare Füllrohrkupplung DN 80 mit TW-Anschlussmaßen DIN EN 14420-6 (DIN 28450). Mit integriertem Sicherheitsschloss, wahlweise **TS 80-G 3** (bei Bestellung mehrerer Artikel sind alle gleichschließend) oder **TS 80-V 3** (bei Bestellung mehrerer Artikel sind alle verschieden schließend).

VK 80 TS aus Pressmessing,
MB 80 TS aus Pressalu gelb eloxiert.

*Lockable fill pipe coupling DN 80 with TW connection according to EN 14420-6 With integrated safety lock, either **TS 80-G 3** (when ordering more than one, all use the same key) or **TS 80-V 3** (when ordering more than one, all use different keys).*

VK 80 TS of hot stamped brass, MB 80 TS of hot stamped aluminium, anodised.

3

Die Diebstahlsicherung für die Größen DN 50 und DN 100 erfolgt mit handelsüblichen Vorhängeschlössern mit Bügelstärke Ø 6,5 mm.

Locking fill pipe coupling of sizes DN 50 and DN 100 is done by using standard padlocks with shackle thickness Ø 6,5 mm.

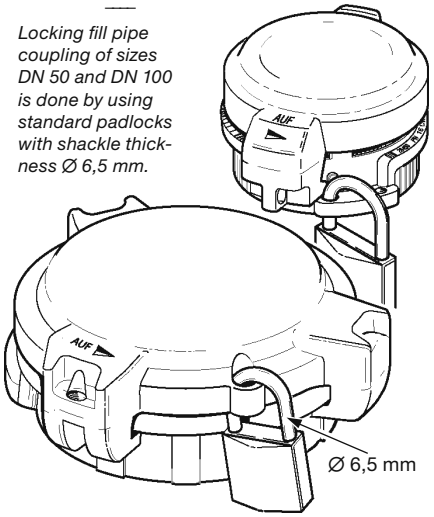

4

Füllrohrkupplung DN 100

Fill pipe coupling DN 100

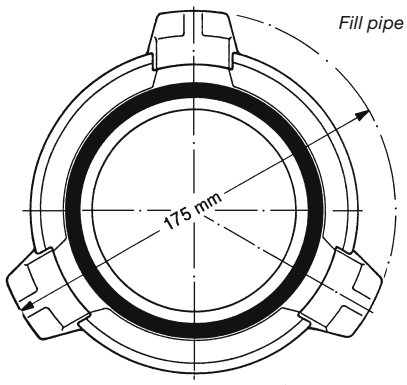

TW-Blindkappe **MB 100 AI** mit 3 Kuppelklauen

*TW dust cap **MB 100 AI** with 3 locking lugs*

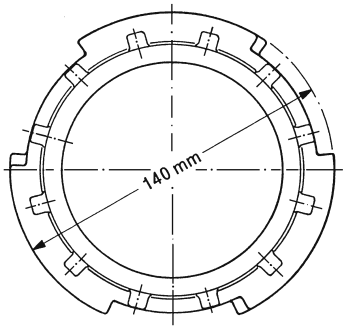

TW-Vaterkupplung **VK 100** mit 3 Kuppelleisten

*TW male coupling **VK 100** with 3 locking cams*

5

NEU / NEW

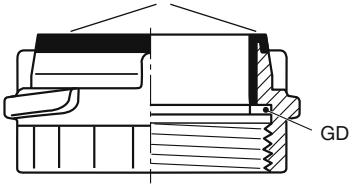

Type **VK . . . SSE PTFE**

TW-Vaterkupplung **VK** oder Dichtring (Kronenstück) **TWK** aus Edelstahl wie umseitig beschrieben, jedoch mit zusätzlich dickwandiger, besonders schlagresistenter, leitfähiger **PTFE-Auskleidung**. Farbe: schwarz.

*TW male coupling **VK** or crown piece **TWK** of stainless steel as described overleaf, but with an addtional thick walled, increased impact resistant, electrically conductive **PTFE coating**.*
Colour: black

6

TW-Füllrohrkupplungen aus Edelstahl wie umseitig beschrieben, jedoch zusätzlich flüssigkeitsbenetzte Teile mit **Teflon® PFA – Beschichtung**. Farbe: rot. Details siehe Information 5.03.

Die eingesetzte PFA-Beschichtung entspricht den FDA-Anforderungen 21 CFR 177.1550 und 177.2440.

Die PFA-Beschichtung wird eingesetzt, wenn die chemische Beständigkeit von Edelstahl nicht ausreicht, wie z.B. für Salzsäure, Eisen-III-Chlorid, verdünnte Schwefelsäure. Beständigkeitsangaben für Beschichtung **SSE** siehe Seite 356, für Dichtungen **GD** und **KD** Seite 396.

*TW fill pipe couplings of stainless steel as described overleaf, but parts in contact with liquid with an additional **coating of Teflon® PFA**. Colour: red. For details please see Information 5.03.*

The used PFA coating corresponds to the FDA requirements 21 CFR 177.1550 and 177.2440.

*The PFA coating is used when the chemical resistance of stainless steel is not sufficient like for hydrochloric acid, ferro-III-chloride, diluted sulfuric acid. Resistance Chart for coating **SSE** see page 356, for seals **GD** and **KD** page 396.*

Type **MB . . . SSE**

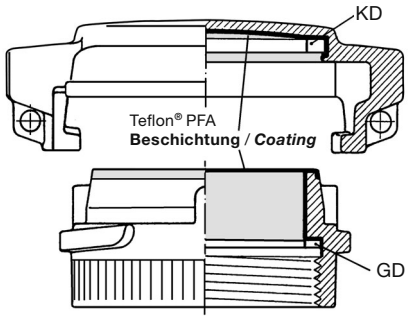

Type **VK . . . SSE**

1

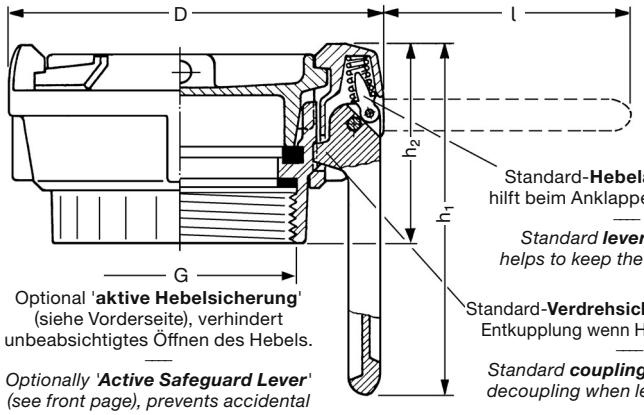

Standard-**Hebelarretierung**, hilft beim Anklappen des Hebels.

*Standard **lever arresting** helps to keep the lever closed.*

Optional '**aktive Hebelsicherung**' (siehe Vorderseite), verhindert unbeabsichtigtes Öffnen des Hebels.

*Optionally '**Active Safeguard Lever**' (see front page), prevents accidental opening of the lever.*

Standard-**Verdrehsicherung**, verhindert Entkupplung wenn Hebel arretiert ist.

*Standard **coupling lock**, prevents decoupling when lever is arrested.*

Die Schemazeichnung zeigt eine ELAFLEX-Mutterkupplung **MK 80** in Standardausführung, kompl. mit Blindstopfen **VB 80**.

*Schematized drawing shows an ELAFLEX standard female coupling **MK 80**, complete with dust plug **VB 80**.*

GRÖSSE DN *Size DN*	GE-WINDE *Thread Size*	ABMESSUNGEN mm *Dimensions mm*				
mm	G	D	(Ms) h_1	(SS) h_1	l	h_2
50	2"	100	116	116	82	60
80	3"	138	135	133	92	78
100	4"	171	147	134	100	75

2

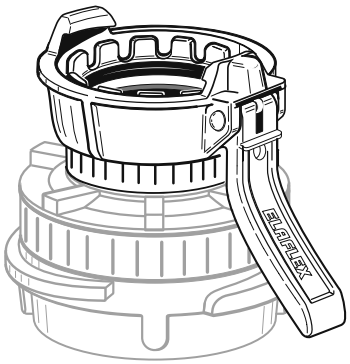

Beispiel / *Example:*
VK 80 x MK 50 - **45°**

Voraussetzung für die Funktion der Hebel-Arretierung und der Verdrehsicherung ist das komplette Anlegen des Hebels.

In einigen Einbausituationen ist dies nicht möglich, daher sind Messing- und Edelstahl-Mutterkupplungen auch **mit gekröpftem** bzw. **gebogenem Hebel** lieferbar (vgl. Information 7.06, 13.08 und Katalogseite 321).

Weitere Details auf Anfrage.

For the functioning of the lever arresting and the coupling lock, the lever should be in a vertical position.

*With some adapter couplings this 'close fit' of the lever is not possible, therefore female couplings of brass and stainless steel are also available **with bent lever** (see Information 7.06, 13.08 and catalogue page 321).*

Further details on request.

3

Alle Blindstopfen **VB** aus Aluminium und Messing besitzen das abgebildete Schließloch für ein Vorhängeschloss. So ist jede **MK**-Kupplung abschließbar.

*All dust plugs **VB** of brass and aluminium have the shown hole for padlocks, consequently all **MK** couplings can be locked.*

Schließloch

locking hole

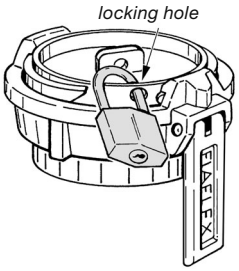

4

TW-Kupplungsschlüssel aus Messing oder Stahl. Ausführung und Einzelheiten siehe Seite 244.

***TW coupling wrenches** of brass or steel. Design and details see page 244.*

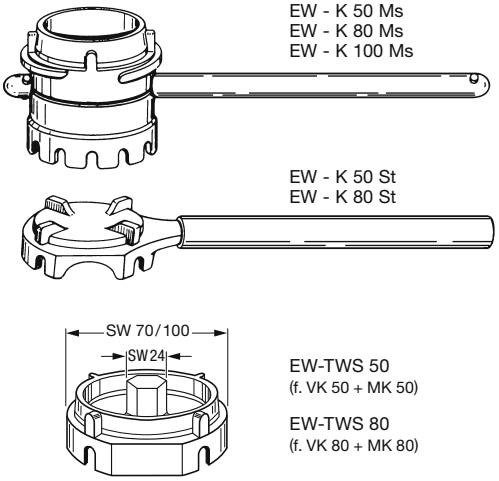

Kompakte TW-Kupplungsschlüssel aus Edelstahl. Montage mit Sechskantschlüssel oder mit großem Maulschlüssel. Auch für enge Einbausituationen geeignet.

***Compact TW coupling wrenches**, stainless steel. Use with hexagon spanner or with big open-jawed spanner. Also suitable for narrow installation situations.*

5

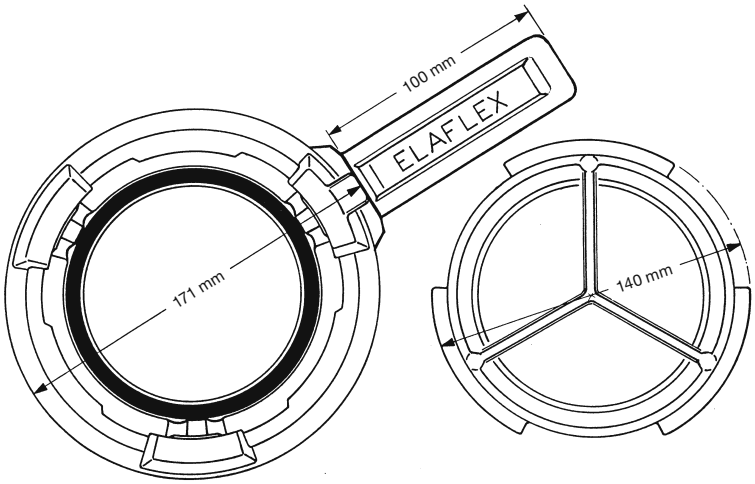

TW-Mutterkupplung **MK 100** mit 3 Kuppelklauen

*TW female coupling **MK 100** with 3 locking lugs*

TW-Blindstopfen **VB 100** mit 3 Kuppelleisten

*TW dust plug **VK 100** with 3 locking cams*

6

Type **VB . . . SSE**

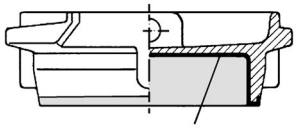

Beschichtung · *coating*

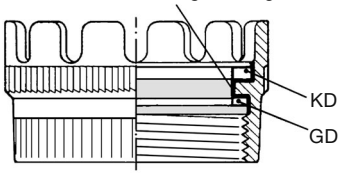

Type **TWK . . . SSE**

TW-Füllrohrkupplungen aus Edelstahl wie umseitig beschrieben, jedoch zusätzlich flüssigkeitsbenetzte Teile mit **Teflon® PFA – Beschichtung**. Farbe: rot. Details siehe Information 5.03.

Die eingesetzte PFA-Beschichtung entspricht den FDA-Anforderungen 21 CFR 177.1550 und 177.2440.

Die PFA-Beschichtung wird eingesetzt, wenn die chemische Beständigkeit von Edelstahl nicht ausreicht, wie z. B. für Salzsäure, Eisen-III-Chlorid, verdünnte Schwefelsäure.
Beständigkeitsangaben für Beschichtung **SSE** siehe Seite 356, für Dichtungen **GD** und **KD** Seite 396.

*TW fill pipe couplings of stainless steel as described overleaf, but parts in contact with liquid with an additional **coating of Teflon® PFA**. Colour: red. For details please see Information 5.03.*

The used PFA coating corresponds to the FDA requirements 21 CFR 177.1550 and 177.2440.

The PFA coating is used when the chemical resistance of stainless steel is not sufficient like for hydrochloric acid, ferro-III-chloride, diluted sulfuric acid.
*Resistance Chart for coating **SSE** see page 356, for seals **GD** and **KD** page 396.*

TECHNISCHE ÄNDERUNGEN VORBEHALTEN · NACHDRUCK UND KOPIEN NUR MIT UNSEREM EINVERSTÄNDNIS · Specifications subject to change without notice · Copyright ELAFLEX

GRUPPE 3 *Section*	GE-WICHT *Weight Approx.* ≈ kg	AB-MESSUNGEN *Dimensions* ≈ mm DN	d	WERKSTOFFE *Materials* Gehäuse *Body*	Dichtungen *Seals*	GE-WINDE *Thread Size* IG	BESTELL-NUMMER *Part Number* Type
	0,24	50	69,7	Pressmessing — *hot stamped brass*	GD = Polyurethan KD = NBR — *GD = polyurethane KD = NBR* — **BIT**: für Bitumen bis 200°C und heiße Öle GD = THERMOPAC (HBD) KD = VAMAC — ***BIT**: for bitumen up to 200° C and hot oils*	G 2	TWK 50
	0,24	50	69,7			G 2	TWK 50 BIT
	0,31	50	69,7			G 1½ AG	TWK 50 - 1½ AG
	0,33	50	69,7			G 2 AG	TWK 50 - 2 AG
	0,55	80	101			G 3	TWK 80
	0,55	80	101			G 3	TWK - 80 BIT
	1,38	80	101			G 3 AG	TWK 80 - 3 AG
	0,91	100	127			G 4	TWK 100
	0,91	100	127			G 4	TWK 100 BIT
	0,20	80	101	Pressaluminium — *hot stamped alu*	GD = PU KD = NBR	G 3	TWK 80 Al
	0,21	50	69,7	Edelstahl 1.4408 — *stainless steel AISI 316*	GD = PTFE KD = Hypalon® (CSM)	G 2	TWK 50 SS
	0,50	80	101			G 3	TWK 80 SS
	0,85	100	127			G 4	TWK 100 SS *)
	0,22	50	69,7	wie Type **SS**, zusätzlich Teflon® PFA Beschichtung der flüssigkeitsbenetzten Teile — *like type **SS**, additional Teflon® PFA coating for parts in contact with liquid*		G 2	TWK 50 SSE
	0,51	80	101			G 3	TWK 80 SSE
	0,86	100	127			G 4	TWK 100 SSE
	0,49	50	70	Pressmessing — *hot stamped brass*		–	TWM 50
	0,49	50	70				TWM 50 - 45°
	1,00	80	102				TWM 80
	1,00	80	102				TWM 80 - 32°
	1,65	100	128				TWM 100
	0,39	80	102	Pressaluminium — *hot stamped aluminium*			TWM 80 Al
	0,45	50	70	Edelstahl 1.4408 — *stainless steel AISI 316*		–	TWM 50 SS
	0,88	80	102				TWM 80 SS
	0,88	80	102				TWM 80 SS - 90°
	1,39	100	128				TWM 100 SS *)
	0,48	50	70			–	(TWM - A 50 SS)
	0,91	80	102				TWM - A 80 SS
	1,42	100	128				TWM - A 100 SS *)
	0,14	(50)	100	Pressmessing, Niet und Feder aus nichtrostendem Stahl — *hot stamped brass pin and spring of stainless steel*		–	TWH 50
	0,24	(80)	110				TWH 80
	0,27	(100)	120				TWH 100

Wegen der schwierigen Montage des Arretierringes wird empfohlen, in der Größe DN 100 nur komplette Mutterkupplungen Type **MK 100** (siehe Seite 313) zu bestellen.

*) *It is recommended to order only complete female couplings **MK 100** (see page 313) because of the difficult assembly of the arresting ring.*

ELAFLEX

Dichtring (Kronenstück) für TW-Kupplung **MK** nach EN 14420-6 (DIN 28450) mit Innengewinde (G = Gewinde nach DIN EN ISO 228) mit einliegender Gewindedichtung (GD) u. Kupplungsdichtung (KD). Betriebdruck bis PN 16.

*Crown piece for 'TW' coupling **MK** acc. to EN 14420-6 (DIN 28450) with female pipe thread (G = according to EN ISO 228 / BSP parallel) with captive thread seal (GD) and coupling seal (KD). Working pressure up to PN 16.*

Type TWK

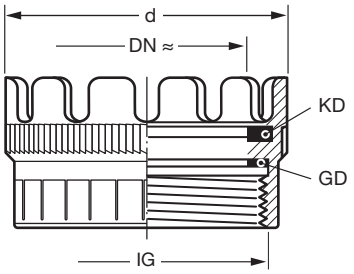

EDELSTAHL Rostfrei

mit Werkstoff-Kennzeichnung — *with material marking*

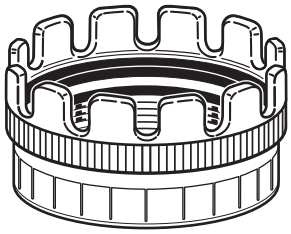

Spannring mit Hebel für TW-Kupplung **MK** nach EN 14420-6 (DIN 28450), mit Verdrehsicherung aus rostfreiem Stahl. Betriebsdruck bis PN 16.

*Coupling nut with lever for 'TW' coupling **MK** acc. to EN 14420-6 (DIN 28450), with coupling lock of stainless steel. W.P. up to PN 16.*

Type TWM

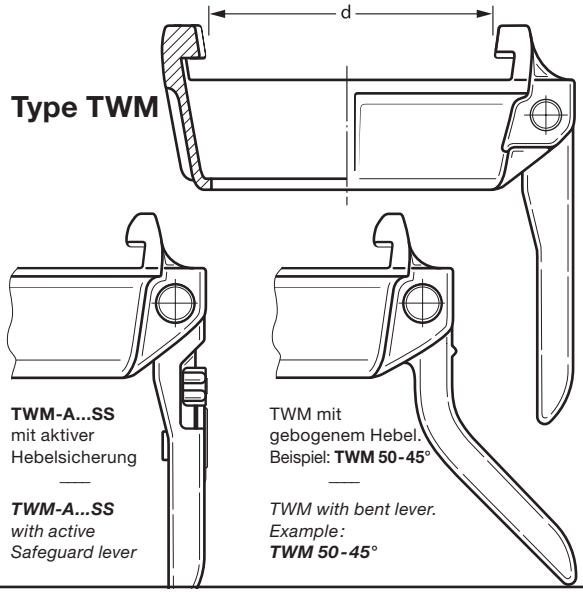

TWM-A...SS mit aktiver Hebelsicherung — ***TWM-A...SS** with active Safeguard lever*

TWM mit gebogenem Hebel. Beispiel: **TWM 50-45°** — *TWM with bent lever. Example: **TWM 50-45°***

Ersatzhebel komplett mit Niet, Kipphebel und Feder. Nur für TWM aus Messing.

Spare lever complete with pin, tipping lever and spring. Only for TWM brass.

Type TWH

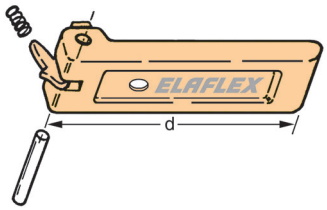

Kupplungsdichtungen 'KD' für TW-Kupplungen · *Seals 'KD' for TW Couplings*

AUSFÜHRUNG *Design*	ABMESSUNGEN ≈ mm *Dimensions* D	d	s	WERKSTOFFE, FARBE, VERWENDUNG *Materials, Colour, Applikation* 1)	BESTELL-NUMMER *Part Number*
Standardausführung **TWD 50 + TWD 80** entsprechend EN 14420-6. Für normalen Saug- und Druckbetrieb. *Standard design **TWD 50 + TWD 80** acc. EN 14420-6. For normal suction / pressure operation.* 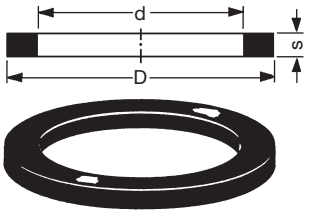	61,5	49	4,8	NBR schwarz, Standardausführung für MK + MB *NBR black, standard seal for MK + MB*	TWD 50
				NBR weiß für Lebensmittel *NBR white for foodstuffs*	TWD 50 W
				Hypalon® grün für Säuren und Laugen *CSM green for acids and alkalis*	TWD 50 Hy
				Polyurethan honigfarben *Polyurethane amber colour*	TWD 50 PU
				Viton® schwarz für Aromaten + heiße Öle *FKM black for aromatics + hot oils*	TWD 50 Vi
				EPDM schwarz für Ester und Ketone *EPT black for ester and ketones*	TWD 50 EP
Spezialausführung **TWD 80 BIT** für Heißbitumen *Special design **TWD 80 BIT** for hot bitumen* 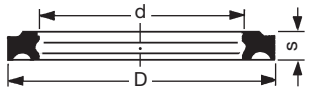	92	77	6	NBR schwarz, Standardausführung für MK + MB *NBR black, standard seal for MK + MB*	TWD 80
				NBR weiß für Lebensmittel *NBR white for foodstuffs*	TWD 80 W
				Hypalon® grün für Säuren und Laugen *CSM green for acids and alkalis*	TWD 80 Hy
				Polyurethan honigfarben *Polyurethane amber colour*	TWD 80 PU
				Viton® schwarz für Aromaten + heiße Öle *FKM black for aromatics + hot oils*	TWD 80 Vi
				EPDM schwarz für Ester und Ketone *EPT black for ester and ketones*	TWD 80 EP
Standardausführung **TWO** n. EN 14420-6 für DN 100. Auch für hohe Saugbeanspruchung geeignet. *Standard design **TWO** acc. EN 14420-6 for DN 100. Also suitable for high suction service.* 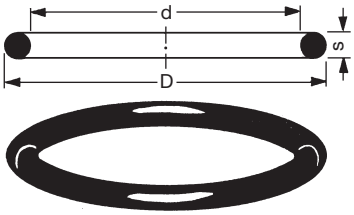	92	77	7	VAMAC, 2 Rotpunkte für Heißbitumen bis 200°C *VAMAC, 2 red marks for hot bitumen up to 200°C*	TWD 80 BIT
	114	100	6	NBR schwarz, Standardausführung für MK *NBR black, standard seal for MK*	TWO 100
				NBR weiß für Lebensmittel *NBR white for foodstuffs*	TWO 100 W
				Hypalon® grün für Säuren und Laugen CSM *CSM green for acids and alkalis*	TWO 100 Hy
				Viton® dunkelgrün für Aromaten, heiße Öle *FKM dark green for aromatics + hot oils*	TWO 100 Vi
Spezialausführung **GSD 50 + GSD 80** für Druck- und hohe Saugbeanspruchung. *Special design **GSD 50 + GSD 80** for pressure and high suction serivce.* 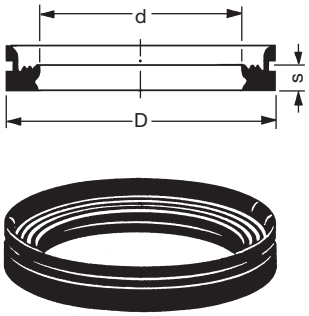	61,5	49	4,8	NBR schwarz, Standardausführung für MK *NBR black, standard seal for MK*	GSD 50
				Hypalon® grün für Säuren und Laugen *CSM green for acids and alkalis*	GSD 50 Hy
				Polyurethan blau *Polyurethane blue*	GSD 50 PU
				Silikon transparent *Silicone transparent*	GSD 50 Si
				Viton® schwarz für Aromaten + heiße Öle *FKM black for aromatics + hot oils*	GSD 50 Vi
	92	77	6	NBR schwarz, Standardausführung für MK *NBR black, standard seal for MK*	GSD 80
				Hypalon® grün für Säuren und Laugen *CSM green for acids and alkalis*	GSD 80 Hy
				Polyurethan blau *Polyurethane blue*	GSD 80 PU
				Silikon transparent *Silicone transparent*	GSD 80 Si
				Viton® schwarz für Aromaten + heiße Öle *FKM black for aromatics + hot oils*	GSD 80 Vi
				ETP Viton® Extreme, schwarz *ETP Viton® Extreme, black*	GSD 80 ETP
Spezialausführungen PTFE · *Special designs PTFE*	Geeignet für Einsatzfälle, bei denen die chemische Beständigkeit der Gummidichtungen nicht ausreicht. Die ummantelte Type **TM** hat einen Weichgummikern, der mit der Flüssigkeit nicht in Berührung kommt. *Suitable for use when chemical resistance of rubber seals is insufficient. The encapsulated type **TM** has a core of soft rubber which is not in contact with the liquid.*				
Form **TWD ...TD** 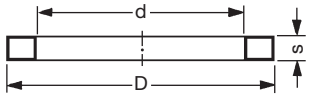	60,5	49	4,5	PTFE weiß, massiv, durchgehend hart *PTFE white, solid, continuously hard*	TWD 50 TD
	92	77	5,5		TWD 80 TD
Form **TWD ...TM** 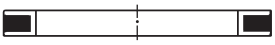	61,5	49	4,8	NBR mit PTFE-Mantel, halbhart *PTFE encapsulated NBR, semi-hard*	TWD 50 TM
	92	77	6		TWD 80 TM
Form **TWO ...TM** 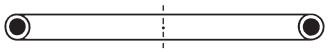	114	100	7	Viton® schwarz, mit FEP Mantel, halbhart *FEP encapsulated FKM, semi-hard*	TWO 100 TM

1) Beständigkeitsangaben siehe Seite 396 · *Resistance chart see page 396*

GRUPPE 3 *Section*	Gewicht *Weight Approx.* ≈ kg	d ≈ mm	AUSFÜHRUNG WERKSTOFFE *Design Materials*	TW-KUPPLUNG *TW Coupling*	GEWINDE GRÖSSE *Thread Size* IG / AG	BESTELL-NUMMER *Part Number* Type
	0,39	67	**VK**-Kupplung aus Pressmessing, mit eingedichtetem Reduzierstück **RS** mit Innengewinde. GD = Polyurethan — *VK coupling of hot stamped brass, with female/male reducer **RS** with female thread. GD = polyurethane*	VK 50 (2")	G 1½	VK 50 – 1½" IG
	0,34	67			G 2	VK 50
	0,61	67			G 2½	VK 50 – 2½" IG
	1,04	67			G 3	VK 50 – 3" IG
	1,28	101		VK 80 (3")	G 2	VK 80 – 2" IG
	0,96	101			G 2½	VK 80 – 2½" IG
	0,78	101			G 3	VK 80
	1,93	101			G 4	VK 80 – 4" IG
	1,97	125		VK 100 (4")	G 3	VK 100 – 3" IG
	1,10	125			G 4	VK 100
	0,71	67	**VK**-Kupplung aus Pressmessing, mit eingedichtetem Reduziernippel **RN** oder Doppelnippel **DN** mit Außengewinde. GD = Polyurethan — *VK coupling of hot stamped brass, with reducing nipple **RN** or double nipple **DN** with male thread. GD = polyurethane*	VK 50 (2")	G 1½	VK 50 – 1½" AG
	0,62	67			G 2	VK 50 – 2" AG
	1,0	67			G 2½	VK 50 – 2½" AG
	1,0	67			G 3	VK 50 – 3" AG
	1,43	101		VK 80 (3")	G 2	VK 80 – 2" AG
	1,04	101			G 2½	VK 80 – 2½" AG
	1,33	101			G 3	VK 80 – 3" AG
	1,81	125		VK 100	G 3	VK 100 – 3" AG
	1,01	70	**MK**-Kupplung aus Pressmessing mit eingedichtetem Reduzierstück **RS** mit Innengewinde. GD = Polyurethan KD = NBR — *MK coupling of hot stamped brass, with female/male reducer **RS** with male thread. GD = polyurethane KD = NBR*	MK 50 (2")	G 1½	MK 50 – 1½" IG
	0,70	70			G 2	MK 50
	1,20	70			G 2½	MK 50 – 2½" IG
	1,40	70			G 3	MK 50 – 3" IG
	2,04	102		MK 80 (3")	G 2	MK 80 – 2" IG
	2,05	102			G 2½	MK 80 – 2½" IG
	1,54	102			G 3	MK 80
	2,69	102			G 4	MK 80 – 4" IG
	3,58	128		MK 100 (4")	G 3	MK 100 – 3" IG
	2,71	128			G 4	MK 100
	3,9	128			G 4	MK 100 – 4" AG
	0,82	70	**MK**-Kupplung aus Pressmessing, mit eingedichtetem Reduziernippel **RN** oder Doppelnippel **DN** mit Außengewinde. GD = Polyurethan KD = NBR — *MK coupling of hot stamped brass, with fitted reducing nipple **RN** or double nipple **DN** with male thread. GD = polyurethane KD = NBR*	MK 50 (2")	G 1½	MK 50 – 1½" AG
	0,77	70			G 2	MK 50 – 2" AG
	1,35	70			G 2½	MK 50 – 2½" AG
	1,35	70			G 3	MK 50 – 3" AG
	2,19	102		MK 80 (3")	G 2	MK 80 – 2" AG
	2,74	102			G 2½	MK 80 – 2½" AG
	2,37	102			G 3	MK 80 – 3" AG
	3,42	128		MK 100	G 3	MK 100 – 3" AG

ELAFLEX

TW-Kupplungen nach EN 14420-6 (DIN 28450) mit abweichenden Rohr-Innen- oder Außengewinden nach DIN EN ISO 228. Andere Gewinde auf Wunsch.

TW couplings acc. to EN 14420-6 (DIN 28450) with different female (IG) or male (AG) pipe threads according to EN ISO 228 (BSP parallel). Other threads on request.

Type VK-IG

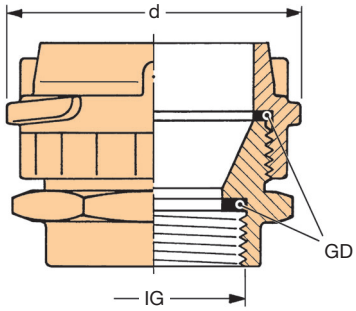

Type VK-AG

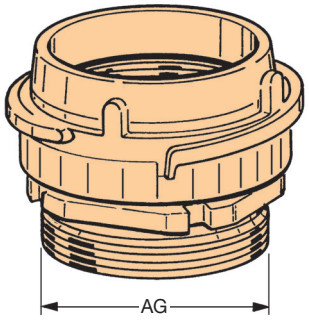

Type MK-IG

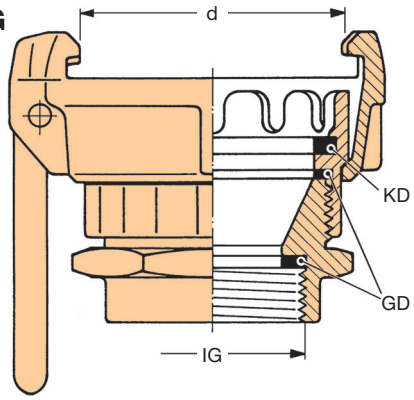

Type MK-AG

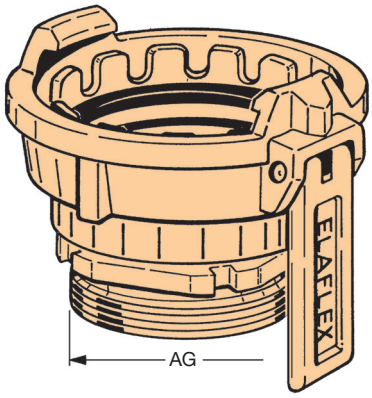

TECHNISCHE ÄNDERUNGEN VORBEHALTEN · NACHDRUCK UND KOPIEN NUR MIT UNSEREM EINVERSTÄNDNIS · *Specifications subject to change without notice · Copyright ELAFLEX*

Alle aufgeführten Kupplungen sind auch aus Edelstahl rostfrei lieferbar.
Zuatzbestell-Nr. . . . SS

All couplings shown are also available in stainless steel.
Additional part number: . . . SS

Type VK - R

1

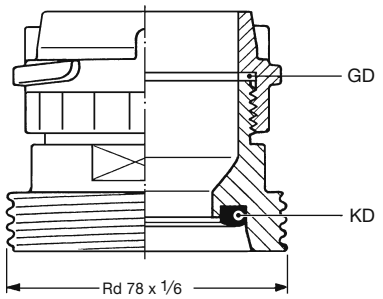

TW-Vaterkupplung **VK** in den Größen DN 50 + 80 **aus Edelstahl** 1.4408 wie auf Seite 311 beschrieben, jedoch in Sonderausführung **mit Rund-Außengewinde Rd 78 x 1/6** nach DIN 405 für Gefahrgut-Gerätewagen der Feuerwehr nach DIN 14555.
Gewindedichtung GD aus PTFE, Kupplungsdichtung KD aus Viton / FKM.

—

*TW male coupling **VK** in the sizes 2" (DN 50) + 3" (DN 80), **of stainless steel** AISI 316 Ti/INOX as described on page 311, but **with special male knuckle thread Rd 78 x 1/6** acc. to DIN 405 for fire brigade dangerous goods equipment trucks acc. to DIN 14555.*
Thread seal GD of PTFE, coupling seal KD of Viton / FKM.

Type MK - R

2

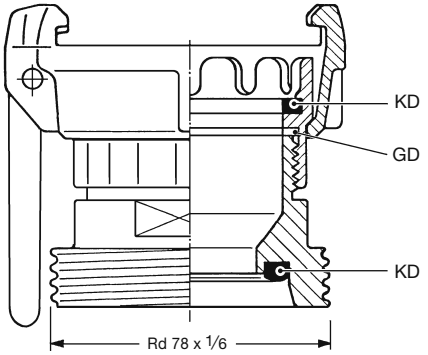

TW-Mutterkupplung **MK** in den Größen DN 50 + 80 **aus Edelstahl** 1.4408 wie auf Seite 311 beschrieben, jedoch in Sonderausführung **mit Rund-Außengewinde Rd 78 x 1/6** nach DIN 405 für Gefahrgut-Gerätewagen der Feuerwehr nach DIN 14555.
Gewindedichtung GD aus PTFE, Kupplungsdichtung KD aus Viton / FKM.

—

*TW female coupling **MK** in the sizes 2" (DN 50) + 3" (DN 80), **stainless steel** AISI 316 Ti/INOX as described on page 311, but **with special male knuckle thread Rd 78 x 1/6** acc. to DIN 405 for fire brigade dangerous goods equipment trucks acc. to DIN 14555.*
Thread seal GD of PTFE, coupling seal KD of Viton / FKM.

Type Storz AG - R

3

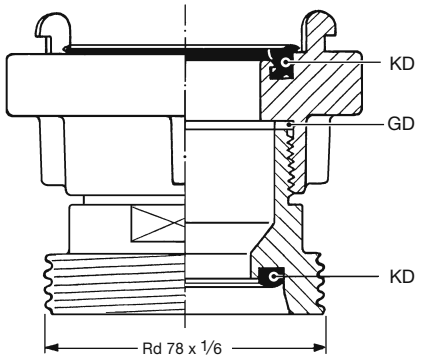

Storz-Festkupplung Größe C (DN 50) **aus Edelstahl** 1.4581 wie auf Seite 327 beschrieben, jedoch in Sonderausführung **mit Rund-Außengewinde Rd 78 x 1/6** n. DIN 405 für Gefahrgut-Gerätewagen der Feuerwehr nach DIN 14555.
Gewindedichtung GD aus PTFE, Kupplungsdichtungen KD aus Viton / FKM.

—

***Storz fixed coupling, size C** (DN 50), **stainless steel** AISI 316 Ti / INOX as described on page 327, but **with special male knuckle thread Rd 78 x 1/6** acc. to DIN 405 for fire brigade dangerous goods equipment trucks acc. to DIN 14555.*
Thread seal GD of PTFE, coupling seals KD of Viton / FKM.

Type Storz IG - R

4

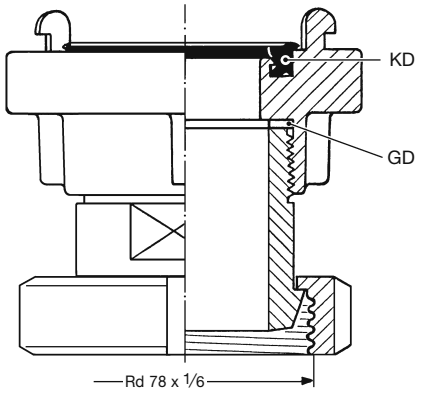

Storz-Festkupplung Größe C (DN 50) **aus Edelstahl** 1.4581 wie auf Seite 327 beschrieben, jedoch in Sonderausführung **mit drehbarer Mutter mit Rund-Außengewinde Rd 78 x 1/6** nach DIN 405 für Gefahrgut-Gerätewagen der Feuerwehr nach DIN 14555.
Gewindedichtung GD aus PTFE, Kupplungsdichtungen KD aus Viton / FKM.

—

***Storz fixed coupling, size C** (DN 50), **stainless steel** AISI 316 Ti / INOX as described on page 327, but special design **with swiveling nut with knuckle thread Rd 78 x 1/6** acc. to DIN 405 for fire brigade dangerous goods equipment trucks according to DIN 14 555.*
Thread seal GD of PTFE, coupling seal KD of Viton / FKM.

GRUPPE 3 Section	GE-WICHT Weight Approx. ≈ kg	AUSFÜHRUNG WERKSTOFFE Design Materials	KUPPLUNGEN Couplings d_1 ≈ mm	L Type	R Type	d_2 ≈ mm	BESTELL-NUMMER Part Number Type
	1,00	VK-Kupplungen verbunden mit Doppel- oder Reduziernippel aus Pressmessing GD = Polyurethan — *VK couplings connected with double or reducing nipple, hot stamped brass GD = polyurethane*	67	VK 50	VK 50	67	VK 50 x VK 50
	1,76		67	VK 50	VK 80	101	VK 50 x VK 80
	2,98		67	VK 50	VK 100	125	VK 50 x VK 100
	2,05		101	VK 80	VK 80	101	VK 80 x VK 80
	2,56		101	VK 80	VK 100	125	VK 80 x VK 100
	3,39		125	VK 100	VK 100	125	VK 100 x VK 100
	0,73	Pressaluminium *hot stamped aluminium*	101	VK 80 Al	VK 80 Al	101	VK 80 Al x VK 80 Al
	2,56	VK-Kupplung und MK-Kupplung verbunden mit Nippel aus Pressmessing GD = Polyurethan KD = NBR — *VK + MK coupling, nipple connected, hot stamped brass GD = polyurethane KD = NBR*	67	VK 50	MK 80	102	VK 50 x MK 80
	4,63		67	VK 50	MK 100	128	VK 50 x MK 100
	2,13		101	VK 80	MK 50	70	VK 80 x MK 50–45° *)
	4,21		101	VK 80	MK 100	128	VK 80 x MK 100
	3,35		125	VK 100	MK 50	70	VK 100 x MK 50–45° *)
	3,36		125	VK 100	MK 80	102	VK 100 x MK 80–32° *)
	1,74	MK-Kupplungen verbunden mit Doppel- oder Reduziernippel aus Pressmessing GD = Polyurethan KD = NBR — *MK couplings connected with double or reducing nipple, hot stamped brass GD = polyurethane KD = NBR*	70	MK 50	MK 50	70	MK 50–45° x MK 50–45° *)
	2,93		70	MK 50	MK 80	102	MK 50–45° x MK 80 *)
	5,00		70	MK 50	MK 100	128	MK 50–45° x MK 100 *)
	3,65		102	MK 80	MK 80	102	MK 80 x MK 80
	5,01		102	MK 80	MK 100	128	MK 80 x MK 100
	6,69		128	MK 100	MK 100	128	MK 100 x MK 100
	1,37	Pressaluminium *hot stamped aluminium*	102	MK 80 Al	MK 80 Al	102	MK 80 Al x MK 80 Al
	1,38	VK-Kupplung mit Storzkupplung fest verbunden aus Pressmessing oder Pressaluminium GD = Polyurethan KD = NBR — *VK coupling with Storz coupling tightly connected, hot stamped brass or hot stamped aluminium GD = polyurethane KD = NBR*	67	VK 50	Storz C	66	VK 50 x C
	0,73		67	VK 50	Storz C Al	66	VK 50 x C Al
	0,93		67	VK 50	Storz B Al	89	VK 50 x B Al
	2,14		101	VK 80	Storz C	66	VK 80 x C
	0,71		101	VK 80 Al	Storz C Al	66	VK 80 Al x C Al
	1,14		101	VK 80	Storz B Al	89	VK 80 x B Al
	0,66		101	VK 80 Al	Storz B Al	89	VK 80 Al x B Al
	1,77		125	VK 100	Storz B Al	89	VK 100 x B Al
	1,75	MK-Kupplung mit Storzkupplung fest verbunden aus Pressmessing oder Pressaluminium GD = Polyurethan KD = NBR — *MK coupling with Storz coupling tightly connected, hot stamped brass or hot stamped aluminium GD = polyurethane KD = NBR*	70	MK 50	Storz C	66	MK 50 x C
	1,10		70	MK 50	Storz C Al	66	MK 50 x C Al
	1,30		70	MK 50	Storz B Al	89	MK 50 – 45° x B Al *)
	2,94		102	MK 80	Storz C	66	MK 80 x C
	1,03		102	MK 80 Al	Storz C Al	66	MK 80 Al x C Al
	1,94		102	MK 80	Storz B Al	89	MK 80 x B Al
	0,98		102	MK 80 Al	Storz B Al	89	MK 80 Al x B Al
	3,42		128	MK 100	Storz B Al	89	MK 100 x B Al

ELAFLEX

Übergangskupplungen beiderseits TW-Kupplungen n. DIN EN 14420-6 (DIN 28450).

Adapter couplings TW both ends acc. to EN 14420-6 (DIN 28450).

Type VK × VK

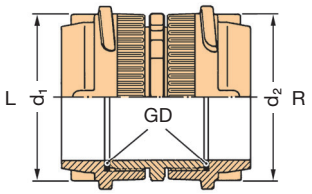

Type VK × MK

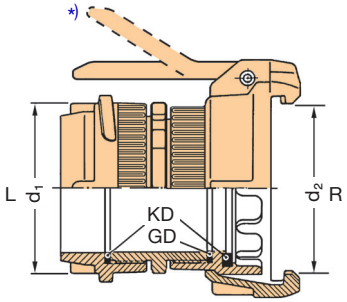

Type MK × MK

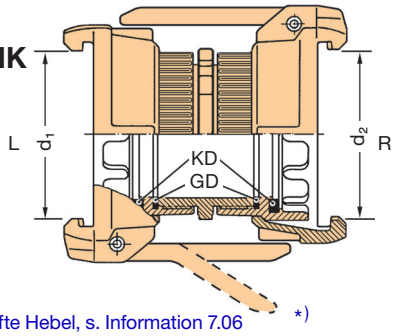

*) 32°/45°: gekröpfte Hebel, s. Information 7.06
*) *32°/45°: bent lever, see Information 7.06*

Übergangskupplungen beiderseits TW-Kupplungen n. DIN EN 14420-6 (DIN 28450) und Storz-Feuerwehrkupplungen nach DIN für Öl-Alarm-Fahrzeuge.

Adapter couplings one end TW coupling according to EN 14420-6 (DIN 28450), other end Storz fire brigade coupling according to DIN for vehicles used on oil contamination.

Type VK × Storz

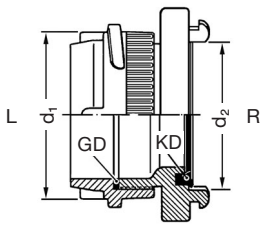

Type MK × Storz

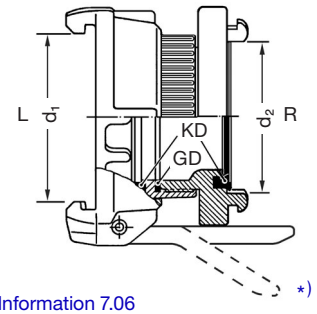

*) 45°: gekröpfter Hebel, s. Information 7.06
*) *45°: bent lever, see Information 7.06*

Alle aufgeführten Kupplungen sind auch aus Edelstahl rostfrei lieferbar. Zuatzbestell-Nr. … SS

All couplings shown are also available in stainless steel. Additional part number: … SS

TECHNISCHE ÄNDERUNGEN VORBEHALTEN · NACHDRUCK UND KOPIEN NUR MIT UNSEREM EINVERSTÄNDNIS · *Specifications subject to change without notice · Copyright ELAFLEX*

Type VK 50 x 2½" (TWÜ 13)

1

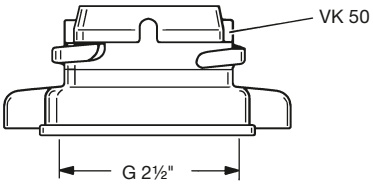

TW-Übergangskupplung **VK 50 x G 2½"** (alte Bezeichnung TWÜ 13) aus Pressmessing wie auf Seite 311 beschrieben, jedoch in Sonderausführung mit 2 Flügelnocken, mit Rohr-Innengewinde G 2½" nach DIN EN ISO 228 mit Gewindedichtung VD 76/63 aus Polyurethan.

—

*TW adapter coupling **VK 50 x G 2½"** (old part no. TWÜ 13) of hot stamped brass as described on page 311, but special design with two wing cams, with female pipe thread G 2½ according to EN ISO 228, with thread seal VD 76/63 of polyurethane.*

Type VK 50 x MB 80 (TWV 7)

2

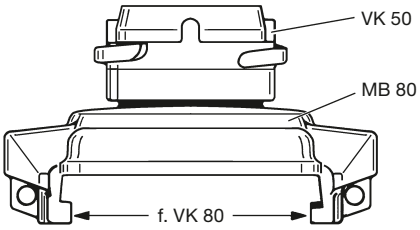

TW-Übergangskupplung **VK 50 x MB 80** (alte Bezeichnung TWV 7) in vereinfachter, leichter Ausführung: Aufgebohrte TW-Blindkappe MB 80 mit angeschweißtem Rohr-Außengewinde G 2" und aufgedichteter TW-Vaterkupplung VK 50 nach DIN EN 14420-6 (DIN 28450) aus Pressmessing mit Gewindedichtung VD 60/49 aus Polyurethan und Kupplungs-dichtung TWD 80 aus NBR. Betriebsdruck bis maximal 6 bar.

—

*TW adapter coupling **VK 50 x MB 80** (old part No. TWV 7) in simplified, lighter design: bored TW dust cap MB 80 with welded male pipe thread G 2" and sealed-on TW male coupling VK 50 acc. to EN 14420-6 (DIN 28450) of hot stamped brass with thread seal VD 60/49 of polyurethane, coupling seal TWD 80 of NBR. Operating pressure maximal 6 bar.*

Type KR 50

3

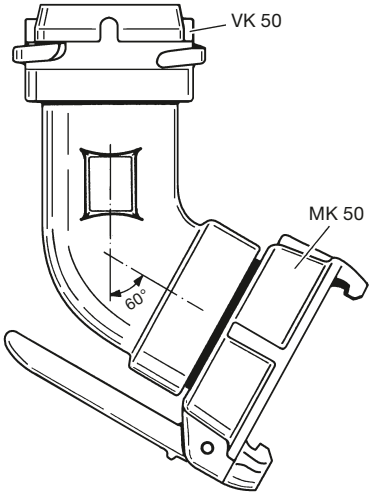

TW-Verbindungskupplung **KR 50** mit Krümmer 60° aus Aluminium, einerseits mit TW-Vaterkupplung VK 50, andererseits TW-Mutterkupplung MK 50-2" AG nach DIN EN 14420-6 (DIN 28450) aus Pressmessing. Gewindedichtungen aus Polyurethan, Kupplungsdichtung aus NBR.

—

*TW-adapter coupling **KR 50** with 60° elbow of aluminium, one end TW male coupling VK 50, other end TW female coupling MK 50-2" AG according to EN 14420-6 (DIN 28450), made of hot stamped brass. Thread seals of polyurethane, coupling seal of NBR.*

Type Rohrbogen 90° Al

4

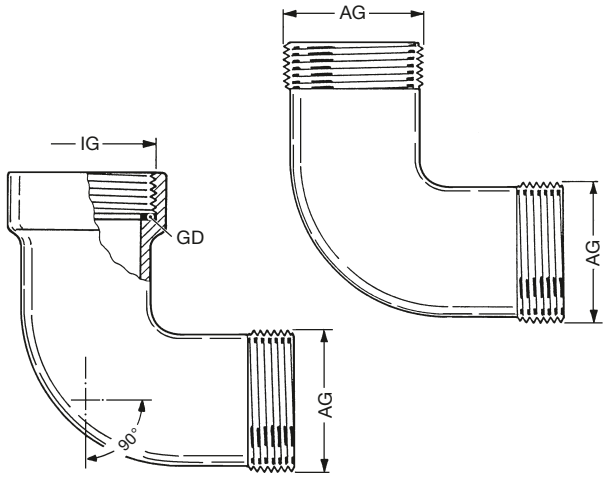

Rohrbögen 90° aus Aluminium, entweder beiderseits mit Rohr-Außengewinde AG oder einerseits Rohr-Innengewinde IG und andererseits Rohr-Außengewinde AG (DIN EN ISO 228 mit stirnseitiger Dichtfläche). Gewindedichtung GD aus Polyurethan. Lieferbar in den Gewindegrößen G 2" und 3". Auf Wunsch mit TW-Kupplungen.

—

90° bends of aluminium with pipe thread (EN ISO 228 with flat sealing surface), either male thread at both ends or female pipe thread on one end and male pipe thread on the other end. Thread seal GD of polyurethane. Available in sizes G 2" and 3". On request with TW couplings.

WERKSTOFF *Material*	GEWINDE *Thread Size*	BESTELLNUMMER *Part Number*
Aluminium Aluminium	G2	Rohrbogen 90°-2" AG/AG Al
	G2	Rohrbogen 90°-2" IG/AG Al
	G2 ohne / without GD	Rohrbogen 90°-2" IG/AG Al o.D.
	G3	Rohrbogen 90°-3" AG/AG Al
	G3	Rohrbogen 90°-3" IG/AG Al
	G3 ohne / without GD	Rohrbogen 90°-3" IG/AG Al o.D.

GE-WICHT Weight Approx. ≈ kg	GRÖSSE DN Size DN mm	in.	WERKSTOFFE Materials	GEWINDE/ KUPPLUNG Thread/ Coupling AG / K	BESTELL-NUMMER Part Number Type
2,90	50	2"	Messing GD 5½" = NBR 1) — brass GD 5½" = NBR 1)	G 2	KWZ 2"
2,95	80	3"		G 3	KWZ 3"
2,85	100	4"		G 4	KWZ 4"
1,05	50	2"	Aluminium GD 5½" = NBR 1) — aluminium GD 5½" = NBR 1)	G 2	(KWZ 2" Al)
0,96	80	3"		G 3	KWZ 3" Al
0,97	100	4"		G 4	KWZ 4" Al
2,60	50	2"	Edelstahl 1.4401 GD 5½" = PTFE — stainless steel AISI 316 L / INOX GD 5½" = PTFE	G 2	KWZ 2" SS
2,55	80	3"		G 3	KWZ 3" SS
2,40	100	4"		G 4	KWZ 4" SS

1) Sonderdichtungen GD 5½" aus Hypalon®, Polyurethan, Viton, Thermopac umseitig.
Special seals GD 5½" of CSM, polyurethane, Viton/ FKM, Thermopac see overleaf.

2) Sonderausführung KWZ mit Rundgewinde-Schlauchanschluss nach DIN 405 umseitig.
Special type KWZ with hose connection with knuckle thread acc. to DIN 405 see overleaf.

3,26	50	2"	Messing GD 5½" = NBR 1) GD = Polyurethan — GD 5½" = NBR 1) GD = polyurethane	VK 50	KWZ x VK 50
3,70	80	3"		VK 80	KWZ x VK 80
3,95	100	4"		VK 100	KWZ x VK 100
1,22	80	3"	Aluminium — aluminium	VK 80 Al	KWZ x VK 80 Al
2,91	50	2"	Edelstahl 1.4401 GD 5½" / GD = PTFE — stainless steel AISI 316 L / INOX GD 5½" = PTFE	VK 50 SS	KWZ x VK 50 SS
3,28	80	3"		VK 80 SS	KWZ x VK 80 SS
3,55	100	4"		VK 100 SS	KWZ x VK 100 SS
3,63	50	2"	Messing GD 5½" / KD = NBR 1) GD = Polyurethan — brass GD 5½" / KD = NBR 1) GD = polyurethane	MK 50	KWZ x MK 50-45°
4,50	80	3"		MK 80	KWZ x MK 80-32°
5,60	100	4"		MK 100	KWZ x MK 100
1,55	80	3"	Aluminium — aluminium	MK 80 Al	KWZ x MK 80 Al
3,29	50	2"	Edelstahl 1.4401 GD 5½" / GD = PTFE KD = Hypalon® / CSM — stainless steel AISI 316 L / INOX	MK 50 SS	KWZ x MK 50-45° SS 3)
4,0	80	3"		MK 80 SS	KWZ x MK 80-45° SS 3)
5,15	100	4"		MK 100 SS	KWZ x MK 100 SS 3)

3) Lange Sonderausführung mit Standardhebel umseitig.
Long special type with standard lever see overleaf.

3,53	50	2"	Messing GD 5½" / KD = NBR 1) GD = Polyurethan — brass GD 5½" / KD = NBR 1) GD = polyurethane	Storz C	KWZ x Storz C
4,11	80	3"		Storz B	KWZ x Storz B
5,05	100	4"		Storz A	KWZ x Storz A
1,32	50	2"	Aluminium GD 5½" / KD = NBR 1) GD = Polyurethan — aluminium GD 5½" / KD = NBR 1) GD = polyurethane	Storz C Al	KWZ x Storz C Al
1,36	80	3"		Storz B Al	KWZ x Storz B Al
1,88	100	4"		Storz A Al	KWZ x Storz A Al
3,25	50	2"	Edelstahl 1.4401 GD 5½" / GD = PTFE KD = Viton/FKM — stainless steel AISI 316 L / INOX	Storz C SS	KWZ x Storz C SS
4,15	80	3"		Storz B SS	KWZ x Storz B SS
4,70	100	4"		Storz A SS	KWZ x Storz A SS

Kesselwagen-Zwischenstücke **KWZ**, einerseits Eisenbahn-Kesselwagengewinde 5½" nach DIN 3799 / DIN 26017 (alte DIN 11), mit einliegender Dichtung GD 5½" lt. Tabelle, andererseits Schlauchanschluss wie abgebildet.

*Rail car adapter type **KWZ**, one end with rail car thread 5½" Whitworth (DIN 26017 or old DIN 11), with captive seal GD 5½", other end hose connection as shown.*

KWZ

mit Außengewinde nach DIN EN ISO 228 mit stirnseitiger Dichtfläche 2)

with ext. pipe thread acc. to EN ISO 228 (BSP parallel) with flat sealing surface 2)

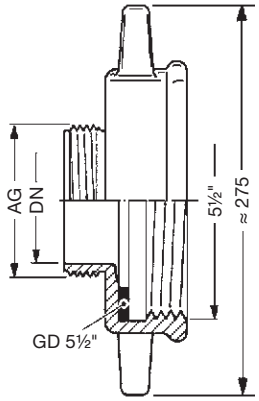

KWZ-VK

mit VK-Kupplung nach DIN EN 14420-6

with VK coupling acc. to EN 14420-6

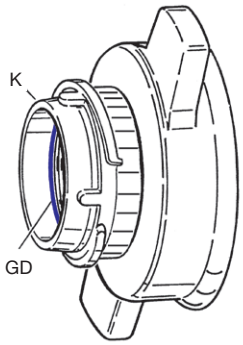

KWZ-MK

mit MK-Kupplung nach DIN EN 14420-6, kurze Ausführung

with MK coupling acc. to EN 14420-6, short type

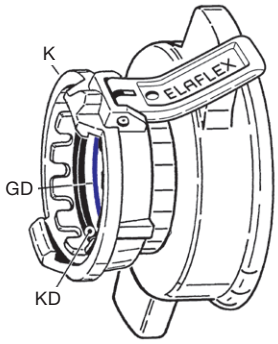

KWZ-Storz

mit Storz-Fest-Kupplung nach DIN

with Storz coupling according to DIN

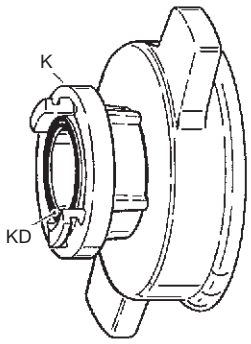

TECHNISCHE ÄNDERUNGEN VORBEHALTEN · NACHDRUCK UND KOPIEN NUR MIT UNSEREM EINVERSTÄNDNIS · Specifications subject to change without notice · Copyright ELAFLEX

1

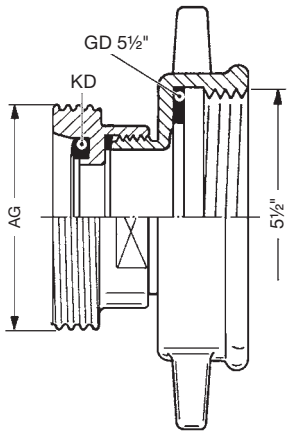

Type KWZ-SS

Kesselwagen-Zwischenstücke Type **KWZ-SS** wie umseitig beschrieben, jedoch in **Sonderausführung mit Rundgewinde** n. DIN 405, aus rostfreiem Stahl. Mit eingelegter Kupplungsdichtung KD aus Viton®. Dichtung GD 5½" aus Viton oder nach Wunsch.

*Rail car adapters type **KWZ-SS** as described overleaf, **special design with knuckle** thread according to DIN 405 in stainless steel. With captive coupling seal KD of FKM. GD 5½" seal of FKM or as requested.*

GEWINDE *Thread Size* AG	BESTELLNUMMER *Part Nummer* Type
Rd 78 x 1/6	KWZ x 78 SS *)
Rd 95 x 1/6	(KWZ x 95 SS)
Rd 110 x 1/4	(KWZ x 110 SS)
Rd 130 x 1/4	(KWZ x 130 SS)

*) Gehört nach DIN 14 555 zur Standardausrüstung von Gefahrgut-Gerätewagen der Feuerwehr.

*) *According to DIN 14 555 this is standard on fire brigade trucks for handling dangerous goods.*

2

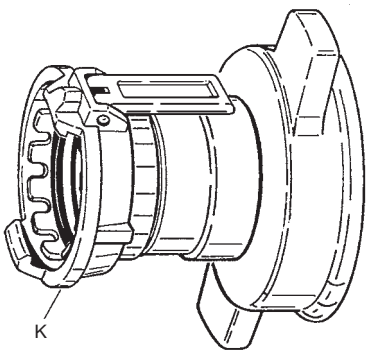

Type LKWZ-MK ... SS

Kesselwagen-Zwischenstücke Type **LKWZ-MK** aus rostfreiem Stahl, wie umseitig beschrieben, jedoch in **verlängerter Sonderausführung**, so dass sich der Standardhebel der MK-Kupplung ganz umklappen und arretieren läßt.

*Rail car adapters type **LKWZ-MK** of stainless steel, as described overleaf, but **extended special type** allowing standard lever of MK coupling to be entirely folded back and arrested.*

KUPPLUNG *Coupling* K	BESTELLNUMMER *Part Nummer* Type
MK 50 SS	LKWZ x MK 50 SS
MK 80 SS	LKWZ x MK 80 SS
MK 100 SS	LKWZ x MK 100 SS

3

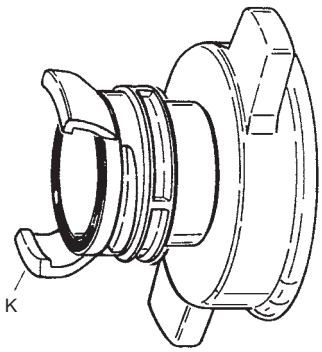

Type KWZ-Guillemin

Kesselwagen-Zwischenstücke Type **KWZ** aus Messing, Aluminium oder rostfreiem Stahl, mit aufgedichteter Guillemin-Kupplung nach DIN EN 14420-8 mit Arretierung und einliegender Kupplungsdichtung KD aus NBR. Gewindedichtung GD aus Polyurethan. Andere Dichtungswerkstoffe siehe Seite 387.

*Rail car adapters type **KWZ** in brass, aluminium or stainless steel, with sealed-on Guillemin coupling according to EN 14420-8 with arrest and captive coupling seal KD of NBR and thread seal GD of polyurethane. Other sealing material see page 387.*

KUPPLUNG *Coupling* K	BESTELLNUMMER *Part Nummer* Type
GK 80	KWZ x GK 80
GK 100	KWZ x GK 100
GK 80 Al	KWZ x GK 80 Al
GK 100 Al	KWZ x GK 100 Al
GK 80 SS	KWZ x GK 80 SS
GK 100 SS	KWZ x GK 100 SS

4

Kleinere KWZ-Typen

Smaller KWZ types

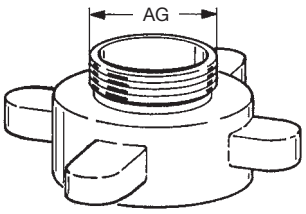

Kesselwagen-Zwischenstücke wie umseitig beschrieben, jedoch in Sonderausführung für alte Eisenbahn-Kesselwagen mit kleinerem Auslaufstutzen:

DN 50 = 3¼" nach DIN 6602 (alte DIN 11) (äuß. ∅ 82,5 mm) AG = 2"
DN 80 = 4½" nach DIN 6602 (alte DIN 11) (äuß. ∅ 114,3 mm) AG = 3"

Rail car adapters as described overleaf, but special type for old rail cars with smaller outlets :

DN 50 (2") = 3¼" according to old DIN 11 (OD 82,5 mm) AG = 2"
DN 80 (3") = 4½" according to old DIN 11 (OD 114,3 mm) AG = 3"

5

Sonderdichtungen GD 5½" für KWZ

Special Seals GD 5½" for KWZ

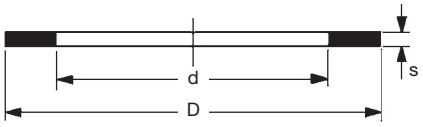

WERKSTOFFE *Materials*	ABMESSUNGEN *Dimensions* D	d	s	BESTELLNUMMER *Part Nummer* Type
NBR	140	102	6	PD 5½"
Hypalon® / CSM	140	102	5	HYD 140 / 102
Polyurethan / PU	140	102	3	VD 140 / 102
Viton® / FKM	140	102	3	ViD 140 / 102
PTFE	140	102	3	TD 140 / 102
Thermopac / HBD	140	102	3	HBD 140 / 102

ELAFLEX

GE-WICHT Weight Approx. ≈ kg	GRÖSSE Size DN mm	DN in.	d mm	WERKSTOFFE Materials	GEWINDE-GRÖSSE Thread Size IG / AG	BESTELL-NUMMER Part Number Type
0,63	50	2"	66	Pressmessing GD = Polyurethan KD = NBR — *hot stamped brass GD = polyurethane KD = NBR*	G 2	Storz C – 2" Ms
1,16	80	3"	89		G 3	Storz B – 3" Ms
2,20	100	4"	133		G 4	Storz A – 4" Ms
0,27	50	2"	66	Pressaluminium GD = Polyurethan KD = NBR — *hot stamped aluminium GD = polyurethane KD = NBR*	G 2	Storz C – 2" Al
0,40	80	3"	89		G 3	Storz B – 3" Al
0,91	100	4"	133		G 4	Storz A – 4" Al
0,65	50	2"	66	Edelstahl 1.4581 GD = PTFE KD = Viton®/FKM — *stainless steel AISI 316*	G 2	Storz C – 2" SS
1,60	80	3"	89		G 3	Storz B – 3" SS
2,30	100	4"	133		G 4	Storz A – 4" SS

Storz-Festkupplung n. DIN, mit Innengewinde n. DIN EN ISO 228, Gewindedichtung GD u. Kupplungsdichtung KD in schwarz, für Nahrungsmittel u. Granulate auch in weiß. Betriebsdruck bis PN 10.

Storz fixed coupling acc. DIN, with female thread to EN ISO 228 (BSP parallel), thread seal GD and standard coupling seal KD in black, also available in white for foodstuffs and granulates. Work. pressure up to PN 10.

Storz IG

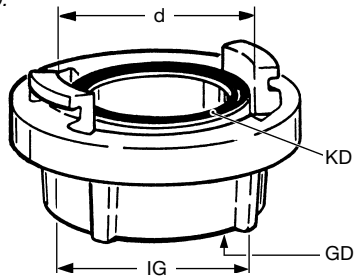

GE-WICHT Weight Approx. ≈ kg	DN mm	DN in.	d mm	WERKSTOFFE Materials	GEWINDE-GRÖSSE Thread Size IG / AG	BESTELL-NUMMER Part Number Type
0,56	50	2"	66	Pressmessing KD = NBR — *hot stamped brass KD = NBR*	G 2	Storz C – 2" A Ms
1,11	80	3"	89		G 3	Storz B – 3" A Ms
2,40	100	4"	133		G 4	Storz A – 4" A Ms
0,22	50	2"	66	Pressaluminium KD = NBR — *hot stamped aluminium KD = NBR*	G 2	Storz C – 2" A Al
0,37	80	3"	89		G 3	Storz B – 3" A Al
1,05	100	4"	133		G 4	Storz A – 4" A Al
0,61	50	2"	66	Edelstahl 1.4581 KD = Viton®/FKM — *stainless steel AISI 316*	G 2	Storz C – 2" A SS
1,21	80	3"	89		G 3	Storz B – 3" A SS
3,35	100	4"	133		G 4	Storz A – 4" A SS

Storz-Festkupplung n. DIN, mit Außengewinde n. DIN EN ISO 228 und Kupplungsdichtung KD schwarz oder weiß. Betriebsdruck bis PN 10.

Storz fixed coupling acc. to DIN, with male thread to EN ISO 228 (BSP parallel) and coupling seal KD, black or white. Working pressure up to PN 10.

Storz AG

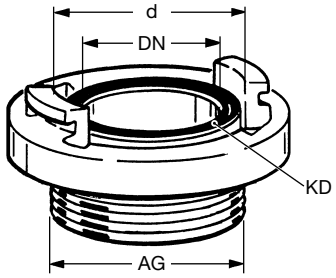

GE-WICHT Weight Approx. ≈ kg	DN mm	DN in.	d mm	WERKSTOFFE Materials	GEWINDE-GRÖSSE Thread Size IG / AG	BESTELL-NUMMER Part Number Type
0,49	40	1½"	55	Messing KD = NBR — *brass KD = NBR*	G 1½	GK 40 – 1½" Ms
0,57	50	2"	69		G 2	GK 50 – 2" Ms
1,95	80	3"	103		G 3	GK 80 – 3" Ms
3,13	100	4"	123		G 4	GK 100 – 4" Ms
4,83	100	4"	123		5½" *)	GK 100 – 5½" Ms
0,34	40	1½"	55	Aluminium KD = NBR — *aluminium KD = NBR*	G 1½	GK 40 – 1½" Al
0,37	50	2"	69		G 2	GK 50 – 2" Al
0,75	80	3"	103		G 3	GK 80 – 3" Al
1,11	100	4"	123		G 4	GK 100 – 4" Al
1,59	100	4"	123		5½" *)	GK 100 – 5½" Al
0,49	40	1½"	55	Edelstahl 1.4404 KD = Viton®/FKM — *stainless steel AISI 316 L KD = Viton®/FKM*	G 1½	GK 40 – 1½" SS
0,57	50	2"	69		G 2	GK 50 – 2" SS
1,63	80	3"	103		G 3	GK 80 – 3" SS
4,35	100	4"	123		G 4	GK 100 – 4" SS
4,86	100	4"	123		5½" *)	GK 100 – 5½" SS

Guillemin-Festkupplung mit Arretierung nach DIN EN 14420-8, mit Innengewinde nach DIN EN ISO 228 und Kupplungsdichtung KD schwarz. Betriebsdruck bis PN 16 (Al PN 10).

Guillemin fixed coupling with arresting device acc. to EN 14420-8, with female thread acc. EN ISO 228 (BSP parallel), black coupling seal KD. Working pressure up to PN 16 (Al PN 10).

Guillemin IG

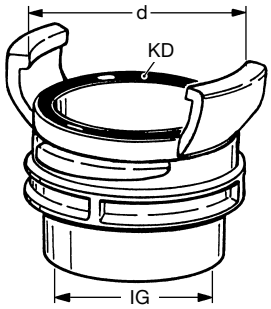

GE-WICHT Weight Approx. ≈ kg	DN mm	DN in.	d mm	WERKSTOFFE Materials	GEWINDE-GRÖSSE Thread Size IG / AG	BESTELL-NUMMER Part Number Type
0,45	40	1½"	55	Messing KD = NBR — *brass KD = NBR*	G 1½	GK 40 – 1½" A Ms
0,59	50	2"	69		G 2	GK 50 – 2" A Ms
1,28	80	3"	103		G 3	GK 80 – 3" A Ms
2,14	100	4"	123		G 4	GK 100 – 4" A Ms
3,19	100	4"	123		5½" *)	GK 100 – 5½" A Ms
0,36	40	1½"	55	Aluminium KD = NBR — *aluminium KD = NBR*	G 1½	GK 40 – 1½" A Al
0,40	50	2"	69		G 2	GK 50 – 2" A Al
0,52	80	3"	103		G 3	GK 80 – 3" A Al
0,81	100	4"	123		G 4	GK 100 – 4" A Al
0,45	40	1½"	55	Edelstahl 1.4404 KD = Viton®/FKM — *stainless steel AISI 316 L*	G 1½	GK 40 – 1½" A SS
0,53	50	2"	69		G 2	GK 50 – 2" A SS
1,34	80	3"	103		G 3	GK 80 – 3" A SS
2,16	100	4"	123		G 4	GK 100 – 4" A SS

Guillemin-Festkupplung mit Arretierung nach DIN EN 14420-8, Außengewinde nach DIN EN ISO 228 und Kupplungsdichtung KD schwarz. Betriebsdruck bis PN 16 (Al PN 10).

Guillemin fixed coupling with arresting device acc. to EN 14420-8, with male pipe thread to EN ISO 228 (BSP parallel), black coupling seal KD. Working pressure up to PN 16 (Al PN 10).

Guillemin AG

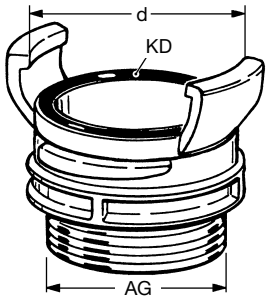

Gewinde 5½" nach DIN 6602 / DIN 3799 (alte DIN 11)

*) *Thread 5½" Whitworth (old DIN 11)*

Storz- / Guillemin-Blindkappen auf Anfrage.

Storz / Guillemin dust caps on request.

TECHNISCHE ÄNDERUNGEN VORBEHALTEN · NACHDRUCK UND KOPIEN NUR MIT UNSEREM EINVERSTÄNDNIS · Specifications subject to change without notice · Copyright ELAFLEX

Gebräuchliche Gewindemaße · *Commonly Used Thread Measurements*

AUSSEN-DURCHMESSER *Outer Diameter* d mm	Form	STEIGUNG *Pitch* Pmm	INNEN-DURCHMESSER *Inner Diameter* D[1] mm	Form	GEWINDEART/ GEWINDEGRÖSSE *Type / Size*	GEWINDE-NORM *Standard*
18,9	1	1,6	17,5	2	3/4"-16 UNF	CSA B 1
20,6	3	1,8	18,3	4	1/2" NPT	ANSI B 1.20.1
20,9	1	1,8	18,8	2	G 1/2 (BSP)	DIN EN ISO 228
21,8	1	1,8	19,7	2	W 21,8 x 1/4" links	DIN 477
22,9	1	1,8	20,8	2	G 5/8 (BSP)	DIN EN ISO 228
25,9	3	1,8	24,2	2	3/4" BSPT	BS 21 / DIN EN 10226
26	3	1,8	23,6	4	3/4" NPT	ANSI B 1.20.1
26,4	1	1,8	24,2	2	G 3/4 (BSP)	DIN EN ISO 228
30	1	1,5	26,2	2	M 30 x 1,5	DIN 13
32,5	3	2,2	29,7	4	1" NPT	ANSI B 1.20.1
32,7	3	2,3	30,4	2	1" BSPT	BS 21 / DIN EN 10226
33,2	1	2,3	30,4	2	G 1 (BSP)	DIN EN ISO 228
41,2	3	2,3	39,1	2	1¼" BSPT	BS 21 / DIN EN 10226
41,2	3	2,2	38,4	4	1¼" NPT	ANSI B 1.20.1
41,9	1	2,3	39,1	2	G 1¼ (BSP)	DIN EN ISO 228
44	5	6	40,2	6	Rd 44 x 1/6	DIN 405
44,4	7	6,4	38,2	8	1¾" ACME	ASME B 1.5
45	1	1,5	40,2	2	M 45 x 1,5	DIN 13
47,1	3	2,3	45	2	1½" BSPT	BS 21 / DIN EN 10226
47,2	3	2,2	44,5	4	1½" NPT	ANSI B 1.20.1
47,8	1	2,3	45	2	G 1½ (BSP)	DIN EN ISO 228
52	5	4,2	48,2	6	Rd 52 x 1/6	DIN 405
53,5	1	2,3	51	2	G 1¾" (BSP)	DIN EN ISO 228
57	7	8,5	48,7	8	2¼" ACME	ASME B 1.5
58	5	4,2	54,2	6	Rd 58 x 1/6	DIN 405
58,8	3	2,3	56,8	2	2" BSPT	BS 21 / DIN EN 10226
59,2	3	2,2	56,6	4	2" NPT	ANSI B 1.20.1
59,5	1	2,3	56,8	2	G 2 (BSP)	DIN EN ISO 228
59,7	1	2,2	57,6	2	2" NPSH / NPSM	ASME B 1.20.7
65	5	4,2	61,2	6	Rd 65 x 1/6	DIN 405
65,7	1	2,3	63	2	G 2¼ (BSP)	DIN EN ISO 228
71,4	3	3,2	67,6	4	2½" NPT	ANSI B 1.20.1
72,1	1	3,2	69	2	2½" NPSH / NPSM	ASME B 1.20.7
72,8	1	4,2	68,7	2	'Haltermann'	
74,2	3	2,3	72,4	2	2½" BSPT	BS 21 / DIN EN 10226
75	1	2,3	72,4	2	G 2½ (BSP)	DIN EN ISO 228
76	1	2,3	73,8	2	SK 4	Shell - NL
78	5	4,2	74,2	6	Rd 78 x 1/6	DIN 405
80	1	3	76,1	2	M 80 x 3	DIN 13
81,5	1	2,3	78,7	2	G 2¾ (BSP)	DIN EN ISO 228
81,9	1	4,2	77	2	W 82 x 1/6	VG 85 280
82,5	7	12,7	78,4	8	3¼" ACME	ASME B 1.5
84,5	1	3,2	81,5	2	85 x 1/8"	Esso
86,7	3	2,3	85	2	3" BSPT	BS 21 / DIN EN 10226
87,2	3	3,2	83,5	4	3" NPT	ANSI B 1.20.1
88	1	2,3	85	2	G 3 (BSP)	DIN EN ISO 228
88	1	3,2	84,9	2	3" NPSH / NPSM	ASME B 1.20.7
95	5	4,2	91,2	6	Rd 95 x 1/6	DIN 405
100	5	4,2	96,2	6	Rd 100 x 1/6	DIN 405
100,2	1	2,3	97,5	2	G 3½ (BSP)	DIN EN ISO 228
107	5	8	100	6	Filet rond 80	NF E 29 - 579
110	5	6,4	104,3	6	Rd 110 x 1/4	DIN 405
111,6	3	2,3	110,1	2	4" BSPT	BS 21 / DIN EN 10226
112,4	3	3,2	108,8	4	4" NPT	ANSI B 1.20.1
113	1	2,3	110,1	2	G 4 (BSP)	DIN EN ISO 228
113,4	1	3,2	110,2	2	4" NPSH / NPSM	ASME B 1.20.7
114,3	1	8,8	103	2	Ww 4½" (Whitworth)	AG/male = DIN 6602 (DIN 11) IG/female = DIN 3799/DIN 26017 (DIN 11)
130	5	6,4	124,3	2	Rd 130 x 1/4	DIN 405
131	5	10	122	6	Filet rond 100	NF E 29 - 579
138,4	1	3,2	135,5	2	G 5 (BSP)	DIN EN ISO 228
139,7	1	9,7	127,5	2	Ww 5½" (Whitworth)	AG/male = DIN 6602 (DIN 11) IG/female = DIN 3799/DIN 26017 (DIN 11)

Form 1

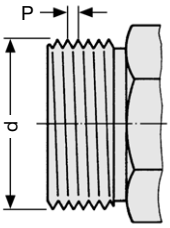

Zylindrische Rohrgewinde und Kesselwagengewinde sowie Feingewinde, nicht im Gewinde dichtend

Form 2

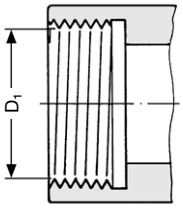

Pipe thread (BSP parallel), rail car and fine thread, with flat sealing surface, not thread sealing

Form 3

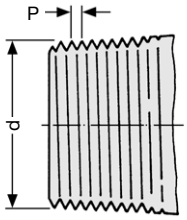

Konische Rohrgewinde, im Gewinde dichtend z. B. mit PTFE-Band, daher nicht als Mutter lieferbar, nur als festes Innengewinde

Form 4

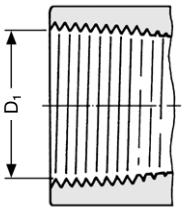

Tapered pipe thread, thread sealing e.g. with PTFE tape, therefore not available with swiveling nut, only as fixed female thread

Form 5

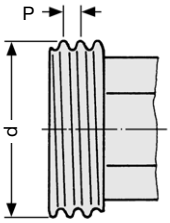

Rundgewinde n. DIN 405

Form 6

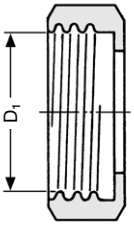

Knuckle thread acc. DIN 405

Form 7

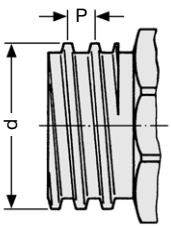

Amerikanisches Trapezgewinde ACME für LPG

Form 8

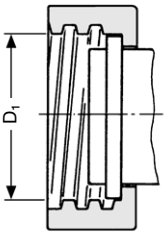

American thread ACME (trapezoidal) for LP-gas

GRUPPE 3 *Section*	GE-WICHT *Weight Approx.* ≈ kg	WERKSTOFFE *Materials*	SCHLAUCHANSCHLUSS GEWINDE oder KUPPLUNG *Hose Inlet Thread or Coupling* DN	AG / K	BESTELL-NUMMER *Part Number* Type
	6,6	Krümmer Aluminium, Kupplung Messing, KD = NBR — *elbow aluminium, coupling brass, KD = NBR*	80	G 3 Ms	KWK 3" Ms
	6,7		100	G 4 Ms	KWK 4" Ms
	8,3		100	5½" Ms 1)	KWK 5½" Ms
	5,8	Krümmer Aluminium, KD = NBR — *elbow aluminium, KD = NBR*	80	G 3 Al	KWK 3" Al
	6,2		100	G 4 Al	(KWK 4" Al)
	6,7		100	5½" Al 1)	(KWK 5½" Al)
	7,0	Krümmer Edelstahl 1.4571 KD = PD KWK TM — *elbow stainless steel AISI 316Ti KD = PD KWK TM*	50	Rd 78 x 1/6 SS 2)	KWK 78 SS
	6,9		80	G 3 SS	KWK 3" SS
	7,9		100	G 4 SS	(KWK 4" SS)
	10,3		100	5½" SS 1)	(KWK 51/2" SS)
	6,8	Krümmer Aluminium, Kupplung Messing, KD = NBR — *elbow aluminium, coupling brass, KD = NBR*	50	VK 50 Ms	KWK x VK 50
	6,6		80	VK 80 Ms	KWK x VK 80
	7,8		100	VK 100 Ms	KWK x VK 100
	6,1	Krümmer + Kupplung Aluminium — *elbow + coupling aluminium*	80	VK 80 Al	KWK x VK 80 Al
	7,8	Krümmer + Kupplung Edelstahl 1.4571 / 1.4408 KD = PD KWK TM — *elbow + coupling stainless steel AISI 316Ti / AISI 316 KD = PD KWK TM*	50	VK 50 SS	KWK x VK 50 SS
	7,6		80	VK 80 SS	KWK x VK 80 SS
	9,1		100	VK 100 SS	KWK x VK 100 SS
	7,2	Krümmer Aluminium, Kupplung Messing, KD = NBR — *elbow aluminium, coupling brass, KD = NBR*	50	MK 50 Ms	KWK x MK 50
	7,3		80	MK 80 Ms	KWK x MK 80
	9,4		100	MK 100 Ms	KWK x MK 100
	6,4	Krümmer + Kupplung Aluminium — *elbow + coupling aluminium*	80	MK 80 Al	KWK x MK 80 Al
	8,1	Krümmer + Kupplung Edelstahl 1.4571 / 1.4408 KD = PD KWK TM — *elbow + coupling stainless steel AISI 316Ti / AISI 316 KD = PD KWK TM*	50	MK 50 SS	KWK x MK 50 SS
	8,3		80	MK 80 SS	KWK x MK 80 SS
	10,4		100	MK 100 SS	KWK x MK 100 SS
	7,1	Krümmer Aluminium, Kupplung Messing, KD = NBR — *elbow aluminium, coupling brass, KD = NBR*	50	Storz C Ms	KWK x Storz C
	7,0		80	Storz B Ms	KWK x Storz B
	8,9		100	Storz A Ms	KWK x Storz A
	6,8	Krümmer + Kupplung Aluminium, KD = NBR — *elbow + coupling aluminium, KD = NBR*	50	Storz C Al	KWK x Storz C Al
	6,2		80	Storz B Al	KWK x Storz B Al
	7,6		100	Storz A Al	KWK x Storz A Al
	8,1	Krümmer + Kupplung Edelstahl 1.4571 KD = PD KWK TM — *elbow + coupling stainless steel AISI 316Ti KD = PD KWK TM*	50	Storz C SS	KWK x Storz C SS
	8,5		80	Storz B SS	KWK x Storz B SS
	10,3		100	Storz A SS	KWK x Storz A SS

1) Eisenbahn-Kesselwagengewinde nach DIN 6602 (alte DIN 11)
Rail car thread according to DIN 6602 (old DIN 11)

2) Rundgewinde nach DIN 405, gem. DIN 14555 für Ölalarm-Fahrzeuge der Feuerwehr
Knuckle thread acc. to DIN 405 acc. to DIN 14555 f. fire brigade oil alarm vehicles

Kesselwagen-Abfüllkupplung **KWK**, mit Abfüllkrümmer DN 80 (3") mit einliegender Dichtung KD, andererseits mit Schlauchanschluss wie abgebildet. Spanngestell mit Klemmbacken aus Stahl verzinkt.

*Rail car discharge coupling type **KWK** with elbow DN 80 (3"), with captive seal KD, other end hose connection as shown. Clamping device and clamps of galvanised steel.*

KWK

mit Außengewinde G = Rohrgewinde n. DIN EN ISO 228

with male pipe thread G = BSP parallel acc.to EN ISO 228

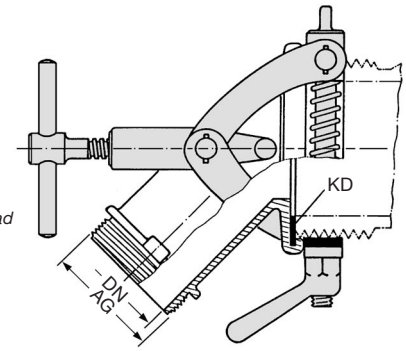

KWK-VK

mit VK-Kupplung nach EN 14420-6

with VK coupling according to EN 14420-6

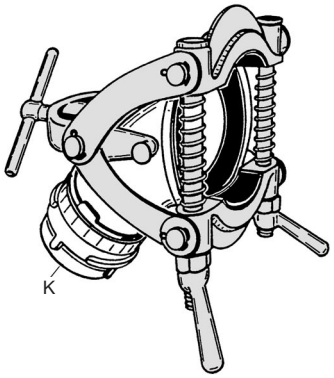

KWK-MK

mit MK-Kupplung nach EN 14420-6

with VK coupling according to EN 14420-6

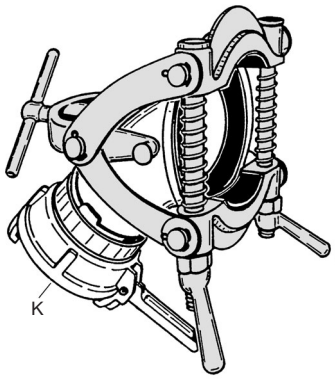

KWK-Storz

mit Storz-Fest-Kupplung nach DIN

with Storz coupling according to DIN

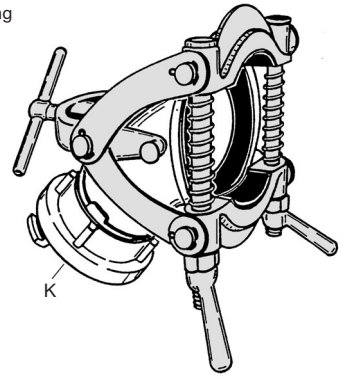

TECHNISCHE ÄNDERUNGEN VORBEHALTEN · NACHDRUCK UND KOPIEN NUR MIT UNSEREM EINVERSTÄNDNIS · *Specifications subject to change without notice · Copyright ELAFLEX*

Die Kesselwagen-Entleerung · *The Rail Tanker Discharge*

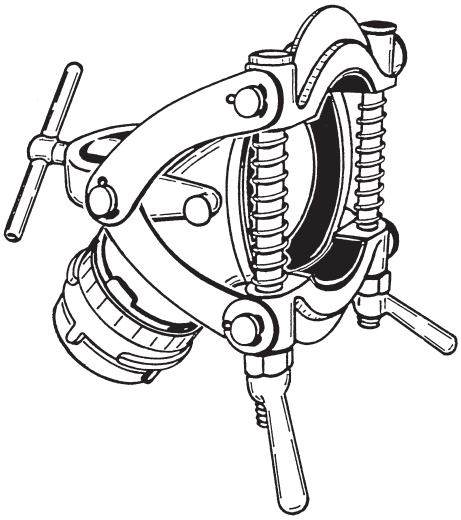

Die meisten Eisenbahn-Kesselwagen haben einen Schlauchanschluss DN 100 mit Grobgewinde **5½"** nach DIN 6602 (alte DIN 11, äußerer Ø ≈ 139 mm). Zur Entleerung können Abfüllschläuche DN 100 (4") mit einer Mutterverschraubung **M 100-5½"** direkt angeschraubt werden Ⓐ. Häufiger benutzt man aber zur Arbeitserleichterung Tankwagen-Schläuche **TW 75** (3"), die mit TW-Schnellkupplungen nach EN 14420-6 ausgerüstet sind. Die Verbindung zum Grobgewinde 5½" wird schnell und sicher durch ein Kesselwagen-Zwischenstück **KWZ** gemäß Seite 325 hergestellt Ⓑ.

—

*Most rail tankers have a hose connection DN 100 with 5½" male rail car thread according to DIN 6602 (old DIN 11, external Ø ≈ 139 mm). Hoses DN 100 (4") with female coupling **M 100-5½"** can be fitted directly for the discharge Ⓐ. To ease work, often tank truck hoses **TW 75** (3") with TW quick action couplings according to EN 14420-6 are used. The connection with the 5½" rail car thread is quickly and safely achieved with a rail tanker adapter **KWZ** Ⓑ, see page 325.*

Kesselwagen-Entleerung mit KWK Ⓒ

Für Kesselwagen mit anderen Schlauchanschlüssen bzw. beschädigten oder verklebten Gewinden hat sich die Schnell-Klemmkupplung **KWK** seit Jahrzehnten bewährt. Daher gehört sie auch zur Standardausstattung von Ölalarmfahrzeugen. Viele Tankspediteure im grenzüberschreitenden Verkehr führen die **KWK** anstelle einer Vielzahl von Übergangsstücken mit.
Die **KWK** kann auf Schlauchanschlussgewinde mit äußerem Durchmesser von 80 – 140 mm aufgeklemmt werden. Die Klemmverbindung ist geeignet für die auftretenden statischen Drücke, jedoch nicht für höhere Pumpendrücke.

—

Rail Tanker Discharge with KWK Ⓒ

*For rail tankers with different hose connections or damaged / dirty thread the quick clamp coupling **KWK** has proved suitable for decades. Therefore it is standard of oil alarm vehicles. Many forwarders of tank trucks use the **KWK** instead of various adapters on international routes.*
*The **KWK** can be clamped on hose fittings with threads of 80 to 140 mm male diameter. The clamping is suitable for the occuring static pressures, but not for higher pump pressures.*

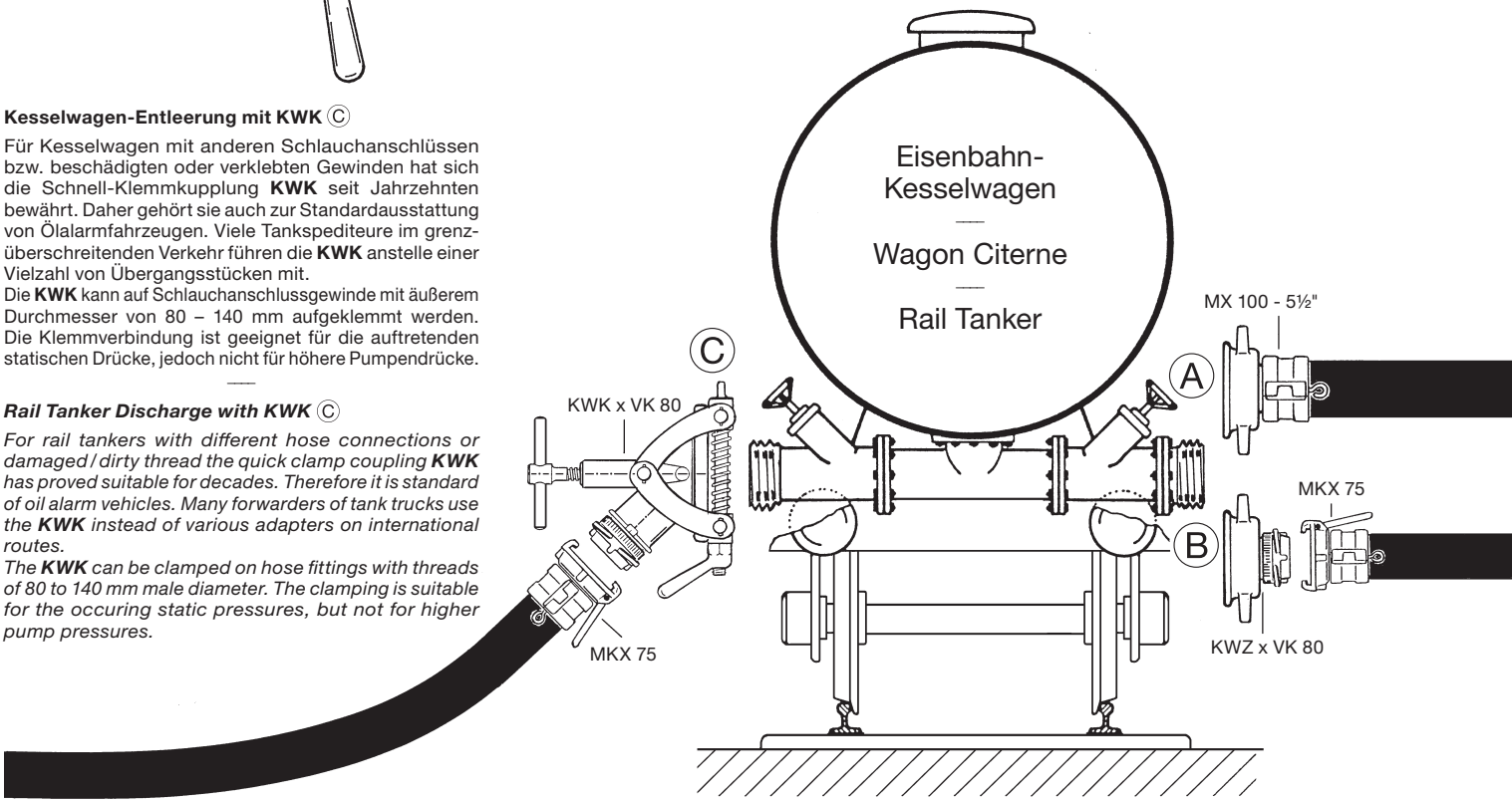

Ersatzteile KWK · *Spare Parts of KWK*

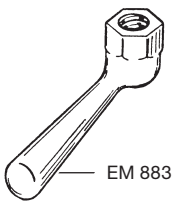

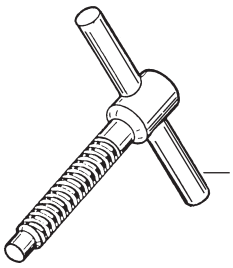

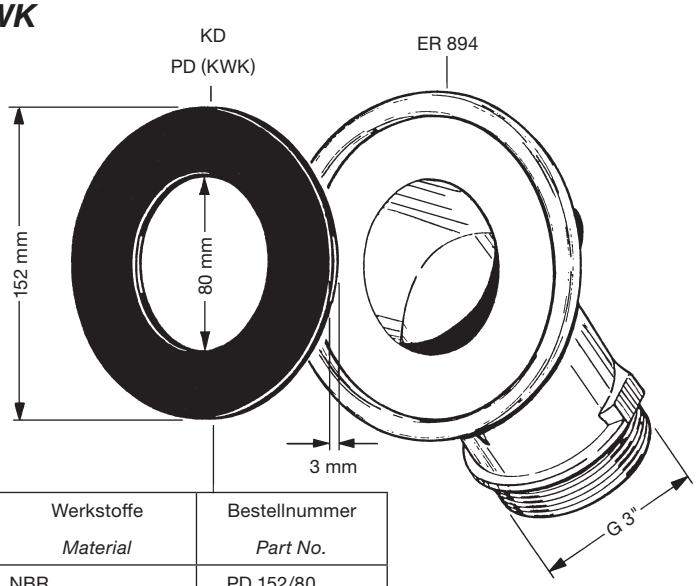

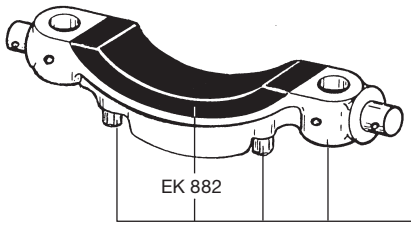

Werkstoffe *Material*	Bestellnummer *Part No.*
NBR	PD 152/80
Viton® / *FKM*	ViD 152/80
PTFE ummantelt *PTFE encapsulated*	PD 152/80 TM

TECHNISCHE ÄNDERUNGEN VORBEHALTEN · NACHDRUCK UND KOPIEN NUR MIT UNSEREM EINVERSTÄNDNIS · *Specifications subject to change without notice · Copyright ELAFLEX*

GRUPPE 3 *Section*	GE-WICHT *Weight Approx.* ≈ kg	ABMESSUNGEN ≈ mm *Dimensions ≈ mm* DN	L	D	k	WERKSTOFFE *Materials*	BESTELL-NUMMER *Part Number* Type
	0,7	25	180	90	68	Ringgewelltes Rohr aus Bronze, entspannt, nicht rückfedernd. Robuste, hochflexible, praxiserprobte Ausführung. Kennzeichnung auf Ovalflansch: VbF/TRbF ⊕ DN · PB > 25 Drehbare Ovalflansche aus geschmiedetem Stahl, galvanisch verzinkt. Lieferung ohne Dichtungen. Dichtungen siehe umseitig. — *Ring corrugated bronze pipe, stress relieved, low resilience.* *Robust, highly flexible, field-proven.* *Marking on oval flange:* *VbF/TRbF ⊕ DN · PB > 25* *Swiveling oval flanges of forged steel, zinc plated.* *Delivered without seals.* *Seals see overleaf.*	BWO 25180
	0,8		240	90	68		BWO 25240
	0,8	32	100	100	78		(BWO 32100)
	0,9		120	100	78		(BWO 32120)
	0,9		180	100	78		BWO 32180
	1,0		240	100	78		BWO 32240
	0,9	40	100	104	82		(BWO 40100)
	0,9		120	104	82		(BWO 40120)
	1,1		180	104	82		BWO 40180
	1,2		240	104	82		BWO 40240
	1,3	50	100	126	100		BWO 50100
	1,5		180	126	100		BWO 50180
	1,6		240	126	100		BWO 50240
	0,6	32	100	100	78	Spezifikation wie BWO, jedoch: einerseits mit drehbarem Isolierflansch aus Polyamid und Flanschdichtung 'NFD' aus NBR (schwarz), andererseits drehbarer Ovalflansch aus galvanisch verzinktem Schmiedestahl. Lieferung mit Dichtung Type PD aus NBR (gelb). — *Specification similar to type BWO, but:* *one end with swiveling insulating polyamide flange and flange seal 'NFD' of NBR (black),* *other end zinc plated forged steel oval flange, fitted with 'PD' seal of NBR (yellow).*	(KW 32100)
	0,6		120	100	78		(KW 32120)
	0,7		180	100	78		KW 32180
	0,8		240	100	78		KW 32240
	0,7	40	100	104	82		KW 40100
	0,7		120	104	82		(KW 40120)
	0,9		180	104	82		KW 40180
	1,0		240	104	82		KW 40240
	0,9	50	100	126	100		KW 50100
	1,0		120	126	100		(KW 50120)
	1,1		180	126	100		KW 50180
	1,2		240	126	100		KW 50240

Bronze-Wellrohre zum Einbau innerhalb der Saugleitung zwischen Zapfsäule (Pumpe) und Erdtank, sowie in Domschächten. Sie dienen als hochflexibles Ausgleichselement zur Überbrückung von Montageabweichungen und Kompensation von Dehnungen und Schwingungen.

Nur für den Einsatz in Saugleitungen, max. Unterdruck 0,9 bar. Erfüllen in Abstimmung mit VdTÜV und PTB die Sicherheitsmerkmale der Druckstufe PN 10, dürfen aber **nicht** in Druckleitungen eingesetzt werden.

—

Flexible bronze pipe connectors *for installation in suction pipe between dispenser (pump) and underground storage tank, as well as within chambers and sumps. They compensate for assembly inaccuracies, thermal expansion and vibration.*

Only for suction service, max. vacuum 0,9 bar. They fulfill the safety requirements for a 10 bar pressure rating, but are ***not*** *to be used in pressure lines.*

Bronze-Wellrohr ohne Dichtungen. Standard-Type, beidseitig mit drehbarem Ovalflansch. Dichtungen Type PD aus NBR gelb siehe umseitig, Dichtungen FD aus ELAPAC blau siehe Seite 383.

Type BWO

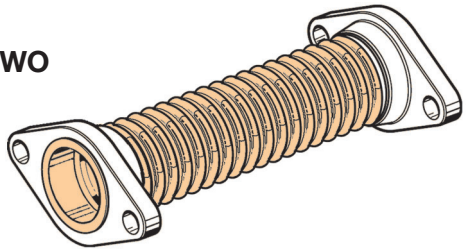

Flexible bronze pipe connector without seals. With swiveling oval flanges on both ends. Seals type PD made of NBR yellow see overleaf, seals type FD made of ELAPAC blue see page 383.

Kathodenschutz-Wellrohr, mit Dichtungen. Type für kathodisch geschützte Anlagen, mit isolierender Trennung.

Einseitig mit drehbarem Isolierflansch inkl. Dichtung PD (gelb), anderseits mit drehbarem Ovalflansch und Dichtung NFD (schwarz).

Type KW

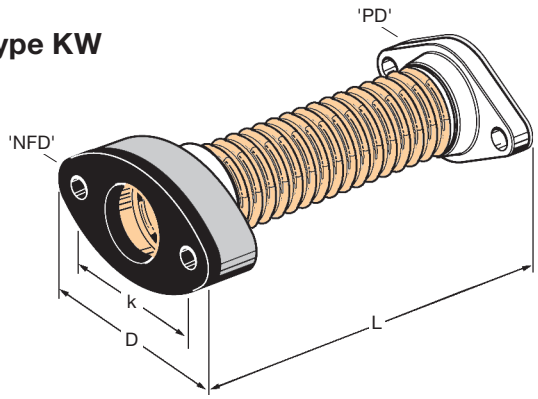

Cathodic protection flexible pipe connector with seals. For electrically insulating, cathodically protected installations.

One end with swiveling insulated flange with PD seal (yellow), other end with swiveling oval flange and NFD seal (black).

Bronze-Wellrohre DN 25-50

FLEXIBLE BRONZE PIPE CONNECTORS DN 25-50

Zubehör + Ersatzteile · *Accessories + Spare Parts*

1

Gewindeflansch

Type GF

Threaded flange

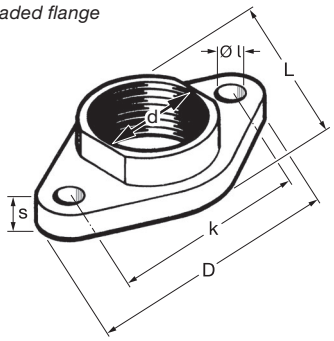

Gewicht *Weight* ≈ kg	Grösse *Size* DN	Abmessungen [mm] *Dimensions* [mm] D	k	Ø l	L	s	Werkstoff *Materials*	Gewinde *Thread Size* G	Bestellnummer *Part Number* Type
0,20	20	76	58	10,0	48	11	Schmiede-stahl — *forged steel*	G 3/4"	GF 20
0,28	25	90	68	12,0	56	12		G 1"	GF 25
0,49	32/25	100	78	12,0	64	14		G 1"	GF 3225
0,39	32	100	78	12,0	64	14		G 1¼"	GF 32
0,45	40	105	82	12,0	70	14		G 1½"	GF 40
0,61	50	126	100	12,0	80	14		G 2"	GF 50
0,29	25	90	68	12,0	56	12	Schmiedestahl verzinkt, gelb chromatiert — *forged steel zinc plated yellow chromat.*	G 1"	GF 25 ZN
0,49	25	100	78	12,0	64	14		G 1"	GF 3225 ZN
0,39	32	100	78	12,0	64	14		G 1¼"	GF 32 ZN
0,45	40	105	82	12,0	70	14		G 1½"	GF 40 ZN
0,61	50	126	100	12,0	80	14		G 2"	GF 50 ZN

2

Oval-Blindflansch

Type OBF

Oval blind flange

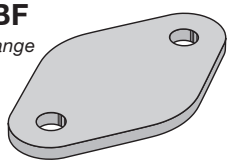

Gewicht *Weight* ≈ kg	Grösse *Size* DN	Abmessungen [mm] *Dimensions* [mm] D	k	Ø l	L	s	Werkstoff *Materials*	Gewinde *Thread Size* G	Bestellnummer *Part Number* Type
0,13	32	100	78	12,0	64	4	Stahl — *steel*	–	OBF 32
0,15	40	105	82	12,0	70	4		–	OBF 40
0,22	50	126	100	12,0	80	4		–	OBF 50

3

Oval-Flanschdichtung

Type PD

Flange seal

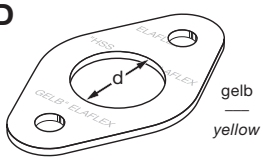

(Blaue ELAPAC-Dichtungen (2 o. 3 mm Stärke) siehe S. 383)

(Blue ELAPAC-seals (2 or 3 mm thickness) see page 383)

Gewicht *Weight* ≈ kg	Grösse *Size* DN	Abmessungen [mm] *Dimensions* [mm] D	d	k	Ø l	L	s	Werkstoff *Materials*	Gewinde *Thread Size* G	Bestellnummer *Part Number* Type
0,006	20	76	20	58	9,5	48	2	NBR gelb — *NBR yellow*	–	PD 20
0,008	25	90	28	68	11,5	56	2		–	PD 25
0,010	32	100	35	78	13,0	64	2		–	PD 32
0,011	40	105	43	82	11,5	70	2		–	PD 40
0,015	50	126	50	100	12,0	80	2		–	PD 50

4

Flanschdichtung für Nylonflansch

Type NFD

Flange seal for nylon flange

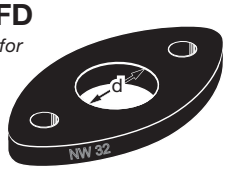

Gewicht *Weight* ≈ kg	Grösse *Size* DN	Abmessungen [mm] *Dimensions* [mm] D	d	k	Ø l	L	s	Werkstoff *Materials*	Gewinde *Thread Size* G	Bestellnummer *Part Number* Type
0,048	32	112	36,0	78	12,0	65	8	NBR schwarz — *NBR black*	–	NFD 32
0,041	40	105	48,0	82	12,0	70	8		–	NFD 40
0,058	50	126	58,0	100	12,0	80	8		–	NFD 50

EINBAUHINWEISE FÜR WELLROHRE

Ein sachgemäßer Einbau ist Voraussetzung für eine lange Lebensdauer der Wellrohre.

Nur für die erwähnten Betriebsbedingungen einsetzen (siehe Vorderseite). Sie sind vor äußeren mechanischen Beschädigungen zu schützen (z. B. Abrutschen von Schraubenschlüsseln). Die beiden drehbaren Flansche der ELAFLEX-Wellrohre verhindern eine Torsion. Deformation an Wellungen am Innenradius muß vermieden werden; bei plattgedrückten Wellungen besteht die Gefahr von Spannungsrissen und Korrosion. Im eingebautem Zustand dürfen sich Wellrohre nicht gegenseitig oder Säulenteile berühren, um Scheuerstellen vorzubeugen.

In angemessenen Zeitabständen sind Wellrohre zu prüfen bzw. Sichtkontrollen durchzuführen. Beschädigte Wellrohre, beispielsweise mit eingedrückten Wellen, sollten ausgetauscht werden.

Gegenflansche: Aus sicherheitstechnischen Gründen empfehlen wir Gewindeflansche Type GF zu wählen (Schmiedestahl, ausreichende Blattstärke).

Als Abdichtung zwischen den Flanschen werden wahlweise die gelben, weicheren PD bzw. die blauen, härteren ELAPAC-Dichtungen (siehe Seite 383) verwendet. Diese decken das Flanschblatt und den Bördelkragen voll ab. Sie sind quellfest, kraftstoffbeständig und flexibel. Die ELAPAC-Dichtungen sind auch in 3 mm Stärke verfügbar.

Die Nylonflansch-Dichtungen NFD entsprechen den Vorschriften auf Durchschlagfestigkeit (kv) und verhindern ein Abwandern des Kathodenschutzstroms.

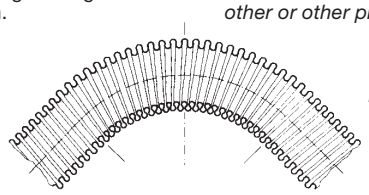

Kleinstzulässiger Biegeradius: Nennweite x 2,5.

—

Minimum bending radius: DN x 2,5.

INSTALLATION HINTS FOR FLEXIBLE PIPES

To achieve a long service life for flexible pipe connectors, please observe the following hints for proper installation.

Only use the parts under the specified operating conditions (see front page). The pipe connectors must be protected against mechanical damage (e.g. damage by wrenches). The two swiveling flanges of ELAFLEX flexible pipe connectors prevent the pipe being twisted. Deformation of the corrugations on the inside of the bend must be avoided: flattening of the corrugations may lead to stress cracking and corrosion. When installed, flexible pipe connectors must not touch each other or other pipework to avoid abrasion.

We suggest regular checks, i.e. visual inspection of flexible pipe connectors at suitable intervals. Damaged parts with deformed corrugations should be replaced.

Counter flanges: For safety reasons we suggest to use original threaded flanges Type GF (made of forged steel, sufficient flange thickness).

As flange seals we suggest either the standard type PD (NBR yellow, soft quality) or the type FD (ELAPAC blue, harder quality, see page 383). These seals completely cover the flange surface and the pipe collar. They are swellproof, fuel resistant and flexible. The ELAPAC-seals are also available in 3 mm thickness.

Nylon flange seals type NFD conform to the specifications for dielectric strength (kv) and prevent migration of the cathodic protection current.

GRUPPE 3 *Section*	GE-WICHT *Weight Approx.* ≈ kg	GRÖSSE *Size* DN mm	in.	d mm	WERKSTOFFE *Materials*	GEWINDE-GRÖSSE *Thread Size* IG	BESTELL-NUMMER *Part Number* Type
	0,22	19	¾"	32,4	Messing KD = NBR — *brass* *KD = NBR*	–	AMB 19
	0,33	25	1"	37,3			AMB 25
	0,54	32	1¼"	46,0			AMB 32
	0,70	38	1½"	54,0			AMB 38
	0,88	50	2"	63,8			AMB 50
	1,35	63	2½"	76,5			AMB 63
	1,35	75	3"	92,2			AMB 75
	2,05	100	4"	120,3			AMB 100
	0,11	19	¾"	32,4	Aluminium KD = NBR — *aluminium* *KD = NBR*	–	AMB 19 Al
	0,16	25	1"	37,3			AMB 25 Al
	0,26	32	1¼"	46,0			AMB 32 Al
	0,29	38	1½"	54,0			AMB 38 Al
	0,35	50	2"	63,8			AMB 50 Al
	0,42	63	2½"	76,5			AMB 63 Al
	0,56	75	3"	92,2			AMB 75 Al
	0,95	100	4"	120,3			AMB 100 Al
	0,21	19	¾"	32,4	Edelstahl 1.4408 KD = Hypalon® CSM — *stainless steel* *AISI 316* *KD = Hypalon® CSM*	–	AMB 19 SS
	0,32	25	1"	37,3			AMB 25 SS
	0,55	32	1¼"	46,0			AMB 32 SS
	0,64	38	1½"	54,0			AMB 38 SS
	0,85	50	2"	63,8			AMB 50 SS
	1,20	63	2½"	76,5			AMB 63 SS
	1,50	75	3"	92,2			AMB 75 SS
	2,55	100	4"	120,3			AMB 100 SS
	0,13	19	¾"	32,1	Messing GD = Polyurethan — *brass* *GD = polyurethane*	G ¾	AVKI 19
	0,19	25	1"	36,7		G 1	AVKI 25
	0,26	32	1¼"	45,5		G 1¼	AVKI 32
	0,42	38	1½"	53,4		G 1½	AVKI 38
	0,46	50	2"	63,0		G 2	AVKI 50
	0,98	63	2½"	75,8		G 2½	AVKI 63
	1,30	75	3"	91,5		G 3	AVKI 75
	1,70	100	4"	119,5		G 4	AVKI 100
	0,04	19	¾"	32,1	Aluminium GD = Polyurethan — *aluminium* *GD = polyurethane*	G ¾	AVKI 19 Al
	0,08	25	1"	36,7		G 1	AVKI 25 Al
	0,08	32	1¼"	45,5		G 1¼	AVKI 32 Al
	0,12	38	1½"	53,4		G 1½	AVKI 38 Al
	0,16	50	2"	63,0		G 2	AVKI 50 Al
	0,29	63	2½"	75,8		G 2½	AVKI 63 Al
	0,32	75	3"	91,5		G 3	AVKI 75 Al
	0,48	100	4"	119,5		G 4	AVKI 100 Al
	0,12	19	¾"	32,1	Edelstahl 1.4408 GD = PTFE — *stainless steel* *AISI 316* *GD = PTFE*	G ¾	AVKI 19 SS
	0,20	25	1"	36,7		G 1	AVKI 25 SS
	0,24	32	1¼"	45,5		G 1¼	AVKI 32 SS
	0,33	38	1½"	53,4		G 1½	AVKI 38 SS
	0,48	50	2"	63,0		G 2	AVKI 50 SS
	1,96	63	2½"	75,8		G 2½	AVKI 63 SS
	1,35	75	3"	91,5		G 3	AVKI 75 SS
	2,15	100	4"	119,5		G 4	AVKI 100 SS

Größen DN 13 (½") und 150 (6") auf Anfrage · *Sizes DN 13 (½") and 150 (6") on request*

ELAFLEX

Blindkappen Type **AMB** n. EN 14420-7, für Vaterteil-Kupplungen AVK, mit einliegender Kupplungsdichtung (KD). Betriebsdruck bis PN 16 (Aluminium-Ausführung bis PN 10). Hebel aus Edelstahl. Kette muss extra bestellt werden (siehe Seite 311).

—

*Dust cap type **AMB** according to EN 14420-7 for male cam lock adapters AVK with captive seal (KD). Working pressure up to PN 16 (aluminium type up tp PN 10). Cams of stainless steel. Chains must be ordered separately (see page 311).*

Type AMB

'Amerikanische' Mutter-Blindkappe

—

'American' female dust cap

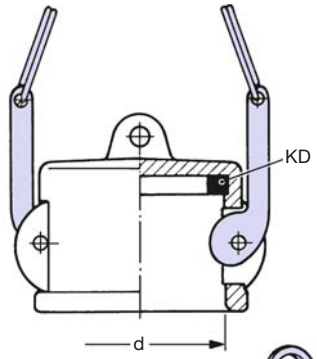

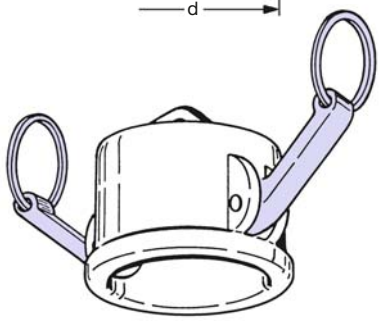

EDELSTAHL Rost frei

Vaterteilkupplung Type **AVKI** nach EN 14420-7, mit Rohr-Innengewinde n. DIN EN ISO 228 und einliegender Gewindedichtung (GD). Betriebsdruck bis PN 16 (Aluminium-Ausführung bis PN 10).

—

*Adapter type **AVKI** acc. to EN 14420-7, with female pipe thread acc. to EN ISO 228 (BSP parallel) and captive thread seal (GD). Working pressure up to PN 16 (aluminium type up to PN 10).*

Type AVKI

'Amerikanische' Vaterkupplung mit Innengewinde

—

'American' adapter coupling with int. parallel thread

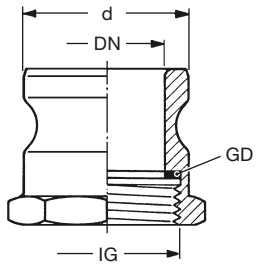

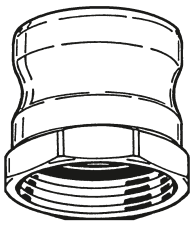

EDELSTAHL Rost frei

Sonderausführungen und Zubehör umseitig.

—

Special types and accessories see overleaf.

TECHNISCHE ÄNDERUNGEN VORBEHALTEN · NACHDRUCK UND KOPIEN NUR MIT UNSEREM EINVERSTÄNDNIS · *Specifications subject to change without notice · Copyright ELAFLEX*

AMB SS / AVKI SS auch lieferbar mit zusätzl. Teflon® PFA-Beschichtung (z.B. beständig gegen Salzsäure und Eisen-III-Chlorid) – **Zusatzbestell-Nr. ... SSE**

*AMB SS / AVKI SS also available with additional Teflon® PFA coating (e.g. resistant to hydrochloric acid and iron-III-chloride) – **Additional part number: ... SSE***

1

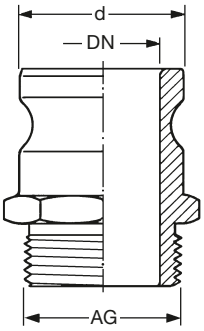

Type AVKA

'Amerikanische' **Vaterkupplung** zur Hebelarmkupplung EN 14420-7 **mit Rohr-Außengewinde**, flachdichtend mit stirnseitiger Dichtfläche. (G = DIN EN ISO 228). Betriebsdruck bis 10 bar.

—

*'American' **male adapter** acc. to EN 14420-7, **with male pipe thread**, with flat sealing surface (G = according to EN ISO 228/BSP parallel). Working pressure up to 10 bar.*

GRÖSSE · *Size* DN mm	in.	d mm	WERKSTOFF *Material*	GEWINDE *Thread size* AG
19	¾"	32,1	lieferbar in Messing, Aluminium, Edelstahl rostfrei — *available in brass, aluminium, stainless steel*	G ¾"
25	1"	36,7		G 1
32	1¼"	45,5		G 1¼
38	1½"	53,4		G 1½
50	2"	63,0		G 2
63	2½"	75,8		G 2½
75	3"	91,5		G 3
100	4"	119,5		G 4

2

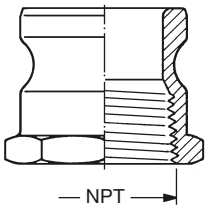

ADAPTER A

Vaterkupplung in amerikanischer Standardausführung **mit konischem NPT-Innengewinde**, gewindedichtend (ohne Dichtfläche). Lieferbar in den Größen DN 13 bis 100 in Messing oder Alu.

—

***Male adapter** in American standard version, **with tapered female thread**, thread sealing (no sealing surface). Sizes: ½" up to 4" of brass or aluminium.*

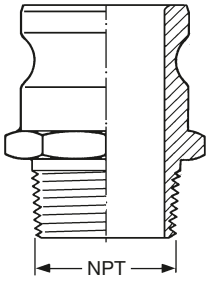

ADAPTER F

Vaterkupplung in amerikanischer Standardausführung **mit konischem NPT-Außengewinde**, gewindedichtend (ohne Dichtfläche). Lieferbar in den Größen DN 13 bis 100 in Messing oder Alu.

—

***Male adapter** in American standard version, **with tapered male thread**, thread sealing (no sealing surface). Sizes: ½" up to 4" of brass or aluminium.*

3

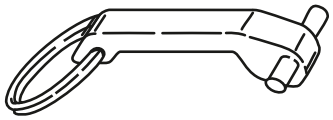

Ersatzhebel mit Bolzen aus Edelstahl n. EN 14420-7. Lieferbar für Kupplungsgrößen DN 13 bis DN 150.

—

***Spare lever** with bolts of stainless steel, according to EN 14420-7. Available sizes DN 13 (1/2") up to 150 (6").*

4

Kupplungsdichtungen Type **AKD** n. EN 14420-7. Lieferbare Größen und Werkstoffe s. Seite 395.

—

***Coupling seal** type **AKD** according to EN 14420-7. Available sizes and materials see page 395.*

5

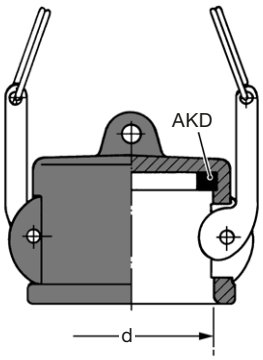

Type AMB-PP-PN 6

'Amerikanische' **Mutter-Blindkupplung aus Polypropylen**, mit einliegender Kupplungsdichtung KD (Werkstoff nach Wunsch). **Nur** für Einsatz bei niedrigen Betriebsdrücken und Temperaturen. Chemische Beständigkeit siehe Seite 356.

—

*'American' **dust cap of polypropylene**, with coupling seal KD (material as required). **Only** for use at low working pressures and low temperatures. Chemical resistance see page 356.*

GRÖSSE · *Size* DN mm	in.	d mm	WERKSTOFF *Material*
25	1"	37,3	Polypropylen, Hebel Edelstahl — *Polypropylene level stainl. steel*
38	1½"	54,0	
50	2"	63,8	

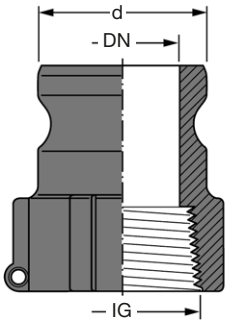

Type AVKI-PP-PN 6

'Amerikanische' **Vaterkupplung aus Polypropylen, mit konischem Innengewinde** nach EN 10226, ohne Gewindedichtung. **Nur** für Einsatz bei niedrigen Betriebsdrücken. Chem. Beständigkeit siehe Seite 356.

—

*'American' **male adapter of polypropylene**, with tapered female thread acc. to EN 10226, without captive seal. **Only** for use at low working pressures and temperatures. Chemical resistance see page 356.*

GRÖSSE · *Size* DN mm	in.	d mm	WERKSTOFF *Material*	GEWINDE *Thread size* (EN 10226)
25	1"	36,7	Polypropylen — *Polypropylene*	1"
38	1½"	53,4		1½"
50	2"	63,0		2"

TECHNISCHE ÄNDERUNGEN VORBEHALTEN · NACHDRUCK UND KOPIEN NUR MIT UNSEREM EINVERSTÄNDNIS · *Specifications subject to change without notice · Copyright ELAFLEX*

GRUPPE 3 *Section*	GE-WICHT *Weight Approx.* ≈ kg	GRÖSSE *Size* DN mm	DN in.	d mm	WERKSTOFFE *Materials*	GEWINDE-GRÖSSE *Thread Size* IG	BESTELL-NUMMER *Part Number* Type
	0,12	19	¾"	32,1	Messing — *brass*	–	AVB 19
	0,16	25	1"	36,7			AVB 25
	0,31	32	1¼"	45,5			AVB 32
	0,38	38	1½"	53,4			AVB 38
	0,50	50	2"	63,0			AVB 50
	0,69	63	2½"	75,8			AVB 63
	0,96	75	3"	91,5			AVB 75
	1,55	100	4"	119,5			AVB 100
	0,04	19	¾"	32,1	Aluminium — *aluminium*	–	AVB 19 Al
	0,06	25	1"	36,7			AVB 25 Al
	0,08	32	1¼"	45,5			AVB 32 Al
	0,08	38	1½"	53,4			AVB 38 Al
	0,17	50	2"	63,0			AVB 50 Al
	0,24	63	2½"	75,8			AVB 63 Al
	0,30	75	3"	91,5			AVB 75 Al
	0,53	100	4"	119,5			AVB 100 Al
	0,09	19	¾"	32,1	Edelstahl 1.4408 (V4A) — *stainless steel AISI 316 / INOX*	–	AVB 19 SS
	0,16	25	1"	36,7			AVB 25 SS
	0,30	32	1¼"	45,5			AVB 32 SS
	0,34	38	1½"	53,4			AVB 38 SS
	0,56	50	2"	63,0			AVB 50 SS
	0,63	63	2½"	75,8			AVB 63 SS
	0,94	75	3"	91,5			AVB 75 SS
	1,65	100	4"	119,5			AVB 100 SS
	0,23	19	¾"	32,4	Messing KD = NBR GD = Polyurethan — *brass KD = NBR GD = polyurethane*	G ¾	AMKI 19
	0,35	25	1"	37,3		G 1	AMKI 25
	0,54	32	1¼"	46,0		G 1¼	AMKI 32
	0,68	38	1½"	54,0		G 1½	AMKI 38
	0,91	50	2"	63,8		G 2	AMKI 50
	1,15	63	2½"	76,5		G 2½	AMKI 63
	1,60	75	3"	92,2		G 3	AMKI 75
	2,35	100	4"	120,3		G 4	AMKI 100
	0,12	19	¾"	32,4	Aluminium KD = NBR GD = Polyurethan — *aluminium KD = NBR GD = polyurethane*	G ¾	AMKI 19 Al
	0,19	25	1"	37,3		G 1	AMKI 25 Al
	0,31	32	1¼"	46,0		G 1¼	AMKI 32 Al
	0,35	38	1½"	54,0		G 1½	AMKI 38 Al
	0,42	50	2"	63,8		G 2	AMKI 50 Al
	0,46	63	2½"	76,5		G 2½	AMKI 63 Al
	0,79	75	3"	92,2		G 3	AMKI 75 Al
	1,15	100	4"	120,3		G 4	AMKI 100 Al *)
	0,26	19	¾"	32,4	Edelstahl 1.4408 (V4A) KD = Hypalon CSM GD = PTEE — *stainless steel AISI 316 L / INOX KD = Hypalon CSM GD = PTEE*	G ¾	AMKI 19 SS
	0,32	25	1"	37,3		G 1	AMKI 25 SS
	0,56	32	1¼"	46,0		G 1¼	AMKI 32 SS
	0,76	38	1½"	54,0		G 1½	AMKI 38 SS
	0,88	50	2"	63,8		G 2	AMKI 50 SS
	1,25	63	2½"	76,5		G 2½	AMKI 63 SS
	1,80	75	3"	92,2		G 3	AMKI 75 SS
	2,65	100	4"	120,3		G 4	AMKI 100 SS

Größen DN 13 (½") und 150 (6") auf Anfrage · *Sizes DN 13 (½") and 150 (6") on request*

ELAFLEX

Blindstopfen Type **AVB** nach DIN EN 14420-7 (DIN 2828) für Mutterteilkupplungen AMK. Betriebsdruck PN 10. Kette muss extra bestellt werden (siehe Seite 311).

*Dust plug type **AVB** according to EN 14420-7 (MIL-C 27487) for cam lock couplers AMK. Working pressure up to PN 10. Chains to be ordered separately (see page 311).*

Type AVB

'Amerikanischer' Vater-Blindstopfen

'American' male dust plug

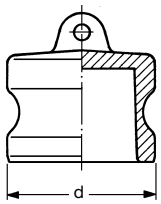

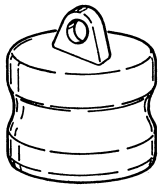

EDELSTAHL Rostfrei

Edelstahl-Typen auch mit zusätzlicher **PFA-Beschichtung** lieferbar (...SSE). Weitere Sonderausführungen + Zubehör umseitig.

*Stainless steel types also available with additional **PFA coating** (...SSE). Further special types + accessories see overleaf.*

Mutterteilkupplungen Type **AMKI** n. DIN EN 14420-7 (DIN 2828), mit Rohr-Innengewinde nach DIN EN ISO 228 und einliegender Gewindedichtung (GD), mit Kupplungsdichtung (KD). Hebel aus Edelstahl. Betriebsdruck PN 16.

*Couplers type **AMKI** according to EN 14420-7 (MIL-C 27487), with female pipe thread according to EN ISO 228 (BSP parallel) and captive thread seal (GD), with coupler seal (KD). Cams of stainless steel. Working pressure up to PN 16.*

Type AMKI

'Amerikanische' Mutterkupplung mit Innengewinde

'American' female coupler with female parallel thread

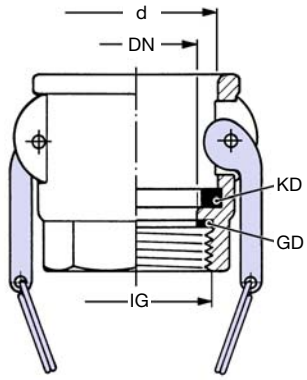

EDELSTAHL Rostfrei

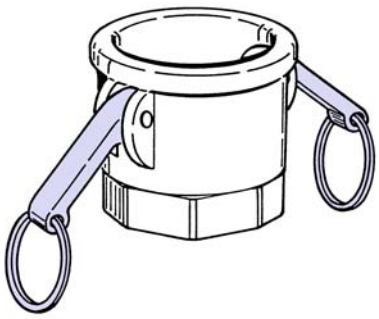

1994
Revision 6.2013

*) Auch lieferbar als Gashebelanschluss gem. VOC-Richtlinie 94/63/EG + 20. BImSchV. **Bestellnummer: AMKI 100 Al Druckstern**, siehe Information 11.03

*Also available as vapour recovery coupling acc. European VOS guidelines 94/63/EG. **Part Number: AMKI 100 Al with opening rod**, see information 11.03*

Hebelarm-Kupplungen DIN 2828

1

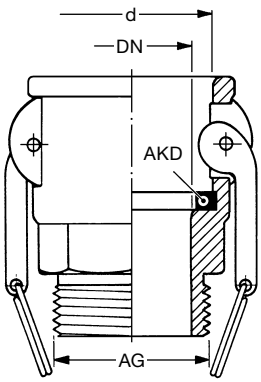

Type AMKA

'Amerikanische' **Mutterkupplung** zur Hebelarmkupplung nach DIN EN 14420 - 7 (DIN 2828) **mit Rohr-Außengewinde**, flachdichtend mit stirnseitiger Dichtfläche (G = DIN EN ISO 228). Betriebsdruck bis 10 bar. Kupplungsdichtung **AKD** aus NBR.

—

*'American' **female coupler** acc. to EN 14420 - 7 (MIL-C 27487), **with male pipe thread**, with flat sealing surface (G = acc. to EN ISO 228 / BSP parallel). Working pressure up to 10 bar. Coupling seal **AKD** in NBR.*

GRÖSSE · *Size* DN mm	DN in.	d mm	WERKSTOFF *Material*	GEWINDE *Thread size* AG
19	¾"	32,4	lieferbar in Messing, Aluminium, Edelstahl rostfrei — *available in brass, aluminium, stainless steel*	G ¾
25	1"	37,3		G 1
32	1¼"	46,0		G 1¼
38	1½"	54,0		G 1½
50	2"	63,8		G 2
63	2½"	76,5		G 2½
75	3"	92,2		G 3
100	4"	120,3		G 4

2

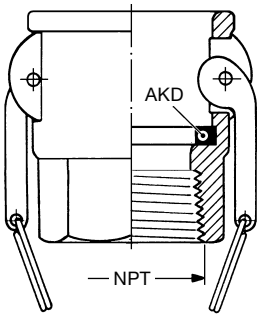

Type AMKI...NPT (Form D)

Mutterkupplung in amerikanischer Standardausführung **mit konischem NPT-Innengewinde**, gewindedichtend (ohne Dichtfläche). Lieferbar in den Größen DN 13 bis 150 in Messing oder Alu.

—

***Female coupler** in American standard version, **with tapered female thread**, thread sealing (no sealing surface). Sizes: 1/2" up to 6" in brass or aluminium.*

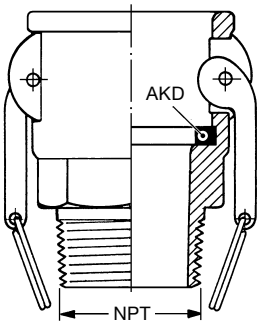

Type AMKA...NPT (Form B)

Mutterkupplung in amerikanischer Standardausführung **mit konischem NPT-Außengewinde**, gewindedichtend (ohne Dichtfläche). Lieferbar in den Größen DN 13 bis 150 in Messing oder Alu.

—

***Female coupler** in American standard version, **with tapered male thread**, thread sealing (no sealing surface). Sizes: 1/2" up to 6" in brass or aluminium.*

3

Type AMK

Schlauchkupplungen zum 'amerikanischen' Hebelarm-Kupplungssystem n. EN 14420 - 7 für SPANNFIX u. SPANNLOC-Sicherheitseinband siehe Seite 255.

—

'American' hose couplings, according to EN 14420 - 7 for SPANNFIX + SPANNLOC safety clamps, s. page 255.

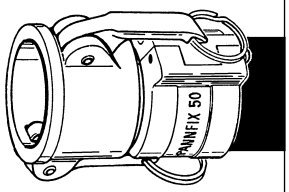

Type AVK

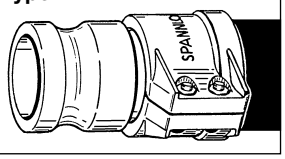

4

Type AMKS...SK (Form C)

Schlauchstutzen in amerikanischer Standardausführung für Schelleneinband siehe Seite 256.

Hose couplings in American standard version with shanks for attachement by clamps see page 256.

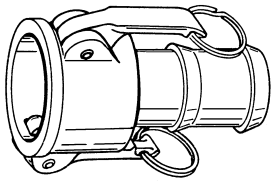

Type AVKS...SK (Form E)

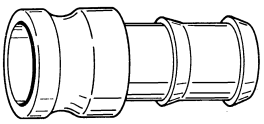

5

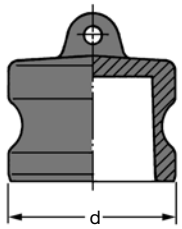

Type AVB - PP (PN 6)

'Amerikanische' **Vater-Blindkupplung aus Polypropylen**. Chemische Beständigkeit s. Seite 356.

—

*'American' **dust plug of polypropylene**. Chemical resistance see page 356.*

GRÖSSE · *Size* DN mm	DN in.	d mm	WERKSTOFF *Material*
25	1"	36,7	Polypropylen, — *polypropylene*
38	1½"	53,4	
50	2"	63,0	

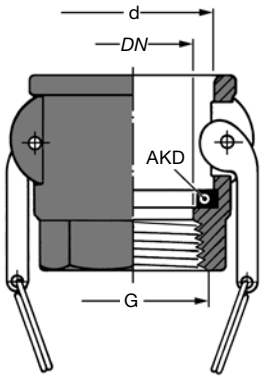

Type AMKI - PP (PN 6)

'Amerikanische' **Mutterkupplung mit konischem Innengewinde** aus **Polypropylen** nach DIN EN 10226 ohne Gewindedichtung. Mit Kupplungsdichtung AKD (Werkstoff nach Wunsch). Chemische Beständigkeit s. S. 356. Betriebsdruck bis 6 bar.

—

*'American' **female coupler of polypropylene, with female tapered thread** acc. to EN 10226, without captive seal. With coupling seal AKD (material as required). Chemical resistance see page 356. Working pressure up to 6 bar.*

GRÖSSE · *Size* DN mm	DN in.	d mm	WERKSTOFF *Material*	GEWINDE *Thread Size* (DIN 2999)
25	1"	37,3	Polypropylen Hebel Edelstahl — *polypropylene level stainl. steel*	1"
38	1½"	54,0		1½"
50	2"	63,8		2"

GRUPPE 3 Section	GE-WICHT Weight Approx. ≈ kg	ABMESSUNGEN Dimensions ≈ mm DN	D	L	WERKSTOFFE Materials	FORM Style	NENN-DRUCK PN bar	GE-WINDE Thread Size IG	BESTELL-NUMMER Part Number Type
	1,4	25	56	69	Gehäuse: bis 2" = Messing ab 2½" = Rotguss GD: PU (Polyurethan) O-Ringe: FPM (Viton®) — *Body: up to 2" = brass from 2½" = bronze GD: PU (Polyurethane) O-rings: FPM (Viton®)*	A	16	G ¾"	DDC-M 25-¾" Ms
	1,4							G 1"	DDC-M 25-1" Ms
	2,6	50	70	137,5		B		G 1½"	DDC-M 50-1½" Ms
	2,4							G 2"	DDC-M 50-2" Ms
	7,3	65	105	190		C		G 2½"	DDC-M 65-2½" Ms
	7,2			186				G 3"	DDC-M 65-3" Ms
	8,5	80	119	192				G 3"	DDC-M 80-3" Ms
	18,7	100	164	223				G 4"	DDC-M 100-4" Ms
	0,5	25	56	110	Gehäuse: Aluminium, Innenteile buntmetallfrei GD: PU (Polyurethan) O-Ringe: FPM (Viton®) — *Body: aluminium, inner parts free of non-ferrous metal GD: PU (Polyurethane) O-rings: FPM (Viton®)*	A	16	G ¾"	DDC-M 25-¾" Al
	0,5							G 1"	DDC-M 25-1" Al
	1,2	50	70	137,5		B		G 1½"	DDC-M 50-1½" Al
	1,1							G 2"	DDC-M 50-2" Al
	3,7	65	105	190		C	10	G 2½"	DDC-M 65-2½" Al
	3,7			186				G 3"	DDC-M 65-3" Al
	4,2	80	119	192				G 3"	DDC-M 80-3" Al
	7,8	100	164	223				G 4"	DDC-M 100-4" Al
	25,0	150	238	343		D		G 6"	DDC-M 150-6" Al
	1,3	25	56	110	Gehäuse: Edelstahl 1.4404 GD: PTFE (Teflon®) O-Ringe: FPM (Viton®) — *Body: stainless steel AISI 316 L GD: PTFE (Teflon®) O-rings: FPM (Viton®)*	A	25	G ¾"	DDC-M 25-¾" SS
	1,3							G 1"	DDC-M 25-1" SS
	2,5	50	70	137,5		B		G 1½"	DDC-M 50-1½" SS
	2,3							G 2"	DDC-M 50-2" SS
	7,1	65	105	186		C		G 2½"	DDC-M 65-2½" SS
	7,0							G 3"	DDC-M 65-3"SS
	8,1	80	119	192				G 3"	DDC-M 80-3" SS
	16,8	100	164	223				G 4"	DDC-M 100-4" SS
	50,0	150	238	343		D		G 6"	DDC-M 150-6" SS

DDC-Trockenkupplungen werden eingesetzt, wenn im Vollschlauchsystem aggressive oder umweltgefährdende Medien unter Druck schnell an- und abgekuppelt und hierbei ein Auslaufen von Flüssigkeiten verhindert werden soll.
Sie dienen zur Be- und Entladung (Oben- und Untenbefüllung), Umladung und Verteilung von Chemie- und Mineralölprodukten, AdBlue® und Biokraftstoffen, Flüssiggasen, Pharmazeutika, Farben, Lebensmitteln und gefährlichen Abfallstoffen. DDC-Trockenkupplungen werden u.a. bei Tankwagen, Kesselwagen, Verladearmen, 'Schlauchbahnhöfen' und an IBC-Containern verwendet.

Wir empfehlen die Verwendung unserer Staubschutzstopfen, siehe Rückseite:
Sie schützen die Kupplungen vor dem Eindringen von Schmutz und erhöhen ihre Lebensdauer.

Sonder-Werkstoffe:
Andere Gehäusewerkstoffe wie PEEK oder Hastelloy sowie Sonderdichtungen (O-Ringe) aus EPDM, NBR, HNBR, FFKM (Perlast®, Chemraz®, Kalrez®) auf Anfrage. Bitte Einsatzbedingungen und gewünschte Medienbeständigkeit angeben.

Sondertypen:
Type DAC, DN 65, zur Untenbefüllung von Flugfeldtankwagen, PN 10, Anschluss nach ISO 45.
Type DGC, DN 20 – DN 80, für Flüssiggas, Anschluss nach EN 13760, siehe Seite 349a.
Alle DDC-, DAC- und DGC-Kupplungen auch mit NPT-Gewinde oder Flanschanschluss lieferbar.

– Für weitere Informationen siehe Broschüre 'Mann Tek – DDC Trockenkupplungen' –

Dry Disconnect Couplings are used within wet hose systems to connect and disconnect hose and pipe quickly and without spillage, under pressure. This is recommended for aggressive and environmentally dangerous media.
DDC serve for loading and unloading (top- and bottom loading), transfer and distribution of chemicals, petroleum based products, AdBlue® and biofuels, pharmaceuticals, paints, foodstuff and hazardous waste. Among other, DDC are in operation on road and rail tankers, loading arms, manifolds and IBC containers.

We recommend the use of dust plugs, see overleaf:
Dust caps reliably protect the coupling against entering dirt and increase product lifetime.

Special Materials:
Other body materials such as PEEK or Hastelloy are available on request. Special seals (O-rings) of EPDM, NBR, HNBR, FFKM (Perlast®, Chemraz®, Kalrez®). Please indicate use and operation conditions as well as required resistance to media.

Special Types:
***Type DAC**, DN 65, for bottom loading of aircraft refuellers, PN 10, coupling type acc. ISO 45.*
***Type DGC**, DN 20 – DN 80, für L.P. gas, coupling type acc. EN 13760, see page 349a.*
All DDC, DAC and DGC couplings are also available with NPT thread or flange connection.

– For further Informations see Brochure 'Mann Tek – DDC Dry Disconnect Couplings' –

AdBlue® ist ein eingetragenes Warenzeichen des VDA. *AdBlue® is a registered trademark of VDA.*

DDC-Trockenkupplung, Mutterteil (Schlauchteil) mit integriertem Drehgelenk. Entspricht NATO STANAG 3756. Fabrikat Mann Tek. Selbstschließende Armatur für flüssige Medien (SS auch für verflüssigte Gase). Kuppelbar bis 7 bar Leitungsdruck. Temperaturbereich -20° bis +80°C; für höhere Anforderungen zwischen -50°C und +200°C ist die Eignung materialabhängig und muss gesondert vereinbart werden.
Zertifikate: TÜV TÜ.AGG.304-99, APRAGAZ File ref. 0302/P5832.
Kompatibel zu Trockenkupplungen anderer Hersteller.

***Dry Disconnect Coupling, female** (hose unit) with integrated swivel. Corresponds to NATO STANAG 3756. Mann Tek brand. Self locking coupling for liquid media (Stainless Steel also for liquified gas). Can be coupled up to 7 bar. Temperature range -20°C up to +80°C; fulfilment of larger temperature range from -50°C up to +200°C is possible, depending on material.*
Certificates: TÜV TÜ.AGG.304-99, APRAGAZ File ref. 302/P5832.
Compatible with dry couplings of other manufacturers.

Type DDC-M

Form A:
mit aufgerauhter Griffläche, Rohr-Innengewinde DIN EN ISO 228

Style A:
Grip surface with knurling, BSP female thread EN ISO 228

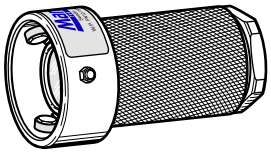

Form B:
mit einem Handgriff, Rohr-Innengewinde DIN EN ISO 228

Style B:
with one handle, BSP female thread EN ISO 228

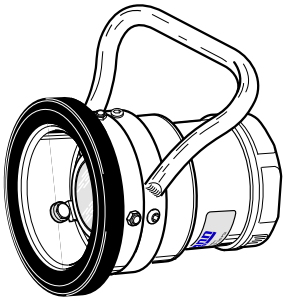

Form C:
mit zwei Handgriffen, Rohr-Innengewinde DIN EN ISO 228

Style C:
with two handles, BSP female thread EN ISO 228

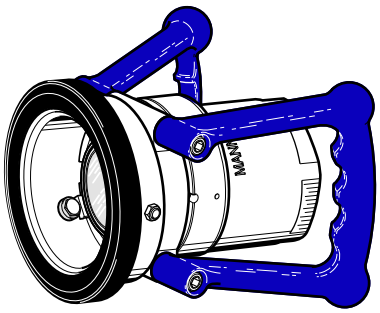

Form D:
wie Form C, aber mit Rundgriff

Style D:
like style C, but with ring handle

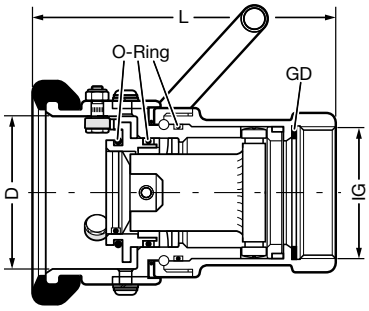

Bitte Kuppeldurchmesser (D) unbedingt beachten.
Verwechslungsgefahr bei DN 65 und DN 80.

Please observe coupler diameter (D).
Possibility of mix-up at DN 65 and DN 80.

TECHNISCHE ÄNDERUNGEN VORBEHALTEN · NACHDRUCK UND KOPIEN NUR MIT UNSEREM EINVERSTÄNDNIS · *Specifications subject to change without notice · Copyright ELAFLEX*

GE-WICHT *Weight Approx.* ≈ kg	ABMESSUNGEN *Dimensions ≈ mm* Kuppeldurchmesser *coupler diameter* DN	D	H	WERKSTOFFE *Materials*	BESTELL-NUMMER *Part Number* Type
0,06	20/25	56	30	Gehäuse: Polyethylene (6": Aluminium) O-Ringe: FPM (Viton®) — *Body: PE (6": Al) O-rings: FPM (Viton®)*	DDC – S 1" PE
0,12	40/50	70	50		DDC – S 2" PE
0,27	65	105	54		DDC – S 2½" PE
0,33	80	119	54		DDC – S 3" PE
0,44	100	164	50		DDC – S 4" PE
1,18	150	238	56		DDC – S 6" Al

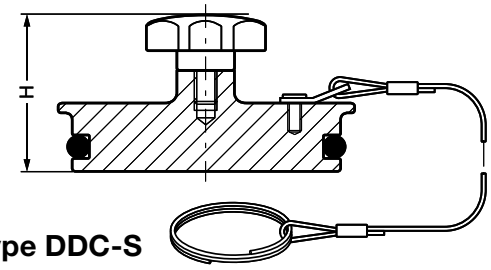

Type DDC-S

Blindstopfen für DDC – M
alternativ auch in Aluminium und in Edelstahl lieferbar

Dust Plug *for DDC – M*
alternatively also available in aluminium and stainless steel

DURCHFLUSSDIAGRAMM (Druckverlust) für DDC und DAC
FLOW DIAGRAM (Pressure Drop) for DDC and DAC

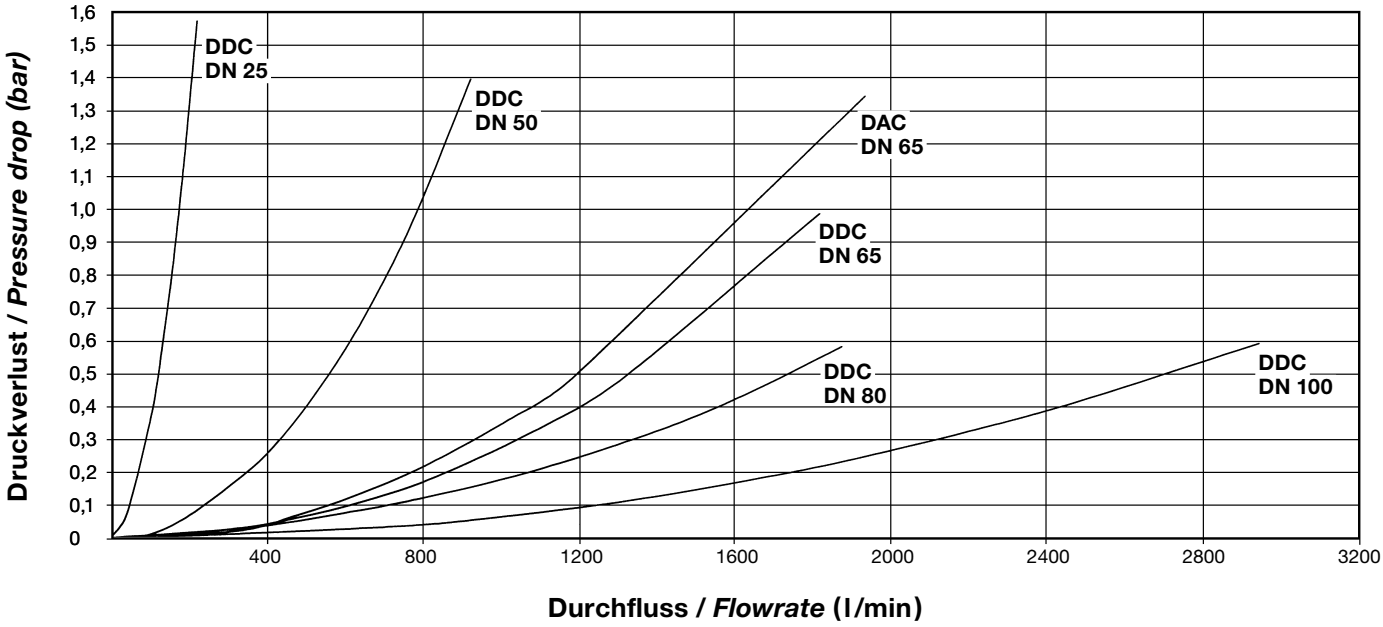

Prüfbedingungen: Nach STANAG 3756
Flüssigkeit: n-paraffin
Temperatur: 20° C
Dichte: 0,75 kg/dm³
Viskosität: 1,75 mm²/s

Test Conditions: *Acc. to STANAG 3756*
Test fluid: n-paraffin
Temperature: 20° C
Density: 0,75 kg/dm³
Viscosity: 1,75 mm²/s

SELEKTIVSYSTEM
SELECTIVITY SYSTEM

Zur Vermeidung von versehentlichen Produktverwechslungen und -vermischungen kann jede DDC-Trockenkupplung mit einem Selektivsystem ausgestattet werden.
Dazu werden bei der Fertigung im Mutterteil Zapfen, im Vaterteil Öffnungen angebracht, die genau ineinander passen. Ein falsches Kuppeln kann dadurch ausgeschlossen werden.
Je nach Kupplungsgröße haben Sie bis zu 21 verschiedene Kombinationsmöglichkeiten.
Die Selektivsysteme von Todo, Avery Hardoll, Emco und Fort Vale werden unterstützt. Weitere Informationen auf Anfrage.

To prevent accidental mixing of media each DDC hose and tank unit can be fitted with a selectivity system.
During production hose units are fitted with pins and tank units are fitted with slots which exactly grip into each other. A wrong coupling can be excluded.
Depending on coupling size you have the choice of up to 21 alternatives for the combination of selectivity positions.
The Selectivity Systems of NATO STANAG 3756, Todo, Avery Hardoll, Emco, Fulcrum and Fort Vale are supported. Please ask for additional information.

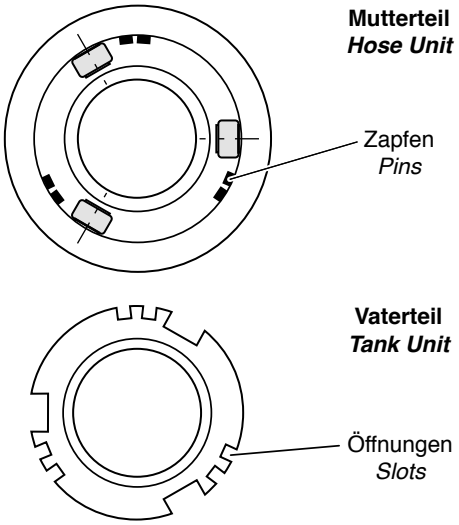

GRUPPE 3 Section	GE-WICHT Weight Approx. ≈ kg	ABMESSUNGEN Dimensions ≈ mm DN	D	L	WERKSTOFFE *) Materials *)	FORM Style	NENN-DRUCK PN bar	GE-WINDE Thread Size G	BESTELL-NUMMER Part Number Type
	0,7	25	56	69	Gehäuse: bis 2" = Messing ab 2½" = Rotguss GD: PU (Polyurethan) O-Ringe: FPM (Viton®) — *body: up to 2" = brass from 2½" = bronze* *GD: PU (Polyurethane)* *O-rings: FPM (Viton®)*	A	16	¾"	DDC-V 25-¾" Ms
	0,7							1"	DDC-V 25-1" Ms
	1,6			66		B		–	DDC-V 25-F Ms
	1,3	50	70	100		A		1½"	DDC-V 50-1½" Ms
	1,1			92,5		A		2"	DDC-V 50-2" Ms
	2,8			74,5		B		–	DDC-V 50-F Ms
	2,7	65	105	142		A		2½"	DDC-V 65-2½" Ms
	2,9			134				3"	DDC-V 65-3" Ms
	4,4			112		B		–	DDC-V 65-F Ms
	3,2	80	119	134		A		3"	DDC-V 80-3" Ms
	4,5			112		B		–	DDC-V 80-F Ms
	7,5	100	164	156		A		4"	DDC-V 100-4" Ms
	10,1			133,5		B		–	DDC-V 100-F Ms
	0,3	25	56	69	Gehäuse: Aluminium, Innenteile buntmetallfrei GD: PU (Polyurethan) O-Ringe: FPM (Viton®) — *body: aluminium, inner parts free of non-ferrous metal* *GD: PU (Polyurethane)* *O-rings: FPM (Viton®)*	A	16	¾"	DDC-V 25-¾" Al
	0,3							1"	DDC-V 25-1" Al
	1,1			66		B		–	DDC-V 25-F Al
	0,5	50	70	100		A		1½"	DDC-V 50-1½" Al
	0,4			92,5		A		2"	DDC-V 50-2" Al
	1,1			74,5		B		–	DDC-V 50-F Al
	0,9	65	105	134		A	10	2½"	DDC-V 65-2½" Al
	0,9							3"	DDC-V 65-3" Al
	2,1			112		B		–	DDC-V 65-F Al
	1,1	80	119	134		A		3"	DDC-V 80-3" Al
	2,2			112		B		–	DDC-V 80-F Al
	2,2	100	164	156		A		4"	DDC-V 100-4" Al
	2,8			133,5		B		–	DDC-V 100-F Al
	7,2	150	236	245		A		6"	DDC-V 150-6" Al
	9,6			200		B		–	DDC-V 150-F Al
	0,7	25	56	76	Gehäuse: Edelstahl 1.4404 GD: PTFE (Teflon®) O-Ringe: FPM (Viton®) — *body: stainless steel AISI 316 L* *GD: PTFE (Teflon®)* *O-rings: FPM (Viton®)*	A	25	¾"	DDC-V 25-¾" SS
	0,7							1"	DDC-V 25-1" SS
	1,5			66		B		–	DDC-V 25-F SS
	1,3	50	70	100		A		1½"	DDC-V 50-1½" SS
	1,0			92,5		A		2"	DDC-V 50-2" SS
	3,2			74,5		B		–	DDC-V 50-F SS
	3,9	65	105	142		A		2½"	DDC-V 65-2½" SS
	3,7			134				3"	DDC-V 65-3" SS
	5,0			112		B		–	DDC-V 65-F SS
	3,0	80	119	136		A		3"	DDC-V 80-3" SS
	5,5			113,5		B		–	DDC-V 80-F SS
	6,1	100	164	156		A		4"	DDC-V 100-4" SS
	9,3			133,5		B		–	DDC-V 100-F SS
	22,4	150	236	245		A	16	–	DDC-V 150-F SS

Wir empfehlen die Verwendung unserer Staubschutzkappen, siehe Rückseite: Kappen schützen die Kupplungen vor dem Eindringen von Schmutz und erhöhen damit die Lebensdauer.

*) **Werkstoffe**: Andere Gehäusewerkstoffe wie PEEK oder Hastelloy auf Anfrage. Mögliche Sonderdichtungen (O-Ringe) aus EPDM, NBR, HNBR, FFPM (Chemraz®, Kalrez®) lieferbar.

– Für weitere Informationen siehe Broschüre 'Mann Tek - DDC Trockenkupplungen' –

—

***We recommend the use of dust caps, see overleaf**: Dust caps reliably protect the coupling against entering dirt and therefore increase the product lifetime.*

*) ***Materials**: Other body materials such as PEEK or Hastelloy are available on request. Special O-Ring types of EPDM, NBR, HNBR, FFPM (Chemraz®, Kalrez®) available.*

– For further Informations see Broschure 'Mann Tek - DDC Dry Disconnect Couplings' –

DDC-Trockenkupplung, Vaterteil (Festteil), n. NATO STANAG 3756. Fabrikat Mann Tek. Selbstschließende Armatur für flüssige Medien (SS auch für verflüssigte Gase). Kuppelbar bis 7 bar Leitungsdruck. Temperaturbereich -20°C bis +80°C, für höhere Anforderungen zwischen -50°C und +200°C ist die Eignung materialabhängig und muss gesondert vereinbart werden.

Zertifikate: TÜV TÜ.AGG.304-99, APRAGAZ File ref. 0302/P5832. Kompatibel zu Trockenkupplungen von Emco, Avery Hardoll, Todo. Standardausführungen mit Rohr-Innengewinde nach EN ISO 228 oder mit Flansch. Weitere Ausführungen auf Anfrage.

—

***Dry Disconnect Coupling, male** (tank unit) non swiveling tank unit acc. NATO STANAG 3756. Mann Tek brand. Self locking coupling for liquid media (Stainless Steel also for liquified gas). Can be coupled up to 7 bar. Temperature range -20°C up to +80°C; fulfilment of larger temperature range -50°C up to +200°C is possible, depending on material.*

Certificates: TÜV TÜ.AGG.304-99, APRAGAZ File ref. 0302/P5832. Compatible with dry disconnect couplings from Emco, Avery Hardoll and Todo. Standard types with BSP female thread acc. EN ISO 228 or with flange. Other types on request.

Type DDC-V

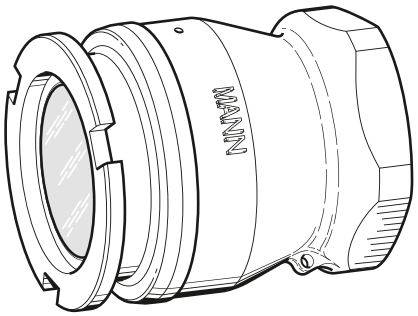

Form A: Rohr-Innengewinde DIN EN ISO 228
***Style A**: BSP female thread EN ISO 228*

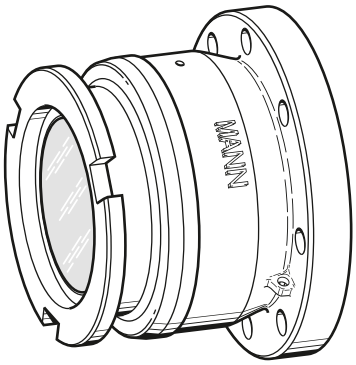

Form B: Flanschausführung-Maße verfügbarer Flanschnormen (DIN, ASA, TW, TTMA) siehe Rückseite.
***Style B**: flange type-dimensions for available standards (DIN, ASA, TW, TTMA) see overleaf.*

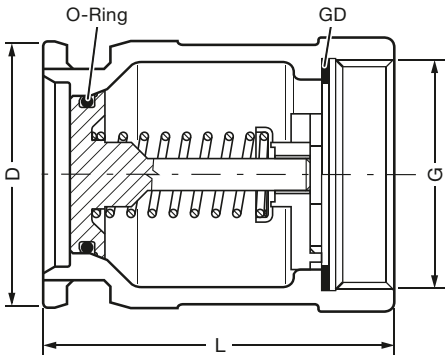

Bitte Kuppeldurchmesser (D) unbedingt beachten. Verwechslungsgefahr bei DN 65 und DN 80.

Please observe coupler diameter (D). Possibility of mix-up at DN 65 and DN 80.

TECHNISCHE ÄNDERUNGEN VORBEHALTEN · NACHDRUCK UND KOPIEN NUR MIT UNSEREM EINVERSTÄNDNIS · *Specifications subject to change without notice · Copyright ELAFLEX*

GE-WICHT *Weight Approx.* ≈ kg	ABMESSUNGEN *Dimensions ≈ mm* Kuppeldurchmesser *coupler diameter* DN	D	H	WERKSTOFFE *Materials*	BESTELL-NUMMER *Part Number* Type
0,13	25	56	41	Gehäuse: Polyethylene Dichtung: NBR oder Viton® — *body: PE* *seal: NBR or Viton®*	DDC-K 1" PE
0,18	50	70	44		DDC-K 2" PE
0,35	65	105	53		DDC-K 2½" PE
0,38	80	119	53		DDC-K 3" PE
0,50	100	164	65		DDC-K 4" PE
1,40	150	236	86	Aluminium / *FPM*	DDC-K 6" Al

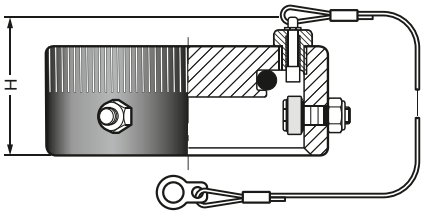

Type DDC-K

Blindkappe für DDC-V, alternativ auch in Aluminium, NBR und in Edelstahl lieferbar

—

Dust Cap *for DDC-V, alternatively also available in aluminium, NBR and stainless steel*

Flanschabmessungen und Abmessungen für DDC-V
Flange Types and Measurements for DDC-V

Mögliche Flanschgrößen bis DN 200 (8"). DDC-Vaterteile können grundsätzlich in jedem Werkstoff mit jedem Flanschtyp hergestellt werden. Bitte geben Sie die genaue Flanschbezeichnung an. Passende Flanschdichtungen siehe Seite 381/383. Dichtflächengröße siehe Seite 368. Alle Flanschen sind auch ungebohrt lieferbar.

—

Available flange size up to DN 200 (8"). DCC tank units can be produced in virtually all body materials and types. Please specify the exact flange type required. Suitable seals see page 381/383. Sealing surface dimensions see page 368. All flanges are also available undrilled.

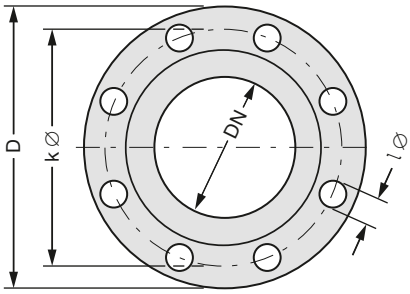

NENN-WEITE *Diameter Nominal* DN [mm/in.]	AUSSEN-Ø *Outside Diameter* D [mm]	LOCH-KREIS *Bolt Circle* k Ø [mm]	SCHRAUBEN-LÖCHER *Bolt Holes* Anzahl	l Ø	FLANSCH-NORM *Flange Standard*
20 (¾")	105	75	4	14	DIN PN 10/16
					DIN PN 25
	98,4	69,9		15,9	ASA 150
	117,5	82,5		19	ASA 300
25 (1")	115	85	4	14	DIN PN 10/16
					DIN PN 25
	108	79,4		15,9	ASA 150
	123,8	88,9		19	ASA 300
40 (1½")	150	110	4	18	DIN PN 10/16
					DIN PN 25
	127	98,4		15,9	ASA 150
	155,6	114,3		22,2	ASA 300
50 (2")	140	110	4	14	DIN PN 6
	165	125		18	DIN PN 10/16
					DIN PN 25
	152,4	120,7		19	ASA 150
	165,1	127	8	19	ASA 300
	114	95	6	11	TTMA 2"

NENN-WEITE *Diameter Nominal* DN [mm/in.]	AUSSEN-Ø *Outside Diameter* D [mm]	LOCH-KREIS *Bolt Circle* k Ø [mm]	SCHRAUBEN-LÖCHER *Bolt Holes* Anzahl	l Ø	FLANSCH-NORM *Flange Standard*
65 (2½")	160	130	4	14	DIN PN 6
	185	145	4	18	DIN PN 10/16
			8		DIN PN 25
	177,8	139,7	4	19	ASA 150
	190,5	149,2	8	22,2	ASA 300
80 (3")	154	130	8	11	TW 1 DIN 28459
	190	150	4	18	DIN PN 6
	200	160	8	18	DIN PN 10/16
					DIN PN 25
	190,5	152,4	4	19	ASA 150
	209,6	168,3	8	22,2	ASA 300
	143	124		11	TTMA 3"
100 (4")	174	150	8	14	TW 3 DIN 28459
	210	170	4	18	DIN PN 6
	220	180	8	18	DIN PN 10/16
	235	190		22	DIN PN 25
	228,6	190,5		19	ASA 150
	254	200		22,2	ASA 300
	168	149		11	TTMA 4"

Funktionsprinzip von DDC-Trockenkupplungen
Functioning of DDC-Couplings

Zum Kuppeln wird das Mutterteil im Uhrzeigersinn gedreht. Nach 15° sind Mutter- und Vaterteil fest verbunden. Durch eine weitere Drehung um 100° werden über eine Wendelnut beide Ventile in das Vaterteil bewegt, so dass der Durchfluss freigegeben wird. Bei einer Drehung gegen den Uhrzeigersinn wird der Durchfluss wieder gesperrt, und die Teile können entkuppelt werden.

—

A turn of 15 degrees clockwise locks the hose unit (coupler) to the tank unit (adapter), keeping the piston valves closed in this position. When the unit is turned a further 100 degrees helical slots transform the rotation movement to move both valves into the tank unit so that the medium can flow. When a similar turn is made counter-clockwise, the flow is stopped and a disconnection can be made.

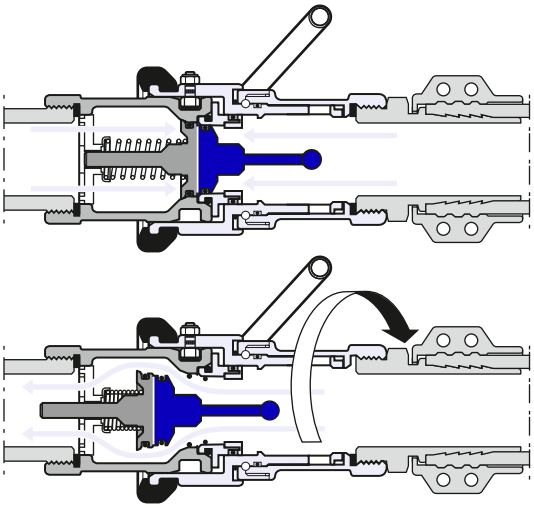

Wartungshinweise sowie Montageanleitungen können abgerufen werden.
Service hints and installation manuals on request.

TECHNISCHE ÄNDERUNGEN VORBEHALTEN · NACHDRUCK UND KOPIEN NUR MIT UNSEREM EINVERSTÄNDNIS · Specifications subject to change without notice · Copyright ELAFLEX

GRUPPE 3 Section	GE-WICHT Weight Approx. ≈ kg	ABMESSUNGEN Dimensions ≈ mm DN	D	L	WERK-STOFFE Materials	FORM Style	GE-WINDE Thread Size IG	BESTELL-NUMMER Part Number Type
	1,9	25	56	131	Gehäuse: Edelstahl AISI 316 L / 1.4404 GD: PU (Polyurethan) O-Ringe: FPM (Viton®) — *Body: stainless steel AISI 316 L / 1.4404* *GD: PU (Polyurethane)* *O-Rings: FPM (Viton®)*	A	G ¾	DGC-M 25-¾" SS
	2,0	25	56	135		A	¾" NPT	DGC-M 25-¾" NPT SS
	1,9	25	56	133		A	G 1	DGC-M 25-1" SS
	2,0	25	56	137		A	1" NPT	DGC-M 25-1" NPT SS
	1,9	25	56	140		A	G 1¼	DGC-M 25-1¼" SS
	2,0	25	56	144		A	1¼" NPT	DGC-M 25-1¼" NPT SS
	**)	25	56	**)		B	— **)	DGC-M 25-F SS **)
	3,1	50	71	152		A	G 1½	DGC-M 50-1½" SS
	3,2	50	71	155		A	1½" NPT	DGC-M 50-1½" NPT SS
	2,9	50	71	155		A	G 2	DGC-M 50-2" SS
	3,0	50	71	156		A	2" NPT	DGC-M 50-2" NPT SS
	**)	50	71	**)		B	— **)	DGC-M 50-F SS **)
	8,1	80	119	194		A	G 3	DGC-M 80-3" SS
	8,4	80	119	202		A	3" NPT	DGC-M 80-3" NPT SS
	**)	80	119	**)		B	— **)	DGC-M 80-F SS **)
	15,7	100	164	223		A	G 4	DGC-M 100-4" SS
	16,0	100	164	232		A	4" NPT	DGC-M 100-4" NPT SS
	**)	100	164	**)		B	— **)	DGC-M 100-F SS **)

DGC-Trockenkupplungen werden zum schnellen, einfachen und sicheren An- und Abkuppeln von LPG Schlauchleitungen und Verladearmen eingesetzt. Die hierbei entweichende Gasmenge ist minimal (siehe umseitig).

Einsatzbereiche: zur Fahrzeugbetankung, zur Be- und Entladung von LPG-Tank- und Kesselwagen sowie Schiffen. **Bitte vor Einbau und Gebrauch Bedienungsanleitung lesen.**

DGC-M: Das Mutterteil (Schlauchteil) wird auf der Schlauch- bzw. Verladearm-Seite installiert. Lieferbare Sonderausführungen: mit integrierter Abreisskupplung oder mit mechanischer Verriegelungsmöglichkeit. **Wir empfehlen die Verwendung von Schutzstopfen, siehe Rückseite.**

—

Dry Gas Couplings are used for a fast and safe coupling and uncoupling of LPG hose assemblies and loading arms. The gas release volume is minimal (see overleaf).

Applications**: for vehicle refuelling and loading / unloading road tankers, rail tankers and ships.* ***For installation and use please read the manual.

DGC-M**: The coupler is mounted on the hose (loading arm) side. Special types available: with integrated SBC Safety Break-Away Coupling and with 'stop before disconnect' (two stage withdrawal) prevents full release if valves are not fully closed.* ***We recommend the use of dust plugs, see overleaf.

0,7	25	56	69	Gehäuse: Edelstahl AISI 316 L / 1.4404 GD: PU (Polyurethan) O-Ringe: FPM (Viton®) — *Body: stainless steel AISI 316 L / 1.4404* *GD: PU (Polyurethane)* *O-Rings: FPM (Viton®)*	A	G ¾	DGC-V 25-¾" SS
0,8	25	56	74		A	¾" NPT	DGC-V 25-¾" NPT SS
0,7	25	56	70		A	G 1	DGC-V 25-1" SS
0,8	25	56	77		A	1" NPT	DGC-V 25-1" NPT SS
0,7	25	56	70		A	G 1¼	DGC-V 25-1¼" SS
0,8	25	56	78		A	1¼" NPT	DGC-V 25-1¼" NPT SS
**)	25	56	**)		B	— **)	DGC-V 25-F SS **)
1,5	50	71	99		A	G 1½	DGC-V 50-1½" SS
1,6	50	71	102		A	1½" NPT	DGC-V 50-1½" NPT SS
1,2	50	71	101		A	G 2	DGC-V 50-2" SS
1,3	50	71	102		A	2" NPT	DGC-V 50-2" NPT SS
**)	50	71	**)		B	— **)	DGC-V 50-F SS **)
3,0	80	119	134		A	G 3	DGC-V 80-3" SS
3,0	80	119	144		A	3" NPT	DGC-V 80-3" NPT SS
**)	80	119	112		B	— **)	DGC-V 80-F SS **)
9,3	100	164	134		A	G 4	DGC-V 100-4" SS
6,3	100	164	166		A	4" NPT	DGC-V 100-4" NPT SS
9,3	100	164	134		B	— **)	DGC-V 100-F SS **)

DGC-V: Das Vaterteil (Festteil) wird am mobilen oder stationären Tank montiert. Lieferbare Sonderausführungen: 1) mit kurzem Kolben – die Kolbenstange schliesst mit dem Flanschanschluss in gekuppelter Position bündig ab; sinnvoll z. B. bei direkter Anbringung an Kugelhähnen; 2) mit Druckausgleichsventil, entspannt die Schlauchleitung und erleichtert das Ankuppeln. **Wir empfehlen die Verwendung von Schutzkappen, siehe Rückseite.**

—

***DGC-V**: The tank unit can be mounted on a mobile or static tank.*
Avaiable special types : 1) with short piston – when coupled, the piston spindle does not protrude; use this type e. g. for the direct connection to ball valves; 2) with pressure equalizing valve, relaxes the hose line and allows easy connection.
We recommend the use of dust caps, see overleaf.

DGC-Trockenkupplung für Flüssiggase, Fabrikat Mann Tek. Selbstschließende Armatur für den LPG-Umschlag mit Propan, Butan und deren Gemische. Betriebsdruck PN 25 bar. Temperaturbereich -20°C bis +80°C, LT-Version bis -50°C lieferbar. Zertifikate nach Europäischer Druckgeräterichtlinie DGRL, ATEX EX II 2G, ADR, RID, IMDG und TDT verfügbar. Kupplungen entsprechen EN 13760 (DN 25) bzw. pr EN 13175 (DN 50 und 80).

—

***Dry Gas Coupling** for liquefied petroleum gas, Mann Tek brand. Self locking coupling for the loading and unloading of LPG (propane, butane and their mixtures). Working pressure PN 25 bar. Temperature range -20°C up to +80°C, LT version down to -50°C available. Certificates to European Pressure Equipment Directive PED, ATEX EX II 2G, ADR, RID, IMDG and TDT. Couplings correspond to EN 13760 (DN 25) respectively pr EN 13175 (DN 50 and 80).*

Type DGC-M

Form A / *Style A*

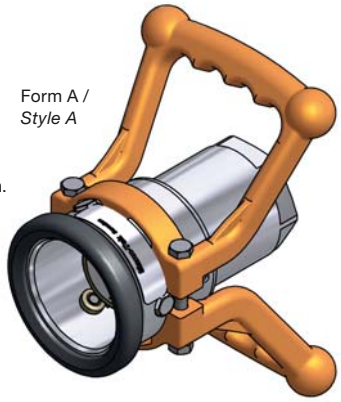

Mutterteil (Schlauchteil)
mit zwei orangen Handgriffen.
Form A: mit Innengewinde *)
Form B: mit Flansch **)

—

Hose Unit
with two orange handles.
***Style A**: with female thread **)*
***Style B**: with flange **)*

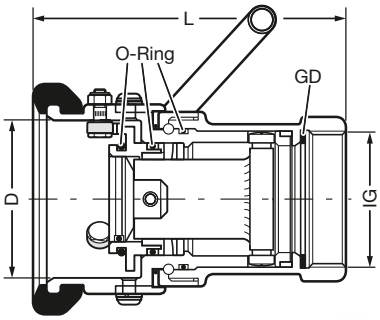

Type DGC-V

Form A / *Style A*

Vaterteil (Festteil)
Form A: mit Innengewinde *)
Form B: mit Flansch **)

—

Tank Unit
***Style A**: with female thread **)*
***Style B**: with flange **)*

Form B / *Style B*

*) G = DIN EN ISO 228, NPT = konisches Gewinde. Andere Gewindeanschlüsse wie ACME möglich.
**) Standard Flansch-Anschluss DIN PN 25 oder ASA 300 lbs, Dichtfläche nach EN 1092 Typ B (mit Dichtleiste). Im Auftragsfall bitte gewünschten Anschluss und ggf. abweichende Ausführung der Dichtfläche angeben. Flanschmaße siehe Seite 348. Gewicht und Länge 'L' auf Anfrage.

—

*) *G = EN ISO 228, NPT = tapered thread. Other threaded connections e. g. ACME possible.*
**) *Standard flange connection DIN PN 25 or ASA 300 lbs., flange face acc. to EN 1092 Type B (raised face). When ordering, please specify required flange standard and flange facing type. Flange dimensions see page 348. Weight and Length 'L' on request.*

GE-WICHT *Weight Approx.* ≈ kg	ABMESSUNGEN *Dimensions ≈ mm* Kuppeldurchmesser *coupler diameter* DN	D	H	WERKSTOFFE *Materials*	BESTELL-NUMMER *Part Number* Type
0,06	25	56	27	PE Composite (alternativ Edelstahl), FPM (Viton®). — *PE Composite (alternatively stainless steel), FPM (Viton®).*	DDC-S 1" PE
0,10	50	71	37		DGC-S 2" PE
0,14	80	119	54		DDC-S 3" PE
0,17	100	164	47		DDC-S 4" PE

Type DDC (DGC)-S

Blindstopfen für DGC-M

Dust Plug *for DGC-M*

GE-WICHT *Weight Approx.* ≈ kg	ABMESSUNGEN *Dimensions ≈ mm* Kuppeldurchmesser *coupler diameter* DN	D	H	WERKSTOFFE *Materials*	BESTELL-NUMMER *Part Number* Type
0,14	25	56	41	PE Composite, NBR. mit Sicherungsstift / *with securing pin*	DGC-K 1" PE
0,13	50	71	38	NBR	DGC-K 2" NBR
0,15	50	71	52	PE Composite, NBR. mit Sicherungsstift / *with securing pin*	DGC-K 2" PE
1,00	50	71	76	Edelstahl / *stainless steel. ADR / RID compatible*, PN 25 bar, *Pressure Indicator / Pressure Release*	DGC-K 2" SS ADR
0,30	80	119	48	NBR	DDC-K 3" NBR
0,23	80	119	60	PE Composite, NBR. mit Sicherungsstift / *with securing pin*	DDC-K 3" PE
1,90	80	119	80	Edelstahl / *stainless steel. ADR / RID compatible*, PN 25 bar, *Pressure Indicator / Pressure Release*	DDC-K 3" SS ADR
0,36	100	164	76	PE Composite, NBR (Viton®). mit Sicherungsstift / *with securing pin*	DDC-K 4" PE
2,60	100	164	62	Edelstahl / *stainless steel. ADR / RID compatible*, PN 25 bar, *Pressure Indicator / Pressure Release*	DDC-K 4" SS ADR

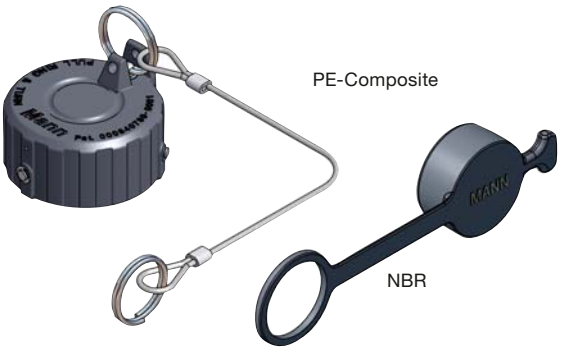

Type DDC (DGC)-K

Blindkappe für DGC-V

Dust Cap *for DGC-V*

Druckkappe
Sonderausführung PN25 als 3. Absperrarmatur nach ADR / RID. Mit Überdruckanzeige / Druckablassventil.

Pressure Cap
Special type PN25 as 3rd valve closure, ADR / RID compatible. With pressure indicator and pressure relief valve.

SS ADR

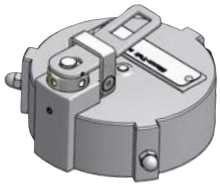

DGC Flüssigkeitsverlust / Entspannungsvolumen · *DGC Gas Release Volume*

	DN 25	DN 50	DN 80	DN 100
ml (cm^3)	0,2	0,3	0,7	1,6

Im Vergleich zu traditionellen ACME- und Flanschverbindungen ist der Produktverlust beim Entkuppeln von DGC Trockenkupplungen extrem gering (bis Faktor 10.000 niedriger). Separate Rückführungsleitungen zur Ableitung des entspannten Gases sind üblicherweise nicht erforderlich.

In comparison to traditional ACME and flange connections, the product loss during the uncoupling of DGC is extremely low (up to factor 10.000 less). Separate recovery conducts to divert the released gas usually are not required.

Durchflussdiagramm (Druckverlust) · *Flow Diagram (Pressure Drop)*

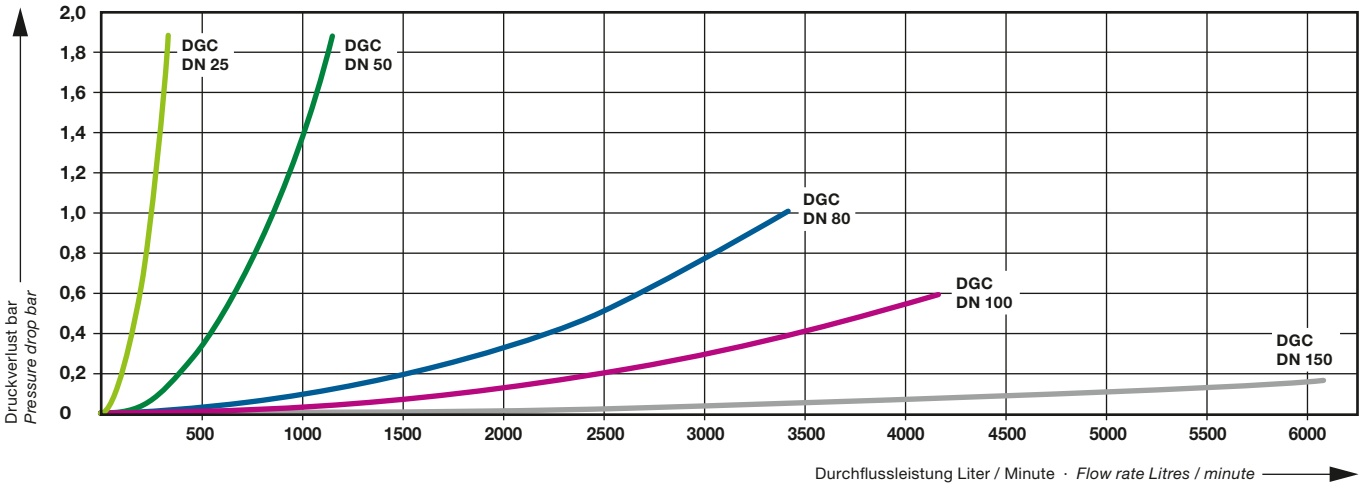

Prüfbedingungen: Flüssigkeit: LPG
Dichte: 0,54 kg/dm^3

Test Conditions: *Test fluid: LPG*
Density: 0,54 kg/dm^3

GRUPPE 3 *Section*	Gewicht *Weight Approx.* ≈ kg	GRÖSSE DN *Size DN* mm	in.	MAX. D *Max. D* mm	FORM *Style*	WERKSTOFFE *Material*	GEWINDE-GRÖSSE *Thread Size* IG	BESTELL-NUMMER *Part Number* Type
	0,01	13	½"	27	(2)	Messing PU = Polyurethan — *brass GD = polyurethane*	G ½	BK ½"
	0,02	20	¾"	33	(2)		G ¾	BK ¾"
	0,04	25	1"	53	1		G 1	BK 1"
	0,12	32	1¼"	69	1		G 1¼	BK 1¼"
	0,15	40	1½"	75	1		G 1½	BK 1½"
	0,34	50	2"	98	1		G 2	BK 2"
	0,35	65	2½"	105	1		G 2½	BK 2½"
	0,43	80	3"	130	1		G 3	BK 3"
	1,10	100	4"	164	1		G 4	BK 4"
	0,93	100	4"	209	1	Aluminium GD = NBR	5½" *)	BK 5½" Al
	0,04	13	½"	27	2	Edelstahl 1.4571 (V4A) oder 1.4408 GD = PTFE — *stainless steel AISI 316 Ti or AISI 316 GD = PTFE*	G ½	BK ½" SS
	0,05	20	¾"	33	2		G ¾	BK ¾" SS
	0,07	25	1"	42	2		G 1	BK 1" SS
	0,10	32	1¼"	53	2		G 1¼	BK 1¼" SS
	0,18	40	1½"	64	2		G 1½	BK 1½" SS
	0,36	50	2"	70	3		G 2	BK 2" SS
	0,49	65	2½"	92	3		G 2½	BK 2½" SS
	0,73	80	3"	105	3		G 3	(BK 3" SS)
	0,55	80	3"	130	4		G 3	BK 3" SS mit Nocken
	1,20	100	4"	127	3		G 4	BK 4" SS
	2,50	100	4"	210	1		5½" *)	BK 5½" SS
	0,18	20	¾"	54	3	Edelstahl 1.4301 (V2A) GD = NBR — *stainless steel AISI 304 GD = NBR*	Rd 44 x 1/6	BK 44 SS
	0,23	25	1"	63	3		Rd 52 x 1/6	BK 52 SS
	0,31	40	1½"	78	3		Rd 65 x 1/6	BK 65 SS
	0,44	50	2"	92	3		Rd 78 x 1/6	BK 78 SS
	1,08	80	3"	127	3		Rd 110 x 1/4	BK 110 SS

Blindkappen Type **BK** mit Rohr-Innengewinde mit einliegender Gewindedichtung **GD** (G = Gewinde nach DIN EN ISO 228). Mit Kettenknopf. Ketten müssen extra bestellt werden.

*) Eisenbahn-Kesselwagengewinde nach DIN 3799 + 26017 (DIN 11 alt)

—

*Dust caps type **BK**, with female pipe thread with captive thread seal **GD** (G = according to EN ISO 228 / BSP parallel), and with chain-knob. Respective chains must be ordered separately.*

*) *Thread for rail tankers acc. to DIN 3799 + 26017 (DIN 11 old)*

Type BK

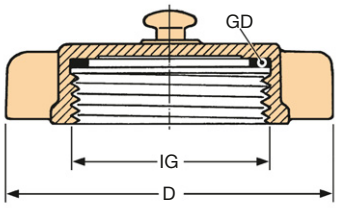

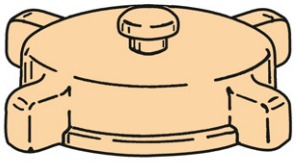

Form 1

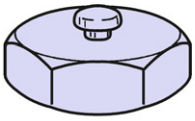

Form 2

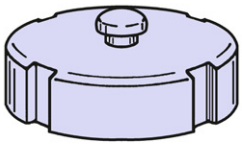

Form 3

Type BK
mit Rundgewinde
nach DIN 405

—

Type BK
with knuckel thread
acc. to DIN 405

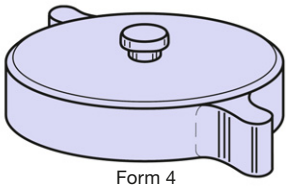

Form 4

	d_1 mm	d_2 mm		l ≈ mm	Type
	0,008	1,4	1,8	Kette + S-Haken: Messing — *chain + S-hooks: brass*	160	K 160 L
	0,016	1,6	3,0		180	K 180 L
	0,022	1,6	3,0		260	K 260 L
	0,028	2,2	3,0	Kette : Messing S-Haken: Edelstahl — *chain : brass S-hooks: stainl. steel*	200	K 200 DIN
	0,038	2,2	3,0		300	K 300 DIN
	0,050	2,2	3,5		360	K 360 DIN
	0,008	1,4	2,0	Kette + S-Haken: Edelstahl (V2A) — *chain + S-hooks: stainless steel*	160	K 160 SS
	0,028	2,2	3,0		200	K 200 SS
	0,037	2,2	3,0		300	K 300 SS

Knotenketten mit gehärteten S-Haken · *Chains with hardened S-hooks*

Leichte Ausführung · *Light type*

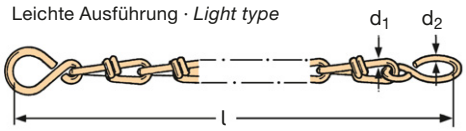

Schwere Ausführung DIN 80402 · *Heavy type acc. to DIN 80402*

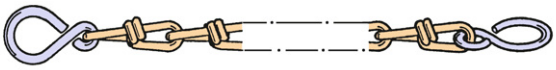

Schwere Chemieausführung · *Heavy type for chemical industry*

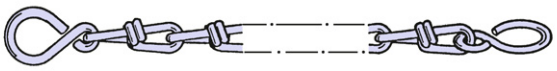

TECHNISCHE ÄNDERUNGEN VORBEHALTEN · NACHDRUCK UND KOPIEN NUR MIT UNSEREM EINVERSTÄNDNIS · *Specifications subject to change without notice · Copyright ELAFLEX*

Sonderausführung · *Special Types*

1

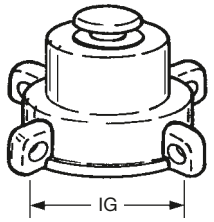

Blindkappe 'hohe ARAL-Ausführung' Type **BK 1¼" H**, sonst wie ums. beschrieben, **mit Rohrinnengewinde G 1¼** n. DIN EN ISO 228.

Dust cap *'special ARAL design' type* ***BK 1¼" H****, otherw. as described overleaf,* ***with female pipe thread G 1¼*** *according to EN ISO 228.*

2

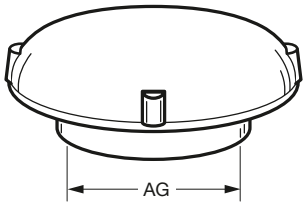

Entlüftungskappe ohne Sieb zur Entlüftung von Öltanks nach DIN 4755 T2.

Ventilation cap *without screen for the ventilation of oil storage tanks according to DIN 4755 T2.*

Gewinde *Thread size* AG	Bestellnummer *Part Number* Type
G 1"	EK 100
G 1¼"	EK 125
G 1½"	EK 150
G 2"	EK 200

3

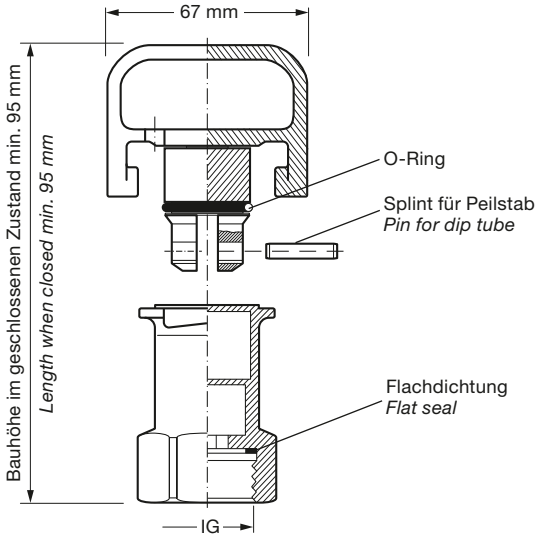

Universal-Peilrohrverschluss PRVU 1" Ms, selbstschließend. Mit Befestigungsmöglichkeit für Peilstab. Vakuum- und druckdicht. Abschließbar mit Vorhängeschloss.
Materialien: Gehäuse Messing, Dichtungen NBR, Splint Alumminium. Mit Innengewinde G 1 nach DIN EN ISO 228.

Universal dip tube fitting PRVU 1" Ms*, self locking. With possibility to fasten the dip stick. Vacuum and pressure tight. Lockable with padlocks.*
Materials: Body brass, seals NBR, split pin of aluminium.
With female thread G 1 according to EN ISO 228.

4

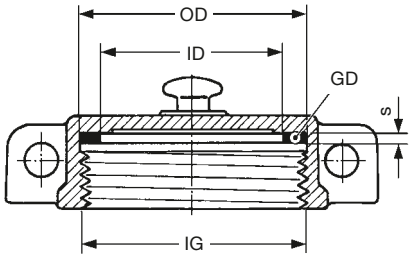

'Marine'-Verschlusskappen mit Spezialgewinde nach Bundeswehrnorm VG 85 286 aus Pressmessing mit Polyurethan-Gewindedichtung **GD**. Linksgewinde, nur für Frischwasser.

'Navy' type dust cap*, special thread according to German military specification VG 85 286, hot stamped brass, captive seal* ***GD*** *of polyurethane. Left hand thread, only for freshwater.*

Gewinde *Thread size* IG	Norm *Standard*	Dichtung GD *Seal GD*		
		ID	OD	s
W 82 x 1/6 links/*left*	VG 85 280	65	82	3
M 80 x 3	DIN 13 Teil 8	65	82	3

5

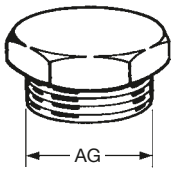

Form 1

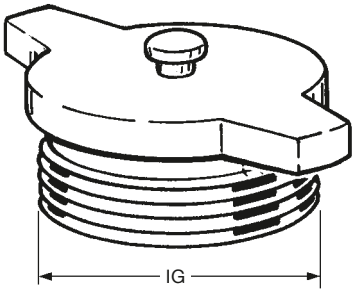

Form 2

Blindstopfen Type **BS** mit Rohr-Außengewinde wie abgebildet, nach DIN EN ISO 228 gemäß nachstehender Tabelle.

Dust plug *type* ***BS*** *with male pipe thread as shown, according to EN ISO 228 as per following chart.*

Gewinde *Thread size* AG	Form *Style*	WERKSTOFFE *Material*	Bestellnummer *Part Number* Type
G 1	1	Messing —— *brass*	BS 1"
G 1¼	1		BS 1¼"
G 1½	1		BS 1½"
G 2	2		BS 2"
G 2½	2		BS 2½"
G 3	2		BS 3"
5½" DIN 6602 (alte/*old* DIN 11)	2		BS 5½"
	2	Aluminium	BS 5½" Alu

GRUPPE 3 *Section*	GE-WICHT *Weight Approx.* ≈ kg	ABMESSUNGEN ≈ mm *Dimensions ≈ mm* d	L	FORM *Style*	WERKSTOFFE *Materials*	GEWINDE-GRÖSSE *Thread Size* IG	AG	BESTELL-NUMMER *Part Number* Type
	0,05	13	22	1		G 1/2	G 1/2	RS 1/2 x 1/2
	0,06	13	23	2		G 1/2	G 3/4	RS 1/2 x 3/4
	0,07	18	24	1		G 3/4	G 3/4	RS 3/4 x 3/4
	0,08	18	22	1		G 3/4	G 1	RS 3/4 x 1
	0,09	18	30	2		G 1	G 3/4	RS 1 x 3/4
	0,08	24	28	1		G 1	G 1	RS 1 x 1
	0,12	25	29	1		G 1	G 1¼	RS 1 x 1¼ mit Öse / *with log*
	0,23	23	26	1		G 1	G 1½	RS 1 x 1½
	0,40	24	28	2		G 1	G 2	RS 1 x 2
	0,10	24	32	3		G 1¼	G 1	RS 1¼ x 1
	0,15	32	29	1		G 1¼	G 1¼	RS 1¼ x 1¼
	0,19	32	35	4		G 1¼	G 1½	RS 1¼ x 1½
	0,31	32	30	7		G 1¼	G 2	RS 1¼ x 2
	0,25	24	38	2		G 1½	G 1	RS 1½ x 1
	0,23	32	38	2		G 1½	G 1¼	RS 1½ x 1¼
	0,25	38	40	1		G 1½	G 1½	RS 1½ x 1½
	0,31	38	34	4		G 1½	G 2	RS 1½ x 2
	0,43	38	46	7	Messing — *brass*	G 1½	G 2½	RS 1½ x 2½
	0,32	32	41	2		G 2	G 1¼	RS 2 x 1¼
	0,30	38	43	3		G 2	G 1½	RS 2 x 1½
	0,37	48	44	1		G 2	G 2	RS 2 x 2
	0,52	48	40	4		G 2	G 2½	RS 2 x 2½
	0,50	48	43	4		G 2	G 3	RS 2 x 3
	0,56	38	45	2		G 2½	G 1½	RS 2½ x 1½
	0,50	48	40	6		G 2½	G 2	RS 2½ x 2
	0,64	63	46	5		G 2½	G 2½	RS 2½ x 2½
	0,51	65	33	5		G 2½	G 3	RS 2½ x 3
	0,70	48	53	3		G 3	G 2	RS 3 x 2
	0,82	63	51	5		G 3	G 2½	RS 3 x 2½
	0,78	76	52	2		G 3	G 3	RS 3 x 3
	0,87	76	30	4		G 3	G 4	RS 3 x 4
	2,50	76	72	7		G 3	5½" *)	RS 3 x 5½
	1,00	76	51	3		G 4	G 3	RS 4 x 3
	1,87	76	61	3		G 4	G 4	RS 4 x 4
	3,53	100	88	6		G 4	5½" *)	RS 4 x 5½
	0,89	76	72	6	Aluminium — *aluminium*	G 3	5½" *)	RS 3 x 5½ Al
	1,45	100	88	6		G 4	5½" *)	RS 4 x 5½ Al

TECHNISCHE ÄNDERUNGEN VORBEHALTEN · NACHDRUCK UND KOPIEN NUR MIT UNSEREM EINVERSTÄNDNIS · *Specifications subject to change without notice · Copyright ELAFLEX*

ELAFLEX

Reduzierstücke Type **RS**. Einerseits mit Rohr-Innengewinde mit einliegender Gewindedichtung GD aus Polyurethan. Andererseits mit Rohr-Außengewinde, flachdichtend mit stirnseitiger Dichtfläche (G = DIN EN ISO 228). Die Gewindelängen entsprechen den Mindestlängen der jeweiligen Gewindenorm und Gewindegröße.

—

*Female/male reducers type **RS**. One end female pipe thread with captive seal GD of polyurethane. Other end male pipe thread, with flat sealing surfaces (G = thread EN ISO 228 / BSP parallel). The thread lengths are acc. to the minimum lengths of the thread standards and sizes.*

Type RS

Form 1

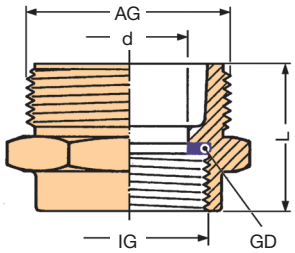

Form 2

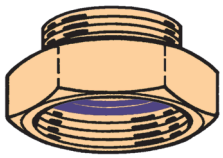

Form 3

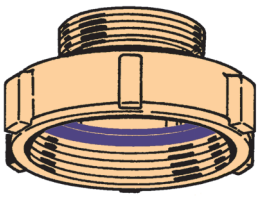

Form 4

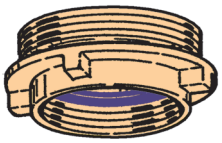

Form 5

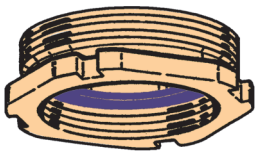

Form

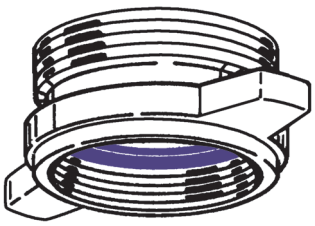

*) Eisenbahn-Kesselwagengewinde nach DIN 6602 (alte DIN 11)
Thread for rail tankers according to DIN 6602 (old DIN 11)

1

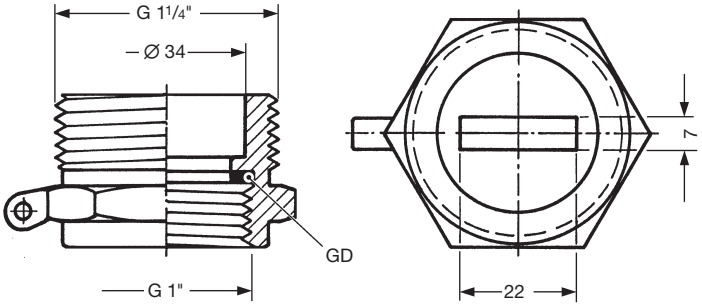

Peilrohrverschraubung **RS 1 x 1¼" PRV**:

Reduzierstück wie **Type RS**, Pressmessing mit Gewindedichtung GD. **Zusätzlich Blindboden mit Schlitz** zum Einführen eines Peilstabes.

—

*Dip tube coupling **RS 1 x 1¼" PRV**:*

*Reducer like **type RS** of hot stamped brass with captive thread seal GD of polyurethane. **Additional with counter floor and slot** for dip tube.*

2

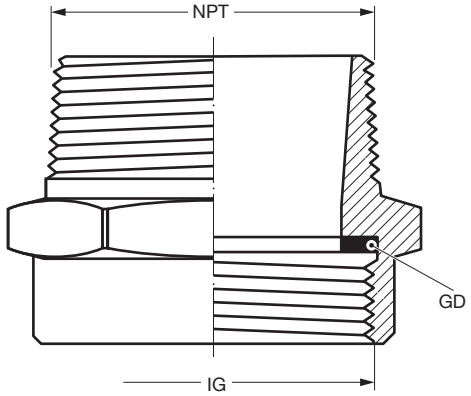

Reduzierstücke wie **Type RS. Einerseits Rohr-Innengewinde** IG nach DIN EN ISO 228 mit Gewindedichtung GD aus Polyurethan. **Andererseits** konisches, amerikanisches **NPT-Außengewinde** ohne Dichtfläche (im Gewinde dichtend) aus Messing oder Stahl.

—

*Reducer like **type RS. One end female pipe thread** IG according to EN ISO 228 with captive polyurethane thread seal. **Other end** tapered, **American male NPT thread**, no sealing surface (thread sealing) of brass or steel.*

RS G 2" x 2" NPT

RS G 2½" x 2½" NPT

RS G 3" x 3" NPT

RS G 4" x 4" NPT

3

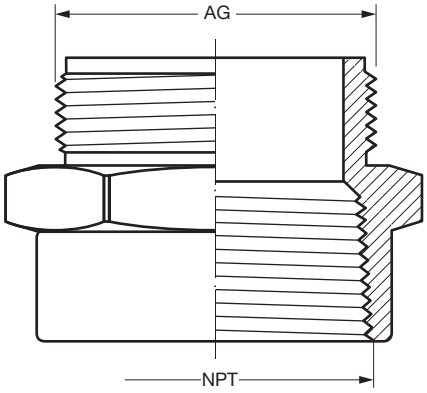

Reduzierstücke wie **Type RS**. **Einerseits** konisches, amerikanisches **NPT-Innengewinde** ohne Dichtung. **Andererseits Rohr-Außengewinde** AG nach DIN EN ISO 228, flachdichtend mit stirnseitiger Dichtfläche aus Messing oder Stahl.

—

*Reducer like **type RS**. **One end** tapered, American **female NPT thread**, no seal. **Other end male pipe thread** acc. to EN ISO 228, with flat sealing surface of brass or steel.*

RS 2" NPT x G 2"

RS 2½" NPT x G 2"

RS 2½" NPT x G 3"

RS 3" NPT x G 3"

4

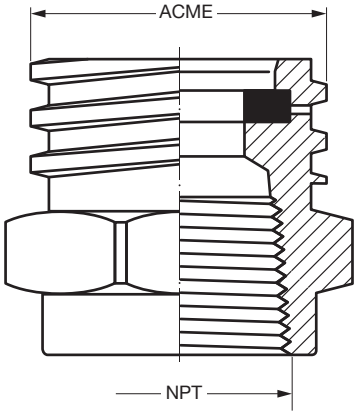

Reduzierstücke für Flüssiggas-Armaturen aus Messing oder Stahl. **Einerseits** konisches, amerikanisches **NPT-Innengewinde** ohne Dichtung. **Andererseits ACME-Außengewinde** n. ASA B 1.5, mit eingekammerter Flachdichtung.

—

***Reducer for LPG fittings** of brass or steel. **One end** tapered American **female NPT thread**, no. seal (thread sealing). **Other end male ACME thread** acc. to ASA B - 1.5, with captive seal.*

RS ¾" NPT x 1¾" ACME

RS 1¼" NPT x 2¼" ACME

RS 2" NPT x 3¼" ACME

GRUPPE 3 *Section*	GE-WICHT *Weight Approx.* ≈ kg	ABMESSUNGEN ≈ mm *Dimensions ≈ mm* d	L	FORM *Style*	WERKSTOFFE *Materials*	GEWINDE-GRÖSSE *Thread Size* IG	AG	BESTELL-NUMMER *Part Number* Type
	0,14	18	24	1	Edelstahl 1.4571 Gewinde-Dichtung GD = PTFE*) *stainless steel AISI 316 Ti INOX* *Thread seal GD = PTFE*)*	G 3/4	G 1	RS 3/4 x 1 SS
	0,09	18	28	2		G 1	G 3/4	RS 1 x 3/4 SS
	0,14	23	35	1		G 1	G 1¼	RS 1 x 1¼ SS
	0,21	23	26	1		G 1	G 1½	RS 1 x 1½ SS
	0,32	24	31	1		G 1	G 2	RS 1 x 2 SS
	0,13	24	36	2		G 1¼	G 1	RS 1¼ x 1 SS
	0,22	32	36	1		G 1¼	G 1½	RS 1¼ x 1½ SS
	0,27	32	28	1		G 1¼	G 2	RS 1¼ x 2 SS
	0,23	24	38	2		G 1½	G 1	RS 1½ x 1 SS
	0,22	32	40	2		G 1½	G 1¼	RS 1½ x 1¼ SS
	0,21	38	31	1		G 1½	G 2	RS 1½ x 2 SS
	0,27	24	38	2		G 2	G 1	RS 2 x 1 SS
	0,25	32	40	2		G 2	G 1¼	RS 2 x 1¼ SS
	0,26	38	42	2		G 2	G 1½	RS 2 x 1½ SS
	0,40	48	41	1		G 2	G 2½	RS 2 x 2½ SS
	0,67	48	42	7		G 2	G 3	RS 2 x 3 SS
	0,44	48	47	2		G 2½	G 2	RS 2½ x 2 SS
	0,50	63	35	1		G 2½	G 3	RS 2½ x 3 SS
	0,53	48	50	2		G 3	G 2	RS 3 x 2 SS
	0,56	63	52	2		G 3	G 2½	RS 3 x 2½ SS
	1,05	76	36	1		G 3	G 4	RS 3 x 4 SS
	3,40	76	82	8		G 3	5½" 1)	RS 3 x 5½ SS
	0,93	76	56	2		G 4	G 3	RS 4 x 3 SS
	2,95	100	86	8		G 4	5½" 1)	RS 4 x 5½ SS
	0,15	20	30	9	Edelstahl 1.4404 (1.4571, 1.4301) *stainless steel AISI 316 L (AISI 316 Ti, AISI 304)* GD = PTFE*) KD = NBR blau *NBR blue* Form 10: Mutter Edelstahl 1.4301 (1.4307) *Form 10: Swivel Nut stainless steel AISI 304 (AISI 304 L)*	G 3/4	Rd 44 x 1/6	RS 3/4 x 44 SS
	0,18	25	34	9		G 1	Rd 52 x 1/6	RS 1 x 52 SS
	0,33	38	40	9		G 1½	Rd 65 x 1/6	RS 1½ x 65 SS
	0,40	50	45	9		G 2	Rd 78 x 1/6	RS 2 x 78 SS
	0,83	80	50	9		G 3	Rd 110 x 1/4	RS 3 x 110 SS
	0,25	20	35	10		Rd 44 x 1/6	G 3/4	RS 44 x 3/4 SS
	0,30	25	40	10		Rd 52 x 1/6	G 1	RS 52 x 1 SS
	0,35	38	45	10		Rd 65 x 1/6	G 1½	RS 65 x 1½ SS
	0,45	50	50	10		Rd 78 x 1/6	G 2	RS 78 x 2 SS
	0,90	80	60	10		Rd 110 x 1/4	G 3	RS 110 x 3 SS

*) Dichtungen **GD** sind auch aus Polyurethan oder HBD (Thermopac) lieferbar
*Thread seals **GD** can be supplied in Polyurethane or HBD (Thermopac)*

ELAFLEX

Reduzierstücke Type **RS**. Einerseits Rohr-Innengewinde mit einliegender Gewindedichtung GD. Andererseits Rohr-Außengewinde, flachdichtend mit stirnseitiger Dichtfläche (G = EN ISO 228). Die Gewindelängen entsprechen den Mindestlängen der jeweiligen Gewindenorm und Gewindegröße.

*Female/male reducers type **RS**. One end female pipe thread with captive seal GD. Other end male pipe thread, with flat sealing surfaces (G = thread acc. to EN ISO 228 / BSP parallel). The thread lengths are according to the minimum lengths of the thread standards and sizes.*

Type RS

Form 1

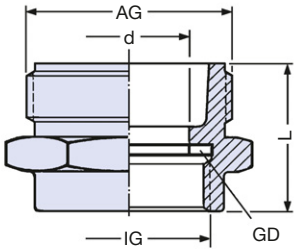

Form 2

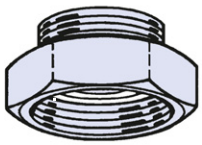

EDELSTAHL Rostfrei

Form 7

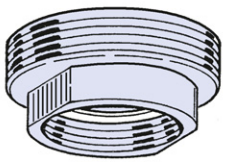

Form 8

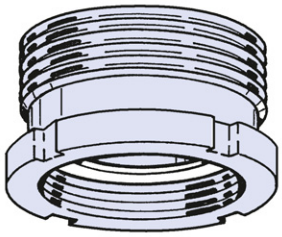

1) Eisenbahn-Kesselwagengewinde nach DIN 6602 (alte DIN 11)
Thread for rail tankers according to DIN 6602 (old DIN 11)

Reduzierstücke Type **RS**. Übergang von Lebensmittelanschluss nach DIN 11851 auf Rohrgewinde EN ISO 228.

*Reducers type **RS**. Transition to foodstuffs connection acc. to DIN 11851 to pipe thread acc. to EN ISO 228.*

Type **RS** mit Rund-Außengewinde nach DIN 405
*Type **RS** with male knuckle thread acc. to DIN 405*

Form 9

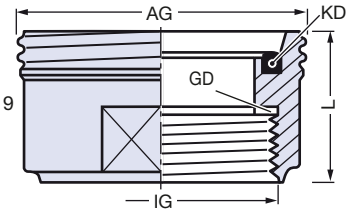

Type **RS** mit Rund-Innengewinde nach DIN 405
*Type **RS** with female knuckle thread acc. to DIN 405*

Form 10

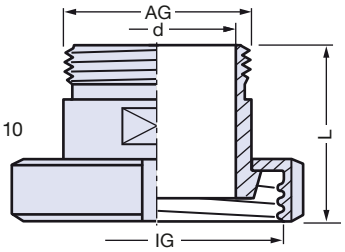

TECHNISCHE ÄNDERUNGEN VORBEHALTEN · NACHDRUCK UND KOPIEN NUR MIT UNSEREM EINVERSTÄNDNIS · *Specifications subject to change without notice · Copyright ELAFLEX*

Beständigkeitsübersicht Armaturen · *Chemical Resistance Chart Fittings*

MEDIEN, MEDIENGRUPPEN Wenn nicht anders angegeben, bei Raumtemperatur. Bei Gemischen alle Komponenten beachten! — ***FLUIDS, FLUID GROUPS*** *If not otherwise stated, at ambient temperature.* *All components of mixtures must be considered!*	Messing *brass, bronze* **Ms**	Aluminium *aluminium* **Alu**	Stahl St. 37 *carbon steel* **St**	Edelstahl 1.4571 *stainl. steel 316 Ti* **SS**	mit Beschichtung *Teflon®PFA Cover* **SSE**	Polyamid *polyamide* **P** (PA)	Polypropylen *polypropylene* **PP**
Aliphatische Kohlenwasserstoffe wie Benzin, Diesel, Öle, Petroleum *Aliphatic hydrocarbons as gasoline, diesel, fuel oil, crude oil, petroleum*	A	A	A	A	A	A	C
Otto - Kraftstoffe mit Aromaten-, Ether-, Methanolzusätzen nach DIN *Gasoline with aromatic-, ether- and methanol additives*	A	A	A	A	A	A	C
Aromatische Kohlenwasserstoffe wie Benzol, Toluol, Xylol *Aromatic hydrocarbons as benzene, toluol, xylol*	A	A	A	A	A	A	C
Chlorierte Kohlenwasserst. wie Methylenchlorid, Per- und Trichlorethylen *Chlorinated hydrocarbons as methylene-chloride, per- and tri-chloroethylene*	A	(A)	A	A	A	A	C
Alkohole wie Ethanol, Butanol, Methanol, Isopropylalkohol *Alcohols as ethanol, butanol, methanol, isopropyl alcohol*	A	A	A	A	A	A	B
Amine wie Anilin, Butylamin, Pyridin, Diethylamin, Triethylamin *Amines as aniline, buthyl amine, pyridine, diethyl amine, triethyl amine*	A	A	A	A	A		B
Acetate, Aldehyde, Ester, Ether *Acetates, aldehydes, ester, ether*	A	A	A	A	A	A-B	B
Ketone wie Aceton, Methylethylketon (MEK), Cyclohexanon *Ketones as acetone, methyl ethyl ketone, cyclohexanon*	A	A	A	A	A	A	B
Glykole, Enteisungsflüssigkeiten, Frostschutzmittel, Glysantin *Glycol, defrosting fluids, anti-freezing fluids*	A	B	A	A	A	A	A
Wasser, Abwasser, Seewasser, Kühlwasser, auch ölhaltig *Water, sewage, seawater, cooling water also containing oil*	A	B	B	A	A	A	A
Asphalt, Heißbitumen, Teer bis 200° C *Asphalt, hot bitumen, tar up to 200° C*	A	C	C	A	-	-	C
Teeröle wie Braun- und Steinkohlenteeröl, Kresol, Phenol *Tar oils as lignite-tar oil, coal-tar oil, cresol, phenol*	A	B	A	A	A	C	C
Sattdampf, gesättigter Nassdampf bis 220° C *High pressure wet saturated steam up to 220° C*	A	B	B	A	-	-	C
Eisen-III- chlorid, Eisensalze *Ferric-III-chloride, ferric salts*	C	C	C	C	A	C	A
Ammoniak wässrig, Flüssigdünger *Ammonia hydrons, liquid fertilizer*	C	B	A	A	A	A	A
Salzlösungen wie Carbonate, Chloride, Nitrate, Phosphate *Salt solutions as carbonates, chlorides, nitrates, phosphates*	A-B	B-C	B	A	A	A	A
Laugen wie Kalilauge, Natronlauge, Reinigungslaugen 100° C *Alkalies as potassium hydroxide, sodium hydroxide, cleaning alkalies up to 100° C*	B	C	B	A	A	B	A
Ameisensäure *Formic acid*	A-B	B	B	A	A	C	A
Chlorsulfonsäure *Chlorosulfonic acid*	C	C	B	B	A	C	C
Chromsäure *Chromic acid*	C	C	B	A	A	C	A
Essigsäure *Acetic acid*	C	C	B	A	A	C	A
Flußsäure, Fluorwasserstoffsäure *Hydrofluoric acid*	C	C	C	C	A	C	A
Oxalsäure *Oxalic acid*	C	B	C	A	A	B	A
Phosphorsäure *Phosphoric acid*	C	C	C	A	A	C	A
Salpetersäure *Nitric acid* → 30 % 30 - 70 % 70 - 90 %	C C C	C C B	C C C	A A A	A A A	C C C	A C C
Salzsäure *Hydrochloric acid*	C	C	C	C	A	C	A
Schwefelsäure *Sulfuric acid* → 65 % 65 - 95 % 96 %	C C C	C C B	C C A	B-C B A	A A A	C C C	A A A

A = gut geeignet
good, fluid has little or no effect

B = bedingt geeignet (z.B. Korrosion, Rost, Abtrag, Quellung)
fair, fluid has minor effect (corrosion, rust, erosion, swelling)

C = nicht geeignet
not suitable

VORBEHALT: Eine Garantie für diese allgemeinen Informations-Angaben wird nicht übernommen. Sie wurden den Druckschriften der Rohstoffhersteller entnommen. Zu beachten ist, dass sich die Angaben nur auf reine Werkstoffe beziehen. Spezielle Beständigkeitsversuche können nach Vereinbarung durchgeführt werden.

—

Reservation: *The validity of these general information data cannot be guaranteed. The data have been taken from publications of various manufacturers. Please note, that the data refer to pure materials only. Special resistance tests can be made on request.*

In Zweifelsfällen bitte rückfragen · In Case of Doubt Please Ask for Information

TECHNISCHE ÄNDERUNGEN VORBEHALTEN · NACHDRUCK UND KOPIEN NUR MIT UNSEREM EINVERSTÄNDNIS · *Specifications subject to change without notice · Copyright ELAFLEX*

GRUPPE 3 *Section*

Ge-wicht *Weight Approx.* ≈ kg	ABMESSUNEN mm *Dimensions mm* D 1)	d 1)	L	WERKSTOFF *Material*	GEWINDE-GRÖSSE *Thread Size* G 2)	BESTELL-NUMMER *Part Number* Type
0,06	21	13	35	Stahl St. 37 — *carbon steel*	G 1/2	AN 1/2"
0,07	27	18	35		G 3/4	AN 3/4"
0,12	33	23	35		G 1	AN 1"
0,14	42	32	35		G 1 1/4	AN 1 1/4"
0,18	48	38	35		G 1 1/2	AN 1 1/2"
0,33	60	48	45		G 2	AN 2"
0,41	75	63	45		G 2 1/2	AN 2 1/2"
0,50	89	75	45		G 3	AN 3"
0,58	114	100	45		G 4	AN 4"
1,60	(140)	108	45		5 1/2" *)	AN 5 1/2"

*) Eisenbahn-Kesselwagengewinde nach DIN 6602 (alte DIN 11). Abbildung umseitig.
Thread for railroad tank cars according to DIN 6602 (old DIN 11). Drawing see overleaf.

Anschweißnippel Type **AN** mit Rohr-Außengewinde mit stirnseitiger Dichtfläche (G = DIN EN ISO 228). Rohrende mit Anschweißfase.

*Welding nipples type **AN,** male pipe thread with smooth machined sealing surface, pipe end with welding chamfer. (G = EN ISO 228/ BSP parallel).*

Type AN

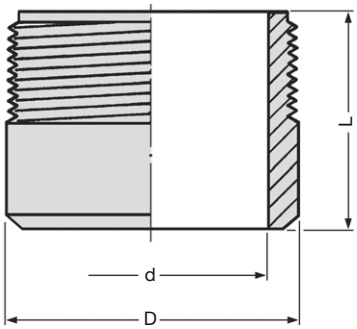

Ge-wicht ≈ kg	D 1)	d 1)	L	WERKSTOFF	G 2)	Type
0,02	21	13	35	schweißbares Aluminium Al Mg Si 1 (Al Mg Si 0,5) — *weldable aluminium*	G 1/2	AN 1/2" Al
0,03	27	18	35		G 3/4	AN 3/4" Al
0,04	33	23	35		G 1	AN 1" Al
0,05	42	32	35		G 1 1/4	AN 1 1/4" Al
0,06	48	38	35		G 1 1/2	AN 1 1/2" Al
0,11	60	48	45		G 2	AN 2" Al
0,12	75	63	45		G 2 1/2	AN 2 1/2" Al
0,21	89	75	45		G 3	AN 3" Al
0,25	114	100	45		G 4	AN 4" Al

Type AN-Al

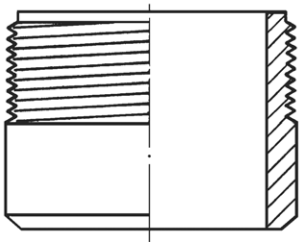

Ge-wicht ≈ kg	D 1)	d 1)	L	WERKSTOFF	G 2)	Type
0,06	21	13	35	nichtrostender Stahl/ Edelstahl 1.4571 — *stainless steel AISI 316 Ti INOX*	G 1/2	AN 1/2" SS
0,07	27	18	35		G 3/4	AN 3/4" SS
0,12	33	23	35		G 1	AN 1" SS
0,14	42	32	35		G 1 1/4	AN 1 1/4" SS
0,18	48	38	35		G 1 1/2	AN 1 1/2" SS
0,32	60	48	45		G 2	AN 2" SS
0,41	75	63	45		G 2 1/2	AN 2 1/2" SS
0,55	89	75	45		G 3	AN 3" SS
0,72	114	100	45		G 4	AN 4" SS
2,05	(140)	100	45		5 1/2" *)	AN 5 1/2" SS

*) Eisenbahn-Kesselwagengewinde nach DIN 6602 (alte DIN 11). Abbildung umseitig.
Thread for railroad tank cars according to DIN 6602 (old DIN 11). Drawing see overleaf.

EDELSTAHL Rostfrei

Type AN-SS

mit Werkstoff-Kennzeichnung
with material marking

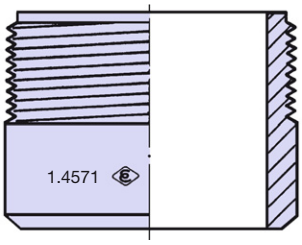

Ge-wicht ≈ kg	D 1)	d 1)	L	WERKSTOFF	G 2)	Type
0,06	21	13	35	Stahl St. 37 — *carbon steel*	1/2" NPT	AN 1/2" NPT
0,08	27	18	35		3/4" NPT	AN 3/4" NPT
0,13	33	23	35		1" NPT	AN 1" NPT
0,18	42	32	35		1 1/4" NPT	AN 1 1/4" NPT
0,26	48	38	35		1 1/2" NPT	AN 1 1/2" NPT
0,33	60	48	45		2" NPT	AN 2" NPT
0,46	75	63	60		2 1/2" NPT	AN 2 1/2" NPT
0,71	89	75	60		3" NPT	AN 3" NPT
0,93	114	100	60		4" NPT	AN 4" NPT

1) : Toleranzen entsprechend den in Frage kommenden Rohrnormen.
2) : Gewindemaße siehe Seite 328.

1) : Tolerances according to the respective pipe standards.
2) : Thread measurements see page 328.

Anschweißnippel Type **AN-NPT** mit konischem Außengewinde, gewindedichtend (ohne Dichtfläche). Rohrende mit Anschweißfase.

*Welding nipples type **AN-NPT,** with tapered male thread, thread sealing (no sealing surface). Pipe end with welding chamfer.*

Type AN-NPT

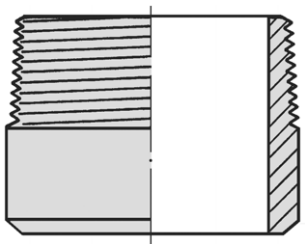

Sonderausführungen umseitig
Special types see overleaf

Anschweißnippel AN

Sonderausführungen · *Special Types*

1

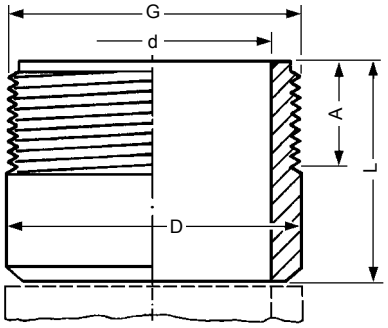

Bei Anforderung von Sonderausführungen bitte die gewünschten Maße für D, d, G und L angeben.

Die Gewindelänge **A** entspricht der vorgeschriebenen Mindestlänge der jeweiligen Gewindenorm.

—

When inquiring special designs please advise the required dimensions for D, d, G and L.

*Length of thread **A** corresponds to the required min. length of the respective thread standard.*

AN 5½" / AN 5½" SS

2

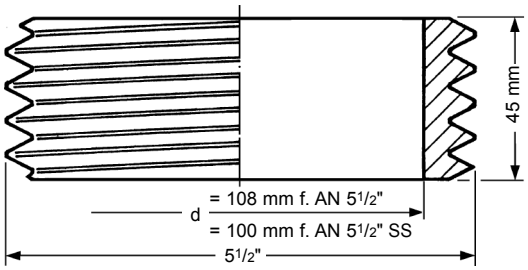

Anschweißnippel mit Eisenbahn-Kesselwagengewinde 5½" nach DIN 6602 (alte DIN 11). Lieferbar in Stahl oder Edelstahl.

—

Welding nipple with 5½" thread for railroad tankers *according to DIN 6602 (old DIN 11). Available in steel and stainless steel.*

Type AN - R

3

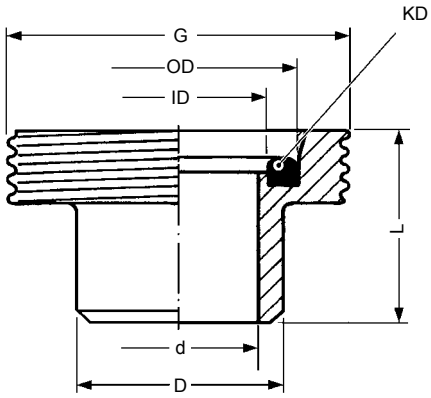

Anschweißnippel nach DIN 11851 **mit Rundgewinde** nach DIN 405, aus Edelstahl 1.4301, Kupplungsdichtung aus NBR blau oder Viton.

—

Welding nipples *acc. to DIN 11851* ***with knuckle thread*** *acc. to DIN 405, of stainless steel (INOX), with captive coupling seal NBR blue or FKM.*

Größe	Abmessungen			Gewinde DIN 405	Dichtung KD			Bestellnummer
Size	*Dimensions*			*Thread size DIN 405*	*Coupling seal*			*Part Number*
DN	D	d	L	G	ID	OD	No.	Type
20	30	20	24	RD 44 x 1/6	23	33	RD 20	AN 44 SS
25	35	26	29	RD 52 x 1/6	30	40	RD 25	AN 52 SS
40	48	38	33	RD 65 x 1/6	42	52	RD 38	AN 65 SS
50	61	50	35	RD 78 x 1/6	54	64	RD 50	AN 78 SS
80	93	81	45	RD 110 x 1/4	85	95	RD 75	AN 110 SS

Type AM

4

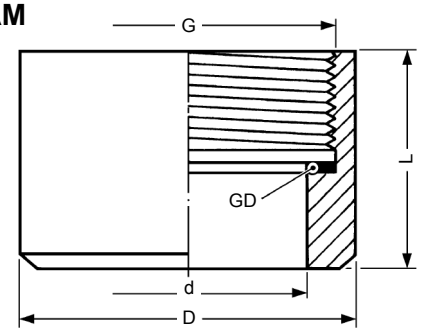

Anschweißmuffen mit Innengewinde, innen flachdichtend mit einliegender Gewindedichtung **GD**. - Bei Bedarf bitte die gewünschten Abmessungen und den Werkstoff für die Gewindedichtung angeben.

—

Welding sockets with female thread*, not sealing on the threads, with captive thread seal* ***GD****. In case of need specify dimensions and material for thread seal GD.*

Type ANS 50 AL

5

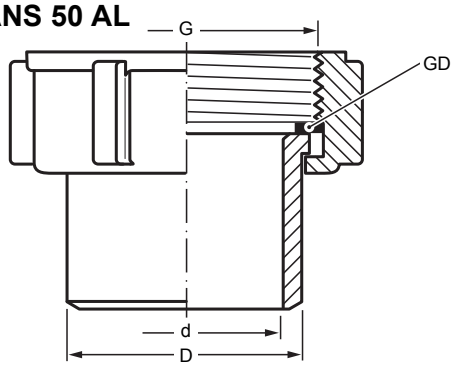

Anschweißstutzen aus Aluminium mit drehbarer Messing-Mutter, innen flachdichtend mit einliegender Gewindedichtung **GD**.

—

Welding sockets of aluminium with swiveling ferrule of brass*, with captive thread seal* ***GD****.*

GE-WICHT *Weight Approx.* ≈ kg	ABMESSUNGEN ≈ mm *Dimensions ≈ mm* d	L	FORM *Style*	WERKSTOFF *Material*	GEWINDE-GRÖSSE *Thread Size* AG	BESTELL-NUMMER *Part Number* Type
0,05	13	32	1	Messing (cr = glanz verchromt) — *brass (cr = chrome plated)*	G 1/2	DN 1/2"
0,08	18	34	1		G 3/4	DN 3/4"
0,10	24	35	1		G 1	DN 1"
0,10	24	35	1		G 1	DN 1" cr
0,15	33	39	1		G 1 1/4	DN 1 1/4"
0,31	35	44	2		G 1 1/2	DN 1 1/2"
0,41	48	48	2		G 2	DN 2"
0,28	48	40	4		G 2	**G**N 2"
0,69	61	52	2		G 2 1/2	DN 2 1/2"
0,83	76	57	2		G 3	DN 3"
0,55	76	50	4		G 3	**G**N 3"
1,19	100	64	2		G 4	DN 4"
5,15	110	125	5		5 1/2" *)	DN 5 1/2"
Marine-Doppelnippel nach VG 85281 mit Spezialgewinde, flachdichtend mit stirnseitigen Dichtflächen. "L" = Linksgewinde für Frischwasser. — ***Marine** double nipples according to VG 85281 with special thread acc. to VG 85280, with flat sealing surface. "L" = left hand thread for fresh water.*						
1,20	65	75	3	Pressmessing — *hot stamped brass*	M 80 x 3	DN - M 80
1,20	65	75	3		W 82 x 1/6 L	DN - W 82 L
0,10	48	40	4	Aluminium — *aluminium*	G 2	DN 2" Al
0,12	61	46	4		G 2 1/2	DN 2 1/2" Al
0,19	75	50	4		G 3	DN 3" Al
0,34	100	55	4		G 4	**G**N 4" Al
1,80	105	120	5		5 1/2" *)	DN 5 1/2" Al
ZUR BEACHTUNG: Gewindeverbindungen Alu/Alu neigen zum „Fressen". Um dies zu vermeiden, einerseits anderen Werkstoff oder Gleitmittel, z. B. **EW - Retinax HD2,** verwenden. — ***PLEASE OBSERVE:** Thread connections alu/alu can lead to seizing. To avoid this different material should be used on one end or use special lubricant,* i. e. ***our EW - Retinax HD2.***						
0,05	13	32	1	Edelstahl 1.4571 / 1.4408 mit Werkstoff-Kennzeichnung — *stainless steel AISI 316 Ti / 316 with material marking*	G 1/2	DN 1/2" SS
0,07	18	34	1		G 3/4	DN 3/4" SS
0,13	22	37	1		G 1	DN 1" SS
0,16	32	37	1		G 1 1/4	DN 1 1/4" SS
0,25	38	43	1		G 1 1/2	DN 1 1/2" SS
0,42	48	58	1		G 2	DN 2" SS
0,55	63	62	6		G 2 1/2	DN 2 1/2" SS
0,74	76	62	2		G 3	DN 3" SS
1,05	100	65	6		G 4	DN 4" SS

ELAFLEX

Doppelnippel Type **DN** (GN), beiderseits gleiches Rohr-Außengewinde, flachdichtend mit stirnseitigen Dichtflächen (G = DIN EN ISO 228).

—

*Double nipples type **DN** (GN), both sides same male pipe thread with flat sealing surface (G = according to EN ISO 228 / BSP parallel).*

Type DN

Form 1

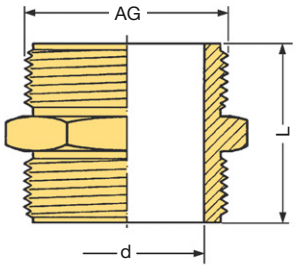

Form 2

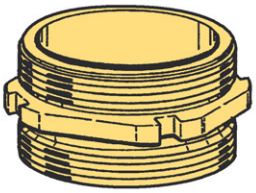

Form 3

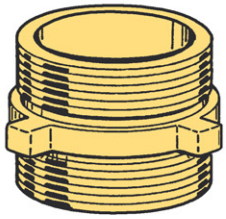

Form 4 (**G**N)

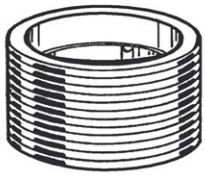

Form 5

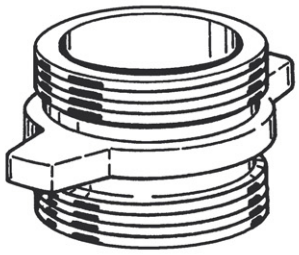

EDELSTAHL Rostfrei

Form 6

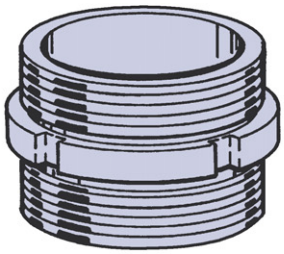

*) Eisenbahn - Kesselwagengewinde nach DIN 6602 (alte DIN 11)

—

Thread for rail tankers according to DIN 6602 (old DIN 11)

TECHNISCHE ÄNDERUNGEN VORBEHALTEN · NACHDRUCK UND KOPIEN NUR MIT UNSEREM EINVERSTÄNDNIS · *Specifications subject to change without notice · Copyright ELAFLEX*

1

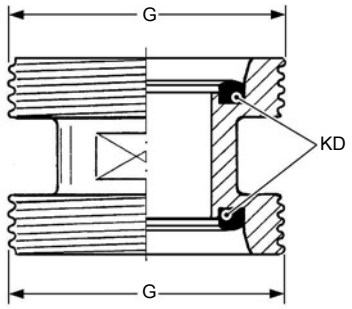

Type DN - R

Doppelnippel Type **DN-R** aus nichtrostendem Stahl, beiderseits gleiches Rundgewinde nach DIN 405. Rundgewinde-Kupplungsdichtung KD aus NBR blau. Andere Werkstoffe auf Wunsch gemäß Seite 393.

—

*Double nipples type **DN-R**, stainless steel, both ends same knuckle thread acc. to DIN 405. Seal KD for knuckle thread of NBR blue. Other materials see page 393.*

Gewinde *Thread size* G	BESTELLNUMMER *Part Number* Type
RD 44 x 1/6"	DN - R 44 SS
RD 52 x 1/6"	DN - R 52 SS
RD 65 x 1/6"	DN - R 65 SS
RD 78 x 1/6"	DN - R 78 SS
RD 110 x 1/4"	DN - R 110 SS

2

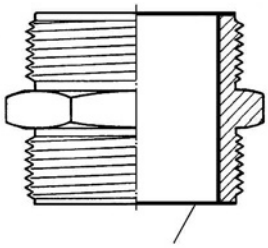

Beschichtung
cover

Type DN - SSE

Doppelnippel aus Edelstahl wie umseitig beschrieben, jedoch zusätzlich mit dem thermoplastischen **Teflon® PFA beschichtet.** Details siehe Information 5.03. Wird eingesetzt, wenn die chemische Beständigkeit nicht mehr ausreicht, z.B. bei Salzsäure und Eisen-III-Chlorid.
Beständigkeitsübersicht siehe S. 250.
Farbe: rostrot. **Zusatzbestellnummer: ...SSE.**

—

*Double nipples of stainless steel as described overleaf, but with **Teflon® PFA coating,** a thermoplastic fluorine material. Details see Information 5.03. This type is used if stainless steel does not have a sufficient chemical resistance, i. e. for hydrochloric acid and iron-III-chloride.*
Resistance chartsee page 250.
*Colour: rust red. **Additional Part Number: …SSE.***

3

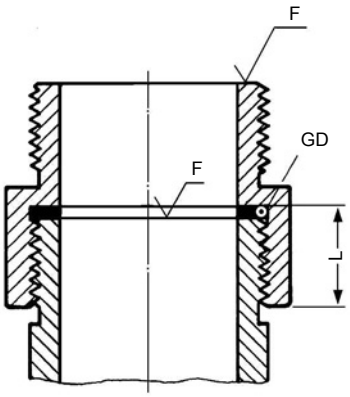

Die Vorteile des Flachdichtungs -Systems :

Standard-Verschraubungen von ELAFLEX sind mit Parallelgewinde und stirnseitiger Dichtfläche **F** ausgerüstet. Dadurch kann für aufgeschraubte Teile die gesamte Gewindelänge genutzt werden. Mit kurzer Baulänge **L** ist die größtmögliche Kraftübertragung gewährleistet. Die in der Gewindehinterdrehung eingelegte, Gewindedichtung **GD** kann nicht herausfallen. Einfaches Zusammenschrauben ermöglicht eine sichere Verbindung. Nachdichten während des Betriebes ist jederzeit möglich, genauso wie eine einfache saubere Trennung. Dichtungstausch und erneute Montage erfordern keine Fachkenntnisse. Aufgrund dieser Vorteile werden in den europäischen Normvorhaben für Schlauchverschraubungen Parallel-Gewinde mit Flachdichtungen vorgeschrieben.

—

Advantages of the Flat Sealing System :

*Standard ELAFLEX hose fittings are supplied with parallel threads and flat sealing surface **F**. This allows to use the full thread length for screwed-on parts. The largest possible transfer of force is guaranteed for short length **L**. The thread seal **GD** behind the relief groove of the thread cannot drop out. Simple screwing down makes a safe connection. Subsequent tightening during operation is possible at any time. Change of seal and new assembly do not require any expert knowledge. The European standardisations for hose assemblies require parallel threads with flat seals, because of the advantages.*

4

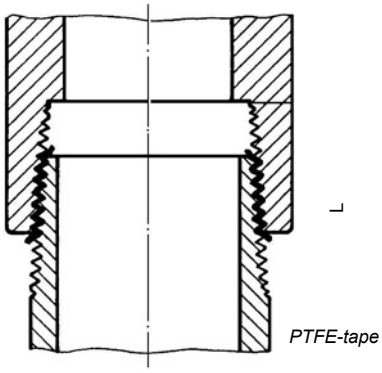

Die Nachteite von konischen Gewindeabdichtungen :

Verschraubungen mit konischen Innen- und Außengewinden wie z.B. **NPT** oder **DIN EN 1026-1** besitzen normalerweise keine stirnseitige Dichtfläche. Das aufgeschraubte Gewinde läuft fest, bevor das Ende des Gegengewindes abgedeckt ist. Dadurch ist eine Abdichtung mit Gewindedichtung nicht möglich. Die Gesamtlänge **L** einer solchen Verbindung ist daher immer länger, als bei einem Flachdichtungs-System gleicher Größe. - Die Abdichtung konischer Gewinde erfolgte früher mit Hanf und flüssigen Dichtmitteln. Heute werden fast immer PTFE-Dichtbänder verwendet. Eine sichere, auf Anhieb dichte Verbindung erfordert Fachkenntnisse, saubere Arbeit und einen größeren Zeitaufwand. Eine Nachdichtung während des Betriebes ist nicht möglich. Eine erneute Montage erfordert die sorgfältige Säuberung von den in den Gewindegängen verquetschten und ausgehärteten Dichtmittelresten.

—

Disadvantages of Tapered Thread Seals :

*Hose fittings with tapered female and male threads, like **NPT** or **DIN EN 1026-1**, have normally no flat sealing surface. The screwed-on thread jams before the end of the counter thread is covered. Therefore a sealing with thread seal is not possible. The overall length **L** of such a connection is always longer than the equivalent flat sealing system. - Previously the sealing of tapered threads was done with hemp and liquid sealing compounds. Today mainly PTFE tapes are used. A safe and promptly tight connection requires expert knowledge and clean work and is time-consuming. Subsequent tightening during operation is not possible. A new assembly requires the proper cleaning of the pitch from all squashed and hardened remains of the sealing compounds.*

GRUPPE 3 *Section*	GE-WICHT *Weight Approx.* ≈ kg	ABMESSUNGEN ≈ mm *Dimensions ≈ mm* d	L	FORM *Style*	WERKSTOFFE *Materials*	GEWINDE-GRÖSSE *Thread Size* G_1	G_2	BESTELL-NUMMER *Part Number* Type
	0,09	19	34	1	Messing (cr = verchromt) —— *brass (cr = chrome plated)*	G 3/4	G 1	RN 3/4 x 1
	0,09	19	34	1		G 3/4	G 1	RN 3/4 x 1 cr
	0,10	19	35	1		3/4" NPT	G 1	RN 3/4 NPT x 1
	0,10	19	35	1		3/4" NPT	G 1	RN 3/4 NPT x 1 cr
	0,13	18	37	1		3/4" NPT	M 30 x 1,5	RN 3/4 NPT x M 30
	0,16	25	36	1		G 1	G 1¼	RN 1 x 1¼
	0,22	24	42	1		G 1	G 1½	RN 1 x 1½
	0,31	24	49	1		G 1	G 2	RN 1 x 2
	0,25	32	42	2		G 1¼	G 1½	RN 1¼ x 1½
	0,34	32	43	1		G 1¼	G 2	RN 1¼ x 2
	0,37	38	46	2		G 1½	G 2	RN 1½ x 2
	0,60	36	52	1		G 1½	G 2½	RN 1½ x 2½
	0,65	50	53	1		G 2	G 2½	RN 2 x 2½
	0,65	48	55	3		G 2	G 3	RN 2 x 3
	0,85	61	66	1		G 2½	G 3	RN 2½ x 3
	0,71	75	49	5		G 3	G 4	RN 3 x 4
	2,90	76	100	1		G 3	5½" *)	RN 3 x 5½
	4,45	100	105	4		G 4	5½" *)	RN 4 x 5½
	0,17	47	44	5	Aluminium —— *aluminium*	G 2	G 3	RN 2 x 3 Al
	0,27	76	53	5		G 3	G 4	RN 3 x 4 Al
	1,0	76	80	1		G 3	5½" *)	RN 3 x 5½ Al
	1,35	98	96	4		G 4	5½" *)	RN 4 x 5½ Al
	0,13	18	35	1	Edelstahl 1.4571 mit Werkstoff-Kennzeichnung —— *stainless steel AISI 316 Ti INOX with material marking*	G 3/4	G 1	RN 3/4 x 1 SS
	0,20	22	36	1		G 1	G 1¼	RN 1 x 1¼ SS
	0,25	22	39	1		G 1	G 1½	RN 1 x 1½ SS
	0,47	22	43	1		G 1	G 2	RN 1 x 2 SS
	0,22	32	42	1		G 1¼	G 1½	RN 1¼ x 1½ SS
	0,41	32	44	1		G 1¼	G 2	RN 1¼ x 2 SS
	0,35	38	46	1		G 1½	G 2	RN 1½ x 2 SS
	0,68	38	49	1		G 1½	G 2½	RN 1½ x 2½ SS
	0,43	48	54	1		G 2	G 2½	RN 2 x 2½ SS
	0,66	48	55	6		G 2	G 3	RN 2 x 3 SS
	0,63	64	58	1		G 2½	G 3	RN 2½ x 3 SS
	1,42	76	59	1		G 3	G 4	RN 3 x 4 SS
	3,75	76	84	7		G 3	5½" *)	RN 3 x 5½ SS
	2,95	100	85	7		G 4	5½" *)	RN 4 x 5½ SS

ELAFLEX

Reduziernippel Type **RN**, mit ungleichen Rohr-Außengewinden, flachdichtend mit stirnseitigen Dichtflächen (G = DIN EN ISO 228).

——

*Reducing nipples type **RN**, with different male pipe thread with flat sealing surfaces (G = thread acc. to EN ISO 228/BSP parallel).*

Type RN

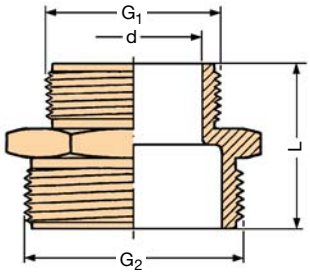

Form 1

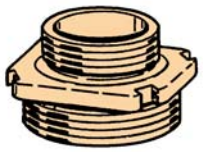

Form 2

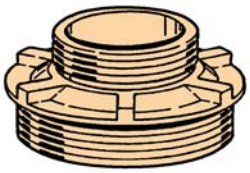

Form 3

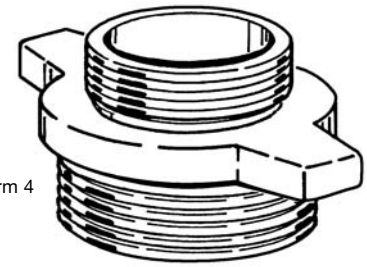

Form 4

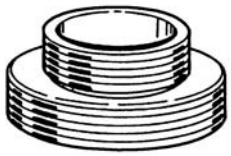

Form 5

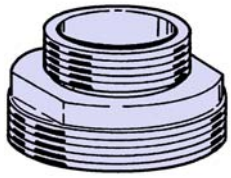

Form 6

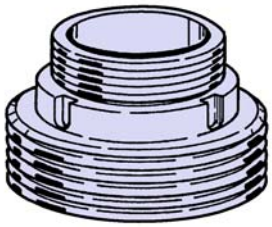

Form 7

*) Eisenbahn-Kesselwagengewinde nach DIN 6602 (alte DIN 11)
Thread for rail tankers 5½" Whitworth (old DIN 11)

TECHNISCHE ÄNDERUNGEN VORBEHALTEN · NACHDRUCK UND KOPIEN NUR MIT UNSEREM EINVERSTÄNDNIS · *Specifications subject to change without notice · Copyright ELAFLEX*

1

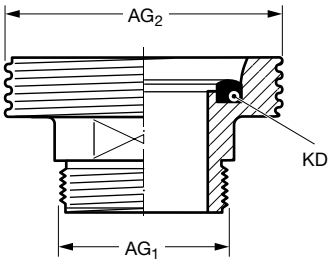

Type RN-R

Reduziernippel Type **RN-R** aus nichtrostendem Stahl, einerseits mit Rundgewinde nach DIN 405. Andererseits Rohrgewinde nach DIN EN ISO 228. Rundgewinde-Kupplungsdichtung KD aus NBR blau. Andere Werkstoffe auf Wunsch gemäß Seite 393.

—

*Reducing nipples type **RN-R**, stainless steel, one end knuckle thread according to DIN 405, other end pipe thread according to EN ISO 228. Seal KD for knuckle thread of NBR blue. Other materials see page 393.*

GEWINDE *Thread Size*		BESTELLNUMMER *Part Number*
AG_1	AG_2	Type
G ¾	Rd 44 x 1/6	RN ¾ x 44 SS
G 1	Rd 52 x 1/6	RN 1 x 52 SS
G 1½	Rd 65 x 1/6	RN 1½ x 65 SS
G 2	Rd 78 x 1/6	RN 2 x 78 SS
G 3	Rd 110 x 1/4	RN 3 x 110 SS

2

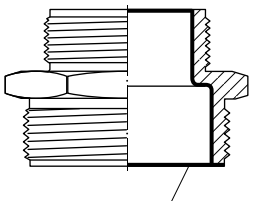

PFA Beschichtung
PFA cover

Type RN-SSE

Reduziernippel aus Edelstahl wie umseitig beschrieben, jedoch zusätzlich mit dem thermoplastischen **PFA beschichtet**. Details siehe Information 5.03. Wird eingesetzt, wenn die chemische Beständigkeit nicht mehr ausreicht, z. B. bei Salzsäure und Eisen-III-Chlorid.
Beständigkeitsübersicht siehe S. 250.
Farbe: rot. **Zusatzbestellnummer**: ... **SSE.**

—

*Reducing nipples of stainless steel as described overleaf, but with **PFA coating**, a thermoplastic fluorine material. Details see Information 5.03. This type is used if stainless steel does not have a sufficient chemical resistance, i. e. for hydrochloric acid and iron-III-chloride.*
Resistance chartsee page 250.
*Colour: red. **Additional Part Number**: ... **SSE.***

3

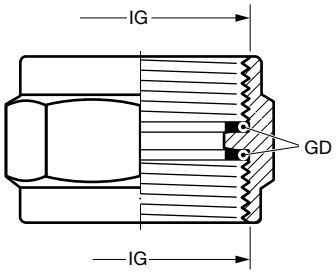

Type DM

Doppelmuffen Type **DM** aus Messing, beiderseits gleiches Rohr-Innengewinde n. DIN EN ISO 228, mit einliegender Gewindedichtung GD aus Polyurethan. Andere Werkstoffe auf Wunsch gemäß Seite 387.

—

*Double sockets type **DM**, brass, both ends same pipe thread according to EN ISO 228, with captive thread seal GD of polyurethane. Other materials see page 387.*

GEWINDE *Thread Size* IG	BESTELLNUMMER *Part Number* Type
G 1	DM 1"
G 1¼	DM 1¼"
G 1½	DM 1½"
G 2	DM 2"
G 2½	DM 2½"
G 3	DM 3"
G 4	DM 4"

4

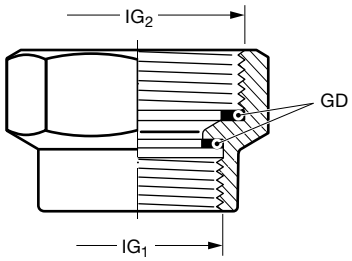

Type RM

Reduziermuffen Type **RM** aus Messing, beiderseits Rohr-Innengewinde nach DIN EN ISO 228, mit einliegender Gewindedichtung GD aus Polyurethan. Andere Werkstoffe auf Wunsch gemäß Seite 387.

—

*Reducing sockets type **RM**, brass, both ends female pipe thread according to EN ISO 228, with captive thread seal GD of polyurethane. Other materials see page 387.*

GEWINDE *Thread Size*		BESTELLNUMMER *Part Number*
IG_1	IG_2	Type
G 1	G 1½	RM 1 x 1½
G 1	G 2	RM 1 x 2
G 1¼	G 1½	RM 1¼ x 1½
G 1¼	G 2	RM 1¼ x 2
G 1½	G 2	RM 1½ x 2
G 1½	G 2½	RM 1½ x 2½
G 2	G 2½	RM 2 x 2½
G 2	G 3	RM 2 x 3
G 2½	G 3	RM 2½ x 3
G 3	G 4	RM 3 x 4

Gewicht Weight Approx. ≈ kg	DICHTUNGEN Seals Drehgelenk Swivel	GD	ABMESSUNGEN Dimensions DN	L	D	AG (male)/IG (female)	BESTELL-NUMMER Part Number Type
0,9	PU	–	50	73	72	G 2 AG x G 1 ½ AG *2" male x 1½" male*	DS 2.1
0,9	PU	–	50	75	72	G 2 AG x G 2 AG *2" male x 2" male*	DS 2.2
0,9	PU	PU	50	71	72	G 2 AG x G 1 ½ IG *2" male x 1½" female*	DS 2.3
0,9	PU	PU	50	71	72	G 2 AG x G 2 IG *2" male x 2" female*	DS 2.4
0,7	PU	PU	50	72	72	G 2 AG x 1½" NPT IG *2" BSP male x 1½" NPT fem.*	DS 2.5
0,9	PU	PU	50	71	72	G 2 AG x 2" NPT IG *2" BSP male x 2" NPT fem.*	DS 2.7

Gehäuse aus Pressmessing bzw. Rotguss, Edelstahl-Kugellager mit selbsttätiger Druckspülung, Polyurethan-Lippendichtung mit Edelstahl-Spiralfederring, Gewindedichtung GD aus Polyurethan (VD), schmutzabweisender Filz-Gleitring.
Einsatz für Mineralölprodukte wie z.B. Benzin, Diesel, Heizöl, Gasöl, Petroleum.

Body of hot stamped brass or bronze, self lubricating stainless ball bearing, lip seal of polyurethane with spiral spring of stainless steel, thread seal GD of polyurethane (VD), dirt repelling felt washer. Used for petroleum based products, e.g. gasoline, diesel, heating oil, petrole um.

Drehbarer Schlauchanschluß **DS**, ELAFLEX Standardtype für Zapfventile ZV 400/500. Kugellager mit selbsttätiger Druckspülung. Betriebsdruck PN 10 bar.

Type DS

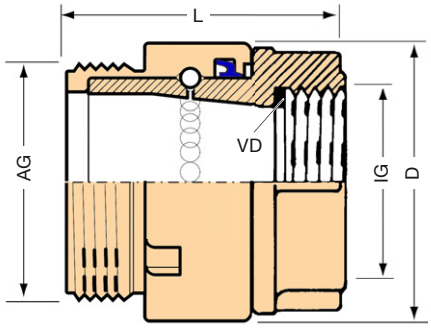

DS 2.3

*Swivel hose inlet **DS**, ELAFLEX standard type for bulk delivery nozzles ZV 400/500, self lubricated ball bearing. Nominal pressure PN 10 bar.*

Gewicht ≈ kg	DICHTUNGEN Seals Drehgelenk Swivel	GD	DN	L	D	AG (male)/IG (female)	Type
0,3	FEP/Vi	PTFE	25	59	44	G 1 IG x G 1 AG *1" female x 1" male*	DG 25 Ms FEP IG/AG
0,5	FEP/Vi	PTFE	32	61	53	G 1¼ IG x G 1¼ AG *1¼" female x 1¼" male*	DG 32 Ms FEP IG/AG
0,6	FEP/Vi	PTFE	40	63	58	G 1½ IG x G 1½ AG *1½" female x 1½" male*	DG 40 Ms FEP IG/AG
0,5	NBR	PU	40	63	58	G 1½ IG x G 1½ AG *1½" female x 1½" male*	DG 40 Ms NBR IG/AG
0,6	FEP/Vi	-	40	70	58	G 1½ AG x G 1½ AG *1½" male x 1½" male*	DG 40 Ms FEP AG
0,6	NBR	-	50	74	70	G 2 AG x G 1½ AG *2" male x 1½" male*	DG 50/40 Ms NBR AG
0,7	FEP/Vi	PTFE	50	70	70	G 2 IG x G 2 AG *2" female x 2" male*	(DG 50 Ms FEP IG/AG)
0,8	NBR	-	50	73	70	G 2 AG x G 2 AG *2" male x 2" male*	DG 50 Ms NBR AG
0,8	FEP/Vi	-	50	73	70	G 2 AG x G 2 AG *2" male x 2" male*	DG 50 Ms FEP AG
1,5	FEP/Vi	PU	65	80	87	G 2½ IG x G 2½ AG *2½" female x 2½" male*	DG 65 Ms FEP IG/AG
2,4	NBR	PU	80	83	110	G 3 IG x G 3 AG *3" female x 3" male*	DG 80 RG NBR IG/AG

Gehäuse aus Messing Ms58 bzw. Rotguss, eingekammertes Edelstahl-Kugellager, Gleitring aus Filz. Gehäuse-Dichtung Viton®/FEP-ummantelt, Gewindedichtung GD aus PTFE (TD):
Einsatz für diverse Chemikalien. Beständigkeit für Messing beachten, siehe Seite 356.
Gehäuse-Dichtung NBR, Gewindedichtung GD aus Polyurethan (VD):
Einsatz für Mineralölprodukte wie z.B. Benzin, Diesel, Heizöl, Gasöl, Petroleum.

Body of brass or bronze, capsulated stainless steel bearings, dirt repelling felt washer.
Swivel seal FEP covered Viton®, thread seal GD of PTFE (TD):
Used for various chemicals. Please note the chemical resistance for brass, page 356.
Swivel seal NBR, thread seal GD of polyurethane (VD):
Used for petroleum based products, e.g. gasoline, diesel, heating oil, petroleum.

Schlauch-Drehgelenke **DG**, Messing oder Edelstahl, zur Verhinderung von Schlauchleitungs-Torsion z. B. an Abfüllanlagen u. zum leichteren Handling von Zapfventilen beim Kuppeln, Umfüllen und Tanken.

Eingekammertes Kugellager mit Lebenszeitschmierung, auch für stark entfettende Lösungsmittel geeignet. Betriebstemperatur max. 60°C, Betriebsdruck PN 10 bar.

Type DG Ms

DG...Ms FEP:
für Lösungsmittel
for solvents

DG...Ms NBR:
für Mineralölprodukte
for petroleum based products

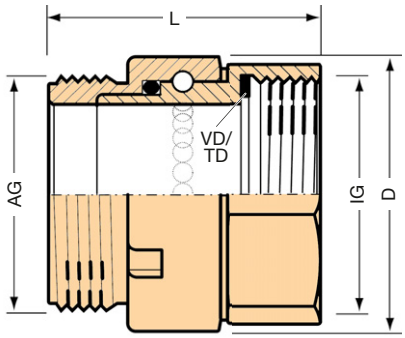

DG 50 Ms...IG/AG

Gewicht ≈ kg	DICHTUNGEN Seals Drehgelenk Swivel	GD	DN	L	D	AG (male)/IG (female)	Type
0,3	FEP/Vi	PTFE	25	68	43	G 1 IG x G 1 AG *1" female x 1" male*	DG 25 SS FEP IG/AG
0,3	FEP/Vi	-	25	72	43	G 1 AG x G 1 AG *1" male x 1" male*	DG 25 SS FEP AG
0,5	FEP/Vi	PTFE	32	69	53	G 1¼ IG x G 1¼ AG *1¼" female x 1¼" male*	DG 32 SS FEP IG/AG
0,5	FEP/Vi	PTFE	40	59	60	G 1½ IG x G 1½ AG *1½" female x 1½" male*	DG 40 SS FEP IG/AG
0,6	FEP/Vi	-	40	69	60	G 1½ AG x G 1½ AG *1½" male x 1½" male*	DG 40 SS FEP AG
0,9	FEP/Vi	PTFE	50	82	70	G 2 IG x G 2 AG *2" female x 2" male*	DG 50 SS FEP IG/AG
1,0	FEP/Vi	-	50	89	70	G 2 AG x G 2 AG *2" male x 2" male*	DG 50 SS FEP AG

Gehäuse aus Edelstahl 1.4571, eingekammertes Edelstahl-Kugellager, Gleitring aus Filz. Mit Gehäuse-Dichtung Viton®/FEP-ummantelt, Gewindedichtung PTFE. Geeignet für die meisten Chemikalien. Beständigkeit für Edelstahl beachten, siehe Seite 356.

Body of stainless steel AISI 316L, capsulated stainless steel bearings, dirt repelling felt washer.
Swivel seal FEP covered Viton®, thread seal PTFE. Suitable for most chemicals. Please note the chemical resistance for stainless steel, page 356.

Type DG SS

für Chemikalien
for chemicals

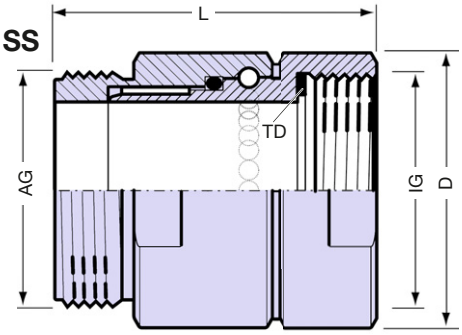

DG 50 SS ...IG/AG

*Swivel hose inlets **DG**, brass or stainless steel, to avoid torsion of hose assemblies, i.e. in filling machines, and to improve the handling and coupling of nozzles for refuelling.*

Capsulated ball bearing with lifetime lubrication, also suitable for strongly degreasing solvents. Operation temperature max. 60°C. Nominal pressure PN 10.

G = Gewinde nach DIN EN ISO 228
G = acc. to EN ISO 228/BSP parallel

Drehgelenke DG + DS mit weiteren Abmessungen auf Anfrage.

Swivel hose inlets DG + DS with other dimensions on request.

TECHNISCHE ÄNDERUNGEN VORBEHALTEN · NACHDRUCK UND KOPIEN NUR MIT UNSEREM EINVERSTÄNDNIS · *Specifications subject to change without notice · Copyright ELAFLEX*

Anwendungsbeispiele für Drehgelenke · *Examples of Use for Swivels*

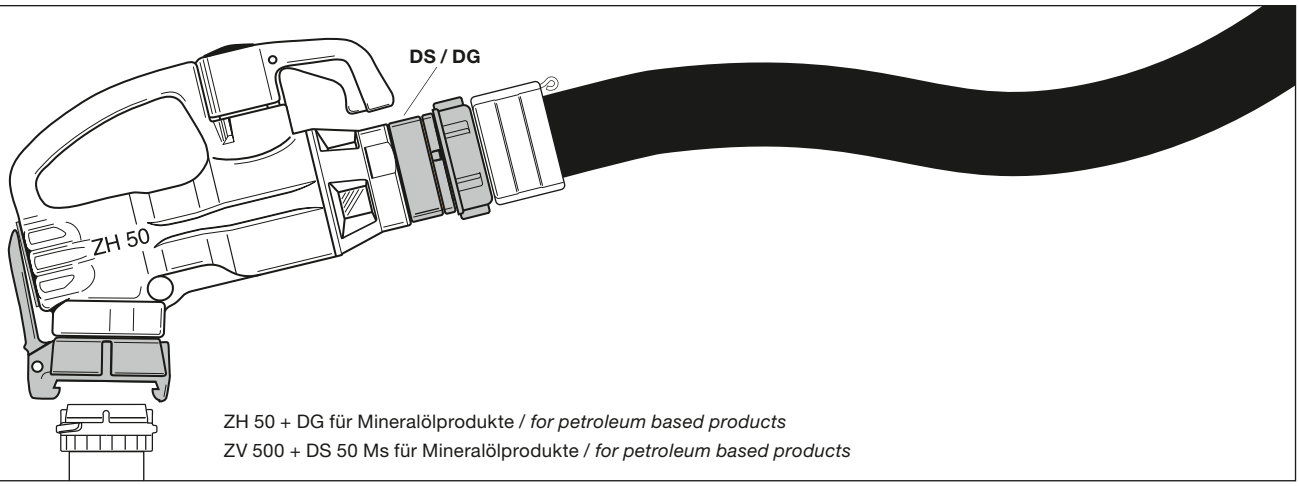

ZH 50 + DG für Mineralölprodukte / *for petroleum based products*
ZV 500 + DS 50 Ms für Mineralölprodukte / *for petroleum based products*

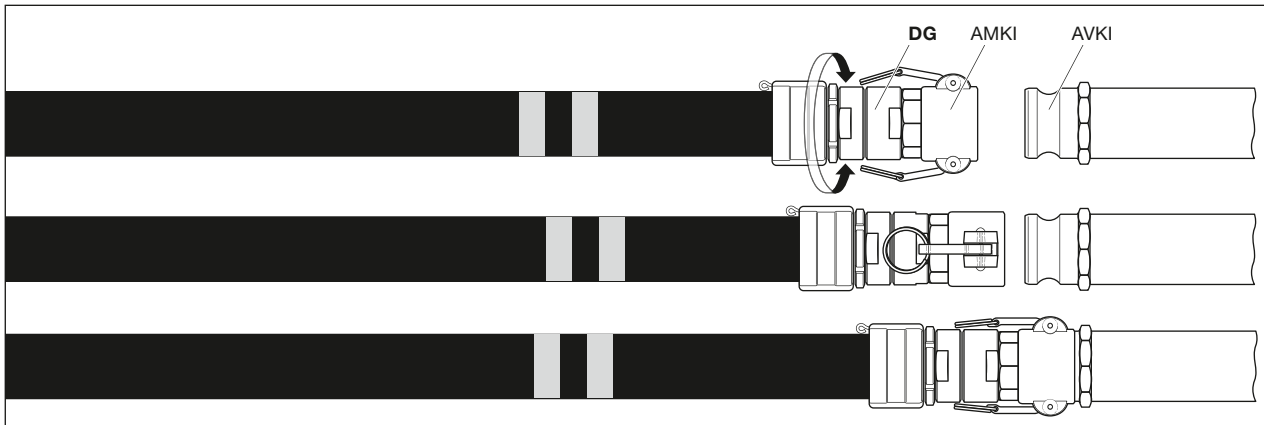

AMKI + DG für enge Einbausituationen / *for tight installation situations*

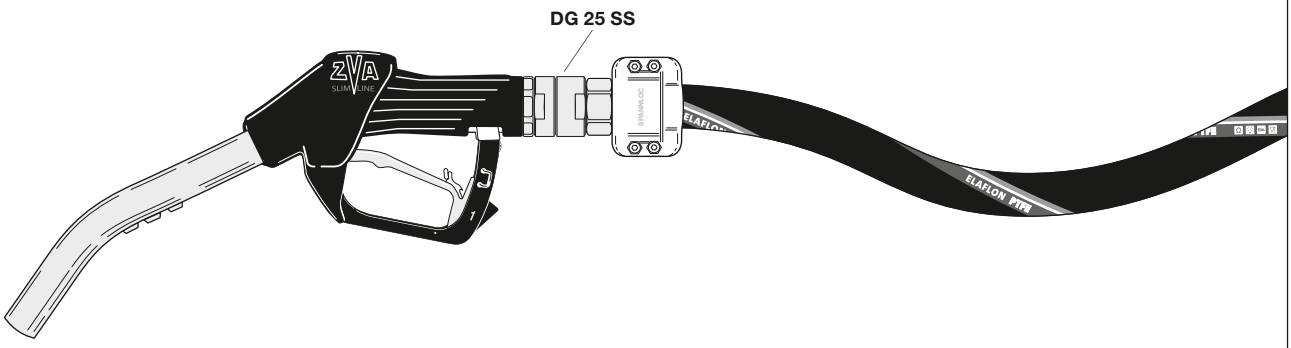

ZVA - VA für Chemikalien, Säuren, Laugen und Lösungsmittel / for chemicals, acids, alkalis and solvents

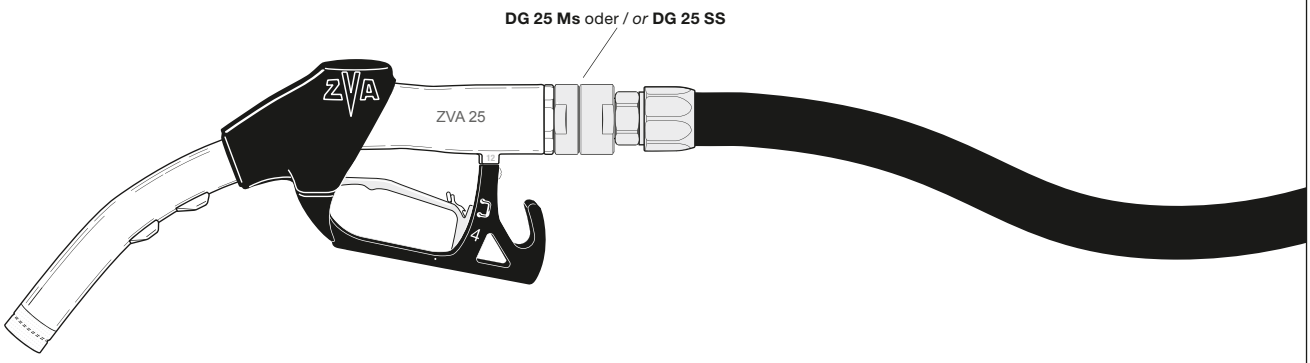

ZVA 25 Vi für diverse Chemikalien / *for various chemicals*

GRUPPE 3 *Section*	GE-WICHT *Weight Approx.* ≈ kg	WERKSTOFFE *Materials*	FLANSCH *Flange* Größe *Size* DN mm	Nenndruck *Press. Nom.* PN	FORM *Style*	BAU-LÄNGE *Total Length* L mm	GEWINDE GRÖSSE *Thread Size* AG	BESTELL-NUMMER *Part Number* Type
	1,20	Aluminium — *Aluminium*	80	PN 10/16	1	46	G 3	FGN 3" Al
	1,70		100	PN 10/16		55	G 4	FGN 4" Al
	2,05					83	5½" A (DIN 6602)	FGN 5½" Al
	1,30	Stahl Zn Cr — *Steel Zn Cr*	25	PN 10/16	2	73	G 1	FGN 1"
	1,90		32	PN 10/16		75	G 1¼	FGN 1¼"
	2,11		40	PN 10/16		77	G 1½	FGN 1½"
	2,30					87	G 2	FGN 40-2"
	2,80		50	PN 10/16		90	G 2	FGN 2"
	2,80					109		FGN 2"/109
	3,41		65	PN 10/16		90	G 2½	FGN 2½"
	3,90					90	G 3	FGN 65-3"
	4,34		80	PN 10/16		95	G 3	FGN 3"
	4,15					125		FGN 3"/125
	5,17		100	PN 10/16		86	G 4	FGN 4"
	5,25					116		FGN 4"/116
	6,45					97	5½" A (DIN 6602)	FGN 5½"
	1,30	Edelstahl 1.4571 — *Stainless steel AISI 316 Ti*	25	PN 10/16	2	73	G 1	FGN 1" SS
	1,90		32	PN 10/16		75	G 1¼	FGN 1¼" SS
	2,15		40	PN 10/16		77	G 1½	FGN 1½" SS
	2,30					87	G 2	FGN 40-2" SS
	2,93		50	PN 10/16		90	G 2	FGN 2" SS
	2,95					109	G 2	FGN 2"/109 SS
	3,60		65	PN 10/16		90	G 2½	FGN 2½" SS
	3,75					90	G 3	(FGN 65-3" SS)
	4,41		80	PN 10/16		95	G 3	FGN 3" SS *)
	5,12					125	G 3	FGN 3"/125 SS
	5,35		100	PN 10/16		86	G 4	FGN 4" SS *)
	6,90					97	5½" A (DIN 6602)	FGN 5½" SS

Flanschgewindenippel Type **FGN**, einerseits fester Flansch nach DIN EN 1092-1 (DIN 2633), andererseits mit Rohr-Außengewinde (G = DIN EN ISO 228), flachdichtend mit stirnseitiger Dichtfläche.

*Flange with male thread type **FGN**, one end fixed flange according to EN 1092-1 (DIN 2633), other end with male pipe thread (G = EN ISO 228/BSP parallel), with flat sealing surface.*

Type FGN

Form 1

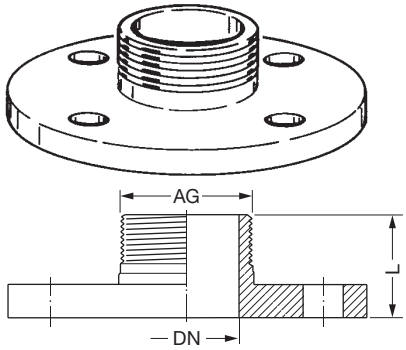

Type FGN

Form 2

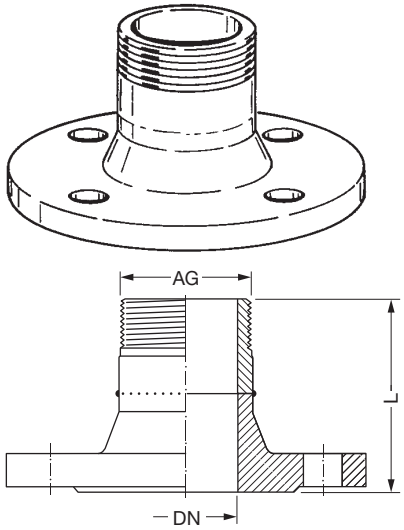

Lange Bauform, damit sich der Hebel der Tankwagen-Kupplung **MK** ganz umklappen und sicher arretieren läßt.

*Long design, so that the lever of the 'TW' coupling type **MK** can be completely dropped down safely arrested.*

*) Andere Längen in Sonderausführung (in SS) auf Anfrage.
Other lengths in special design in (stainless steel) on request.

≈ kg		DN mm	D	Ø K	Ø L	L mm	AG	Type
1,40	Messing — *brass*	80	154	130	8 x 11	40	G 3	TGN 3"
0,57	Aluminium — *aluminium*	50	154	130	8 x 11	34	G 2	TGN 2" Al
0,54		80				40	G 3	TGN 3" Al
0,83		100	174	150	8 x 14	53	G 4	TGN 4" Al
1,75	Edelstahl 1.4571 — *stainless steel AISI 316 Ti/INOX*	50	154	130	8 x 11	34	G 2	TGN 2" SS
1,90		80				40	G 3	TGN 3" SS
2,35		100	174	150	8 x 14	43	G 3	(TGN 100-3" SS)
2,10						53	G 4	(TGN 4" SS)

Tankwagenflansch-Gewindenippel Type **TGN**, einerseits Flansch nach DIN 28462, andererseits Rohr-Außengewinde (G = DIN EN ISO 228) in Normlänge mit stirnseitiger Dichtfläche. Betriebsdruck bis PN 10.

Type TGN

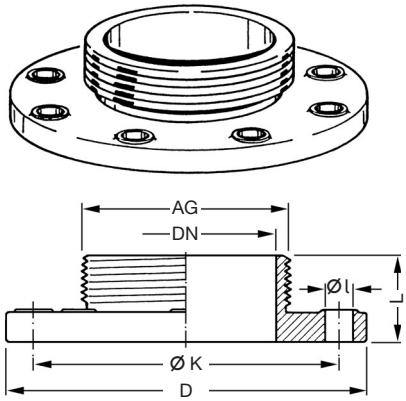

*Tank truck flanges with threaded nipples type **TGN**, one end flanges according to DIN 28462, other end male pipe thread (G = EN ISO 228/BSP parallel) in standard length with sealing surface. Working pressure up to PN 10.*

TECHNISCHE ÄNDERUNGEN VORBEHALTEN · NACHDRUCK UND KOPIEN NUR MIT UNSEREM EINVERSTÄNDNIS · *Specifications subject to change without notice · Copyright ELAFLEX*

Type FGN-SSE

1

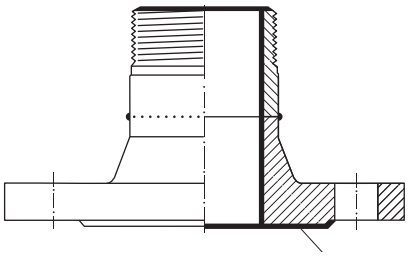

Flanschgewindenippel aus Edelstahl wie umseitig beschrieben, jedoch zusätzlich mit dem thermoplastischen **Teflon® PFA beschichtet.** Entspricht den FDA-Anforderungen 21 CFR 177.1550 und 177.2440. Details siehe Information 5.03. Wird eingesetzt, wenn die chemische Beständigkeit nicht mehr ausreicht, z. B. bei Salzsäure und Eisen-III-Chlorid.
Beständigkeitsübersicht siehe Seite 250
Farbe: rot
Bestellnummer : FGN...SSE.

*Flanches with male thread of stainless steel as described overleaf, but with **Teflon® PFA coating**, a thermoplastic fluorins material. The used PFA coating corresponds to the FDA requirements 21 CFR 177.1550 and 177.2440. Details see information 5.03. This type is used if stainless steel does not have a sufficient chemical resistance, i.e. for hydrochloric acid and iron III-chloride.*
Resistance chart see page 250.
Colour: red
***Part Number**: FGN...SSE*

Type FGN-PP

2

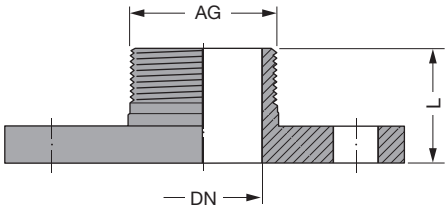

Flanschgewindenippel aus Polypropylen PP in kurzer Bauform. Chemische Betändigkeit siehe Seite 356. Flanschabmessungen entsprechend PN 10. **Nur für Einsatz bei niedrigeren Betriebsdrücken und Temperaturen.** In Zweifelsfällen bitte rückfragen.

*Flanges with male thread of polypropylene PP in short design. Chemical resistance chart see page 356. Flange measurements acc. to PN 10. **Only for low working pressures and temperatures.** If in doubt please call us.*

FLANSCHGRÖSSE *Flange Size* DN mm	GEWINDE *Thread Size* AG	BAULÄNGE *Total Length* L mm	Bestellnummer *Part Number* Type
25	G 1	41	FGN 1" PP
40	G 1½	60	FGN 1½" PP
50	G 2	60	FGN 2" PP
80	G 3	68	FGN 3" PP

3

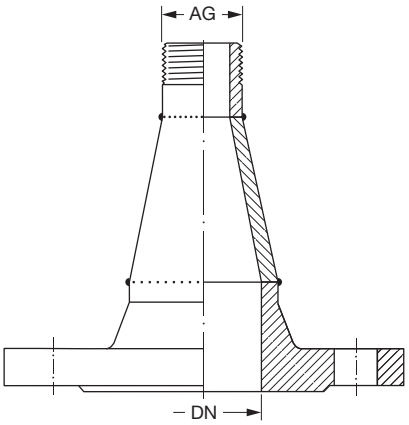

Flanschgewindenippel wie umseitig beschrieben, jedoch mit angeschweißter Reduzierung und konischer Verlängerung mit Rohr-Außengewinde nach DIN EN ISO 228 und stirnseitiger Dichtfläche. Herstellbar in allen Normflanschgrößen bis DN 150 und Rohrgewindegrößen bis G 4" aus Stahl St 37 oder rostfreiem Stahl. Bei Bedarf bitte Flanschnorm, DN, Gewindegröße G und Werkstoff angeben.

Flanges with male thread as described overleaf, but with welded-on reduction and tapered extension with male pipe thread according to EN ISO 228 and flat sealing surface. Producible in all standard flange sizes up to DN 150 (6") and pipe threads up to G 4" in carbon steel or stainless steel.
When ordering please specify required design and material.

4

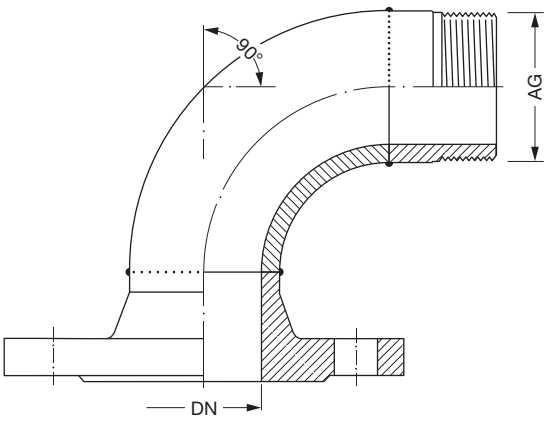

Flanschgewindenippel wie umseitig beschrieben, jedoch mit angeschweißtem Rohrbogen 45° oder 90° lt. Bild, mit Rohr-Außengewinde nach DIN EN ISO 228 und stirnseitiger Dichtfläche. Herstellbar in allen Normflanschgrößen bis DN 150 und Rohrgewindegrößen bis G 4" aus Stahl St 37 oder aus Aluminium. Bei Bedarf gewünschte Ausführung, Flanschnorm, DN, Gewindegröße G und Werkstoff angeben.

Flanges with male thread as described overleaf, but with welded-on 45° or 90° elbow as shown, with male pipe thread according to EN ISO 228 and flat sealing surface. Producible in all standard flange sizes up to DN 150 (6") and pipe threads up to G 4" in carbon steel or aluminium. When ordering specify required design, standard, DN, G and material.

ELAFLEX

Gewicht Weight Approx. ≈ kg	WERKSTOFFE Material	FLANSCHABMESSUNGEN ≈ mm Flange Dimensions d	D	Ø k	Ø l	b	DN	BESTELL-NUMMER Part Number Type
0,54	Press-aluminium Al Mg 3 oder Al Mg 2 Mn 0,8 — hot stamped aluminium Al Mg 3 or Al Mg 2 Mn 0,8	59,0	154	130	8 x 11	12	50	TFA 50 Al
0,40		77,0	154	130	8 x 11	12	65	TFA 65 Al
0,50		91,0	154	130	8 x 11	12	80	TFA 80 Al
0,63		111,0	174	150	8 x 14	16	100	TFA 100 Al
0,97		135,0	204	176	8 x 14	17	125	TFA 125 Al
1,50		161,0	240	210	12 x 14	20	150	TFA 150 Al
	Al Mg 3	108,0	130	150	4 x 14	19	100	TQFA 100
	Al Mg 3	108,0	130	150	4 x 14	19	100	TQFA 100 mit Nut/O-Ring

Tankwagen-Schweißflansche nach DIN 28 460 mit Rohranschlag zur Versteifung sowie Vergrößerung der Dichtfläche, mit Kennzeichnung. Betriebsdruck bis PN 10 bis 110°C, bis PN 6 bis 220°C (z.B. Bitumen).

Tank truck welding flanges according to DIN 28 460 with pipe stop for strengthening and enlarging the sealing surface, with marking. Working pressure up to PN 10 up to 110°C, up to PN 6 up to 220°C (e.g. bitumen).

Type TFA

mit Ansatz
with rim

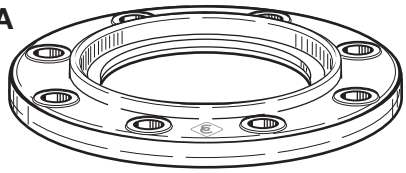

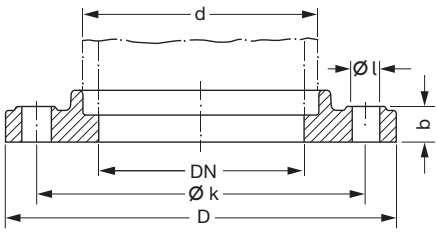

Type TQFA

Raumsparende Quadratform DN 100 mit vier Schraubenlöchern; Ansatz und Rohranschlag wie Type TFA. Betriebsdruck bis PN 6 bis 110°C. Ausführung mit Nut und O-Ring.

Space saving square shape DN 100, with four screw holes, with rim and pipe stop. Working pressure up to PN 6. Type with groove and O-ring.

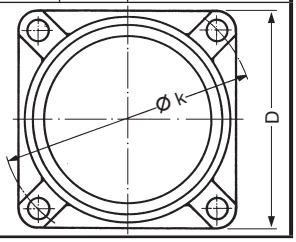

1,29	Stahl St. 37 — carbon steel	57,5	154	130	8 x 11	11	50	TF 50 St
1,32		76,6	154	130	8 x 11	13	65	TF 65 St
1,16		89,4	154	130	8 x 11	13	80	TF 80 St
1,36		108,5	174	150	8 x 14	13	100	TF 100 St
1,84		133,5	204	176	8 x 14	15	125	TF 125 St
2,74		159,5	240	210	12 x 14	15	150	TF 150 St
1,16	Edelstahl 1.4571 — stainless steel AISI 316 Ti	89,4	154	130	8 x 11	13	80	TF 80 SS
1,41		108,5	174	150	8 x 14	13	100	TF 100 SS
1,36	Stahl St. 37 — carbon steel	57,5	154	130	8 x 11	11	50	TFA 50 St
1,41		76,6	154	130	8 x 11	13	65	TFA 65 St
1,29		89,4	154	130	8 x 11	13	80	TFA 80 St
1,51		108,5	174	150	8 x 14	13	100	TFA 100 St

Tankwagen-Schweißflansche n. DIN 28461 ohne Rohranschlag mit Kennzeichnung. Betriebsdruck bis PN 10 bis 110° Celsius, bis PN 6 bis 220°C (z.B. Bitumen).

Tank truck welding flanges according to DIN 28461 without pipe stop, with marking. Working pressure up to PN 10 up to 110°C, up to PN 6 up to 220°Celsius (e.g. bitumen).

Type TF

ohne Ansatz
without rim

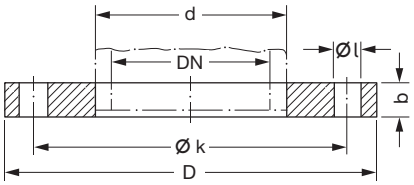

EDELSTAHL Rostfrei

Type TFA

mit Ansatz
with rim

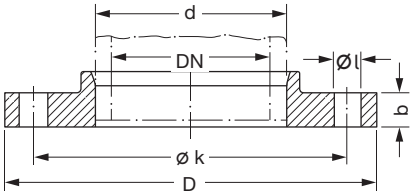

1,77	Stahl St. 37 — carbon steel		154	130	8 x 11	13	80	TFB 80 St
2,20			174	150	8 x 14	13	100	TFB 100 St
3,12			204	176	8 x 14	15	125	(TFB 125 St)
5,31			240	210	12 x 14	15	150	(TFB 150 St)
0,52	Aluminium Al Mg 3 oder Al Mg 2 Mn 0,8 — aluminium Al Mg 3 or Al Mg 2 Mn 0,8		154	130	8 x 11	13	80	TFB 80 Al
0,77			174	150	8 x 14	16	100	TFB 100 Al
1,09			204	176	8 x 14	18	125	(TFB 125 Al)
1,62			240	210	12 x 14	21	150	(TFB 150 Al)
1,76	Edelstahl 1.4571 — stainless steel AISI 316 Ti		154	130	8 x 11	13	80	TFB 80 SS
2,19			174	150	8 x 14	13	100	TFB 100 SS

Tankwagen-Blindflansche mit Anschlussmaßen nach DIN 28459. Betriebsdruck bis PN 10 bis 110°C, bis PN 6 bis 220°C (z.B. Bitumen).

Tank truck blind flanges with connecting measurements according to DIN 28459 Working pressure up to PN 10 up to 110°C, up to PN 6 up to 220°Celsius.

Type TFB

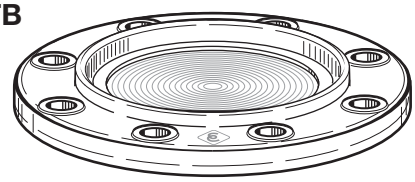

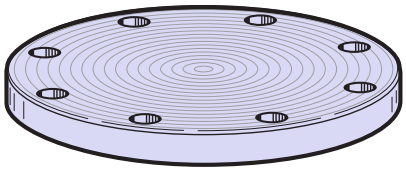

EDELSTAHL Rostfrei

TECHNISCHE ÄNDERUNGEN VORBEHALTEN · NACHDRUCK UND KOPIEN NUR MIT UNSEREM EINVERSTÄNDNIS · Specifications subject to change without notice · Copyright ELAFLEX

Gebräuchliche Flanschmaße · *Commonly Used Flange Measurements*

NENNWEITE *Diameter Nominal* DN mm (in.)	AUSSEN-Ø *Outside Diameter* D mm	in.	DICHTFLÄCHE *Sealing Surface* g Ø mm	in.	LOCHKREIS *Bolt Circle* k Ø mm	in.	SCHRAUBENLÖCHER *Bolt Holes* Anzahl No.	l Ø mm	in.	FLANSCHNORM *Flange Standard* NENNDRUCK *Pressure Nominal*
15 (½")	95		45		65		4	14		DIN PN 10/16
	95		45		65		4	14		DIN PN 25
	88,9	3½"	34,9	1⅜"	60,3	2⅜"	4	15,9	⅝"	ASA 150
	95,3	3¾"	34,9	1⅜"	66,7	2⅝"	4	15,9	⅝"	ASA 300
20 (¾")	105		58		75		4	14		DIN PN 10/16
	105		58		75		4	14		DIN PN 25
	98,4	3⅞"	42,9	1 11/16"	69,9	2¾"	4	15,9	⅝"	ASA 150
	117,5	4⅝"	42,9	1 11/16"	82,5	3¼"	4	19	¾"	ASA 300
25 (1")	115		68		85		4	14		DIN PN 10/16
	115		68		85		4	14		DIN PN 25
	108	4¼"	50,8	2"	79,4	3⅛"	4	15,9	⅝"	ASA 150
	123,8	4⅞"	50,8	2"	88,9	3½"	4	19	¾"	ASA 300
32 (1¼")	140		78		100		4	18		DIN PN 10/16
	140		78		100		4	18		DIN PN 25
	117,5	4⅝"	63,5	2½"	88,9	3½"	4	15,9	⅝"	ASA 150
	133,4	5¼"	63,5	2½"	98,4	3⅞"	4	19	¾"	ASA 300
40 (1½")	150		88		110		4	18		DIN PN 10/16
	150		88		110		4	18		DIN PN 25
	127	5"	73	2⅞"	98,4	3⅞"	4	15,9	⅝"	ASA 150
	155,6	6⅛"	73	2⅞"	114,3	4½"	4	22,2	⅞"	ASA 300
50 (2")	140		90		110		4	14		DIN PN 6
	165		102		125		4	18		DIN PN 10/16
	165		102		125		4	18		DIN PN 25
	152,4	6"	92,1	3⅝"	120,7	4¾"	4	19	¾"	ASA 150
	165,1	6½"	92,1	3⅝"	127	5"	8	19	¾"	ASA 300
65 (2½")	160		110		130		4	14		DIN PN 6
	185		122		145		8 (4)*	18		DIN PN 10/16
	185		122		145		8	18		DIN PN 25
	177,8	7"	104,8	4⅛"	139,7	5½"	4	19	¾"	ASA 150
	190,5	7½"	104,8	4⅛"	149,2	5⅞"	8	22,2	⅞"	ASA 300
80 (3")	154				130		8	11		TW 1 DIN 28459
	190		128		150		4	18		DIN PN 6
	200		138		160		8	18		DIN PN 10/16
	200		138		160		8	18		DIN PN 25
	190,5	7½"	127	5"	152,4	6"	4	19	¾"	ASA 150
	209,6	8¼"	127	5"	168,3	6⅝"	8	22,2	⅞"	ASA 300
100 (4")	130				150		4	14		TW 3 Quadrat
	174				150		8	14		TW 3 DIN 28459
	210		148		170		4	18		DIN PN 6
	220		158		180		8	18		DIN PN 10/16
	235		162		190		8	22		DIN PN 25
	228,6	9"	157,2	6 3/16"	190,5	7½"	8	19	¾"	ASA 150
	254	10"	157,2	6 3/16"	200	7⅞"	8	22,2	⅞"	ASA 300
125 (5")	204				176		8	14		TW 5 DIN 28459
	240		178		200		8	18		DIN PN 6
	250		188		210		8	18		DIN PN 10/16
	270		188		220		8	26		DIN PN 25
	254	10"	185,7	7 5/16"	215,9	8½"	8	22,2	⅞"	ASA 150
	279,4	11"	185,7	7 5/16"	235	9¼"	8	22,2	⅞"	ASA 300
150 (6")	240				210		12	14		TW 7 DIN 28459
	265		202		225		8	18		DIN PN 6
	285		212		240		8	22		DIN PN 10/16
	300		218		250		8	26		DIN PN 25
	279,4	11"	215,9	8½"	241,3	9½"	8	22,2	⅞"	ASA 150
	317,5	12½"	215,9	8½"	269,9	10⅝"	12	22,2	⅞"	ASA 300
200 (8")	320		258		280		8	18		DIN PN 6
	340		268		295		8	22		DIN PN 10
	340		268		295		12	22		DIN PN 16
	360		278		310		12	26		DIN PN 25
	342,9	13½"	269,9	10⅝"	298,5	11¾"	8	22,2	⅞"	ASA 150
	381	15"	269,9	10⅝"	330,2	13"	12	25,4	1"	ASA 300

Diese Tabelle enthält die Flansch-Abmessungen nach den gebräuchlichen Flanschnormen. Sinngemäß gilt die Tabelle auch für Flansche an ELAFLEX-Rohrverbindern und für Schlauchflansche.

—

This chart shows flange measurements according to the commonly used flange standard. Accordingly the chart also applies for the flanges on ELAFLEX expansion joints and for flanged hose fittings.

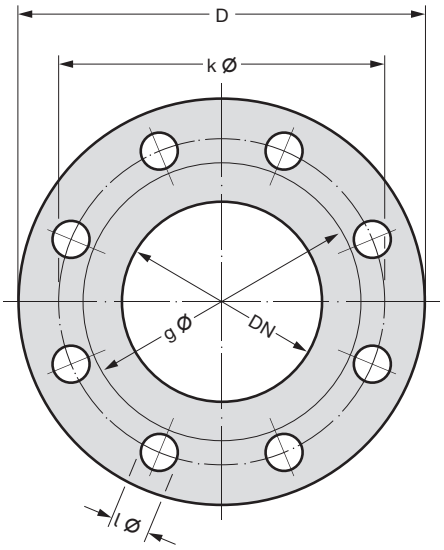

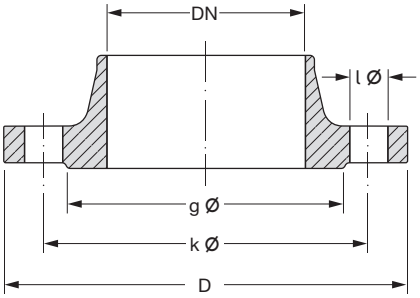

Type TQFA 100

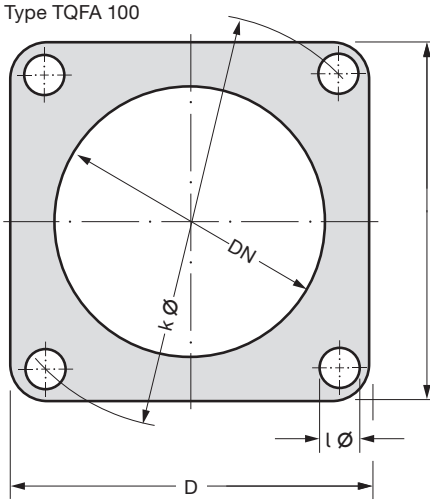

Nach DIN EN 1092-1 Standard mit 8 Löchern, mit 4 Löchern auf Anfrage.

*) —

According to EN 1092-1 with 8 holes as standard, with 4 holes on request.

TECHNISCHE ÄNDERUNGEN VORBEHALTEN · NACHDRUCK UND KOPIEN NUR MIT UNSEREM EINVERSTÄNDNIS · *Specifications subject to change without notice · Copyright ELAFLEX*

Schaugläser **SG-Al** in DN 25 aus Aluminium siehe Katalogseite 531.

*Sight glasses **SG-Al** in DN 25 of aluminium see catalogue page 531.*

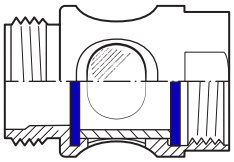

Gewicht ≈ kg	Werkstoffe	L	D	Ø k	Ø l	DN	AG/IG	Type
2,04	Rotguss / *bronze*	125	112	–	–	80	G 3	SG 3" Rg
1,73	Aluminium / *aluminium*	136	135	–	–	100	G 4	SG 4" Al

Glaszylinder aus Borosilikatglas sind geeignet für Betriebsdruck bis 10 bar. Dichtungen **GD + SGS** in Standardausführung für Mineralölprodukte aller Art und Granulate. Sonderausführung für Lebensmittel und Lösungsmittel mit Spezialdichtungen auf Anfrage.

*Glass cylinders of Borosilikate glass are suitable for working pressure up to 10 bar. Standard type seals **GD + SGD** for all kinds of mineral oil products and granulates. Special design for foodstuffs and solvents with special seals on request.*

Schaugläser Type **SG**, einerseits mit Innengewinde und einliegender Gewindedichtung GD, andererseits mit Außengewinde und stirnseitiger Dichtfläche (G = Gewinde nach DIN EN ISO 228). Betriebsdruck bis PN 10 bar.

Type SG

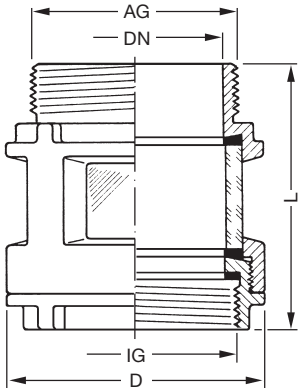

***Sight glasses** type **SG**, one end with female thread and captive seal GD, other end male thread with sealing surface (G = acc. to EN ISO 228 / BSP parallel). Working pressure up to PN 10 bar.*

Gewicht ≈ kg	Werkstoffe	L	D	Ø k	Ø l	DN	AG/IG	Type
2,74	Rotguss / *bronze*	95	154	130	8 x 11	80	G 3	TSG 3" Rg
1,10	Aluminium / *aluminium*	95	154	130	8 x 11	80	G 3	TSG 3" Al
2,14		132	174	150	8 x 14	100	G 4	TSG 4" Al

Für helle Granulate und Lebensmittel sind weiße Dichtungen lieferbar (siehe Seite 393). Sonderausführung mit TW-Kupplung siehe Rückseite.

For light granulates and foodstuffs white seals are available (see page 393). Special version with TW coupler see overleaf.

Tankwagen-Schaugläser Type **TSG**, einerseits Tankwagenflansch n. DIN 28459, andererseits Außengewinde wie Type SG. Betriebsdruck bis PN 10 bar.

Type TSG

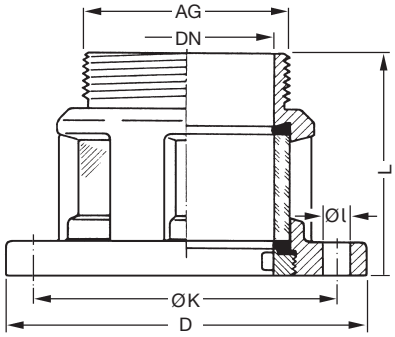

***Tank truck sight glasses** type **TSG**, one end TW tank truck flange according to DIN 28459, other end male thread like type SG. Working pressure up to PN 10 bar.*

Gewicht ≈ kg	Werkstoffe	L	D	Ø k	Ø l	DN	AG/IG	Type
1,01	Aluminium / *aluminium*	65	154	130	8 x 11	80	–	SG 80-TW1 Al
1,49		73	174	150	8 x 14	100	–	SG 100-TW3 Al

Glaszylinder aus Borosilikatglas sind geeignet für Betriebsdruck bis 6 bar. Dichtungen **TWD 80** aus NBR schwarz und **SGD 100** aus Polyurethan weiß.

Sonderausführungen mit Innen- oder Außengewinde nach DIN EN ISO 228 siehe umseitig.

*Glass cylinders of Borosilikate glass are suitable for working pressure up to 6 bar. Seals **TWD 80** of NBR black and **SGD 100** of polyurethane white.*

Special versions with female or male thread according to DIN EN ISO 228 see overleaf.

Stangen-Schaugläser im Baukastensystem **mit TW-Flanschen** nach DIN 28460.

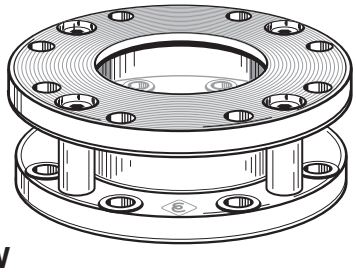

Type SG-TW

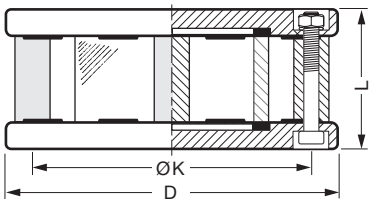

***Sight glasses with rods**, modular construction **with TW flanges** according to DIN 28460.*

1

Ersatzgläser für Type SG / TSG
Spare glasses for type SG / TSG

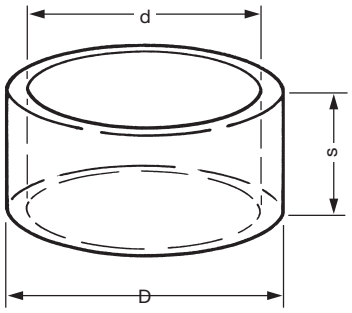

Ersatzgläser aus Borosilikatglas mit geplanten Dichtflächen, geeignet für Betriebsdruck bis PN 10.

Spare glasses of Borosilikate glass with flat sealing surface, suitable for working pressure up to 10 bar.

Passend für *Suitable for*	Abmessungen *Dimensions*			Bestellnummer *Part Number*
	D	d	s	
SG 1"	30	24,5	25	EG 122.1
SG 3", TW 511, TSG 3"	90	76	45	Glas TW 514
SG 4" neu, TSG 4"	115	101	50	Glas SG 4"/TSG 4"

2

Ersatzdichtungen
Spare seals

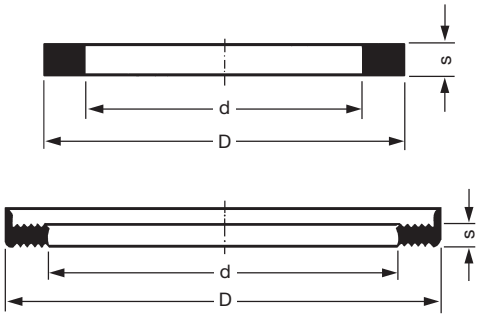

Ersatzdichtungen für Schaugläser. Ausführliche Beständigkeitsangaben für PU (Polyurethan und NBR) siehe Seite 396.

Spare seals for glasses. Details about resistance see page 396.

Passend für *Suitable for*	Werk-stoff *Mat.*	Abmessungen *Dimensions*			Bestellnummer *Part Number*
		D	d	s	
SG 1"	PU	33	24	2	VD 33/24
SG 3"		88	77	3	VD 88/77
SG 3" TSG 3, TW 511"	NBR	92	77	6	TWD 80
SG 4", TSG 4"	PU	120	102	4,5	SGD 100

3

MK 80 - 32° x TSG 3" Al

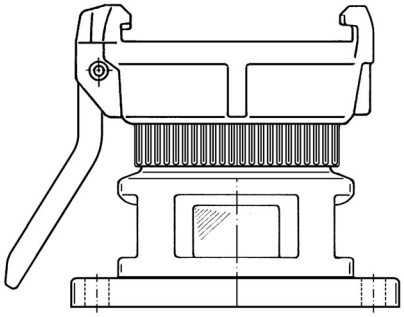

Tankwagen-Schauglas **TSG 3" Al** wie umseitig, jedoch **mit** Mutter-TW-Kupplung **MK 80 - 32°** aus Messing.

*Tank truck sight glass **TSG 3" Al** as overleaf, but additionally **with** female TW coupler **MK 80 - 32°** of brass.*

4

Stangen-Schaugläser
Sight glasses with rods

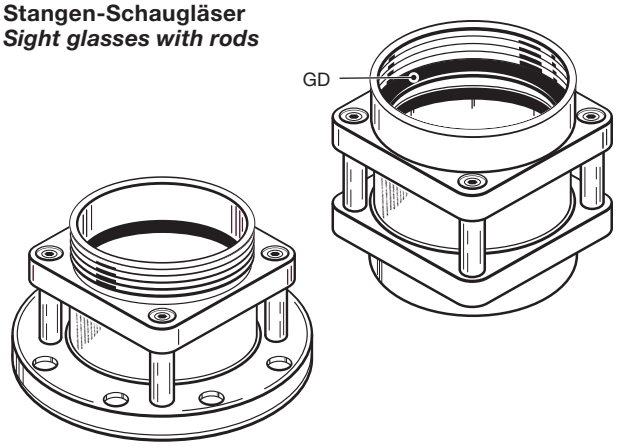

Stangenschaugläser wie umseitig, jedoch mit **Innen- oder Außengewinde** nach DIN EN ISO 228. Lieferbar in den Größen DN 80 (3") und DN 100 (4"). Gehäuse aus Aluminium, Dichtungen aus NBR schwarz oder weiß, Gewindedichtung 'GD' aus Polyurethan. Glaszylinder aus Borosilikatglas. Betriebsdruck bis PN 6 bar.

***Sight glasses with mounted rods** as overleaf, but with **female or male thread** according to EN ISO 228. Available in sizes DN 80 (3") and DN 100 (4"). Body aluminium, seals NBR black or white, thread seal 'GD' polyurethane. Glass cylinder of Borosilikate glass. Working pressure up to PN 6 bar.*

ELAFLEX

FLANSCHNORM / PASSEND FÜR *Flange Standard / Suitable for*	ABMESSUNGEN 1) ≈ mm *Dimensions 1) ≈ mm* D	d	Ø k	Ø l	s	BESTELL-NUMMER *Part Number* Type
Gaspendelventil Tankwagen	108	78,5	91	4 x 6,5	2	(FD 108)
DN 25 PN 10/16	115	35	85	4 x 14	2	FD 115/35
Gasrücklaufleitungsflansch	115	45	90	4 x 13,5	2	(FD 115/45)
DN 32 PN 1 0/16	140	43	100	4 x 18	2	FD 140/43
DN 50 PN 6 (FD 140)	140	61	110	4 x 15	2	FD 140/61
DN 40 PN 10/16	150	49	110	4 x 18	2	(FD 150)
DN 50 TW 1 (FD 2/50)	154	50	130	8 x 12	2	FD 154/50
DN 80 TW 1 (FD 2/80)	154	90	130	8 x 12	2	FD 154
Kippsicherung (FD 2/105)	154	105	130	8 x 12	2	FD 154/105
DN 50 PN 10/16	165	61	125	4 x 18	2	FD 165
DN 100 TW 3 (FD 4)	174	110	150	8 x 14	2	FD 174
DN 65 PN 10/16	185	76	145	4 x 18	2	FD 185
DN 80 PN 10/16	200	90	160	8 x 18	2	FD 200
DN 125 TW 5 (FD 6)	204	135	176	8 x 14	2	FD 204
DN 100 PN 10/16 (FD 220)	220	115	180	8 x 18	2	FD 220/115
Bodenventil DN (FD 203)	220	140	190	8 x 15	2	FD 220/140
Bodenventil innenliegend (FD 252)	220	162	190	8 x 14	2	FD 220/162
Sonderflansch	225	160	190	8 x 12	2	FD 225
Seitenfüllanschluss	229	110	170	8 x 19	3	(FD 229)
API-Kupplung	232	185	212,5	12 x 10	2	(FD 232)
Pumpenflansch	233	158	210	8 x 14	3	FD 233
Sonderflansch	235	155	210	8 x 18	2	FD 235
DN 150 TW 7 (FD 8)	240	160	210	12 x 14	2	FD 240
DN 125 PN 10/16	250	141	210	8 x 18	2	(FD 250)
Bodenventil	270	210	240	12 x 14	3	FD 270
DN 150 PN 10/16	280	169	240	8 x 22	2	(FD 280)
Inhaltsanzeiger	336	260	311	12 x 12	3	FD 336
DN 200 PN 10	340	220	295	8 x 22	2	FD 340/8
DN 200 PN 16	340	220	295	12 x 22	2	FD 340/12
Domdeckel	620	550	585	20 x 14	2	(FD 620)

1) Weitere Flanschabmessungen und Druckstufen sowie Flanschnormen siehe Seite 368

Further flange dimensions and pressure ratings as well as flange standards see page 368

Rund-Flanschdichtungen aus **ELAPAC-FD**, für Mineralölprodukte aller Art und viele Lösungsmittel gemäß Beständigkeitsübersicht auf Seite 396. Ausführliche Angaben über Materialspezifikation sowie technische Daten, Einsatz- und Temperaturbereich siehe Seite 384.

*Round flange seals **ELAPAC-FD** for all kinds of mineral oil products and many solvents acc. to resistance chart on page 396. Details of materials and technial data, service range and temperatures range see page 384.*

Type FD

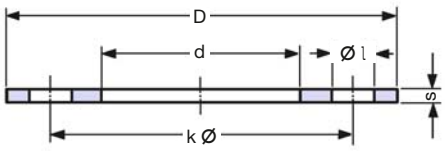

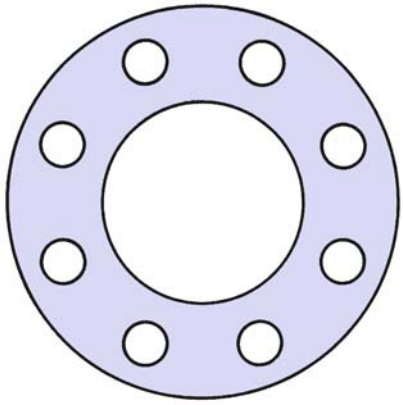

Wenn die chemische Beständigkeit von **ELAPAC-FD** nicht ausreicht, können die Flanschdichtungen mit einer außen offenen PTFE-Ummantelung geliefert werden (s. Seite 283).

*If the chemical resistance of **ELAPAC-FD** is insufficient, PTFE-encapsulated flange seals, open on the outside, can be supplied.*

	D	d	Ø k	Ø l	D	Type
Gaspendelventil	90	44	92	4 x 11	65	(QFD 90/44)
	90	70	99	4 x 9,5	70	QFD 90/70
Flugfeld-Tankwagen	98	60	110	4 x 9	78	QFD 98/9
	98	60	110	4 x 12	78	QFD 98/12
Bodenventil, flach	100	55	106	4 x 12	75	QFD 100/55
Treibschieberzähler	100	65	106	4 x 12	75	QFD 100/65
	105	80	118	4 x 10	84	QFD 105/80
	115	90	130	4 x 11,5	92	QFD 115/90
	117	80	121	4 x 15	86	QFD 117/80
	125	80	135	4 x 11	96	QFD 125/80
	130	90	144	4 x 14	102	QFD 130/90
TQFA 100 Al	130	100	150	4 x 14	106	QFD 130/100
	155	100	175	4 x 15	124	(QFD 155/100)
TW 610 (FD 652)	160	95	175	4 x 11,5	124	QFD 160/95
	160	120	175	4 x 11,5	124	QFD 160/120

Quadrat-Flanschdichtungen aus **ELAPAC-FD**, ca. 2 mm dick

*Square flange seals **ELAPAC-FD**, thickness: approx. 2 mm*

Type QFD

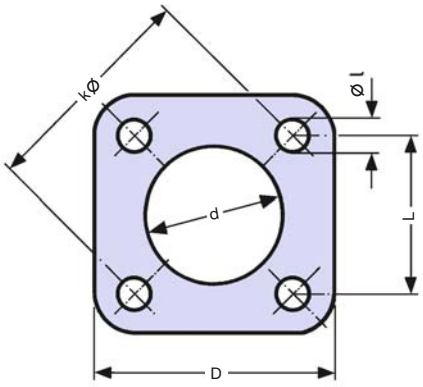

TECHNISCHE ÄNDERUNGEN VORBEHALTEN · NACHDRUCK UND KOPIEN NUR MIT UNSEREM EINVERSTÄNDNIS · *Specifications subject to change without notice · Copyright ELAFLEX*

Sonderformen · *Special Types*

Die abgebildeten und andere Sonderformen können nach Muster oder Zeichnung bis zu einem Größtmaß von 1400 mm aus **ELAPAC-FD** gestanzt oder geschnitten werden.

—

*The special types shown as well as others can be punched or cut from **ELAPAC-FD** up to a maximal size of 1400 mm (≈ 55 in.) according to sample or drawing.*

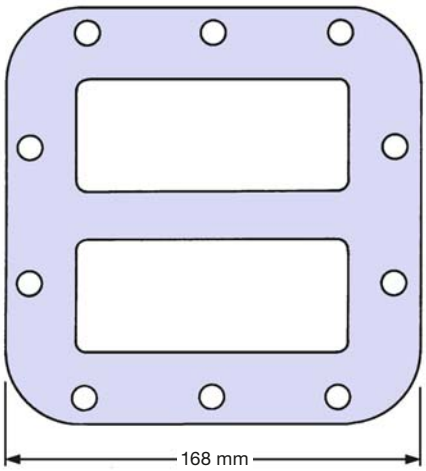

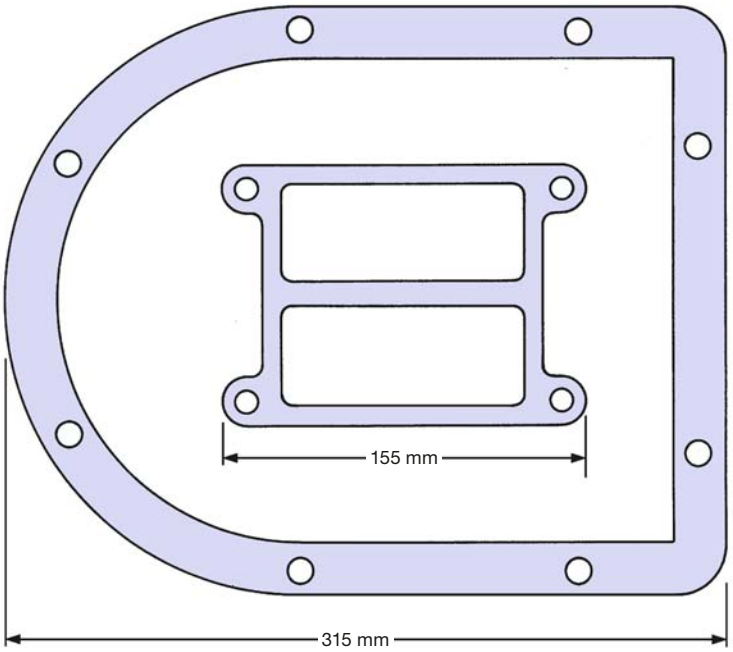

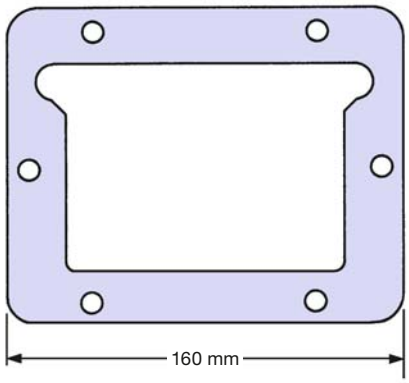

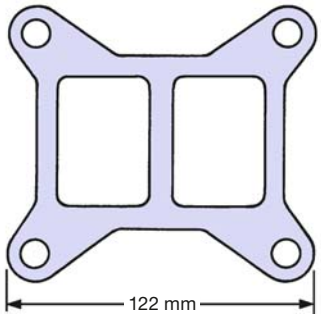

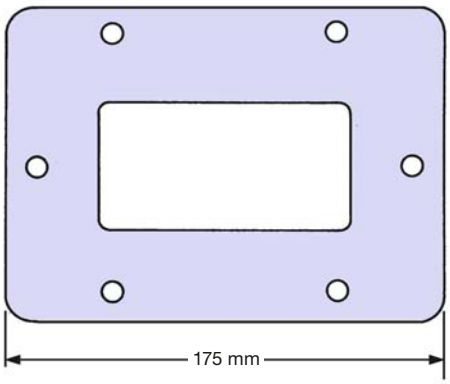

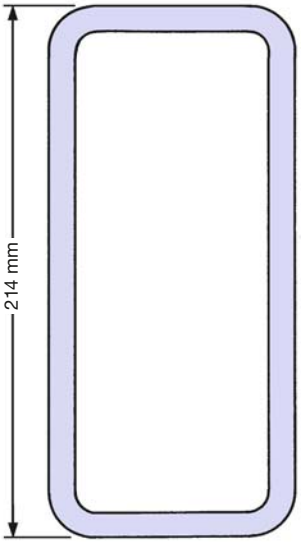

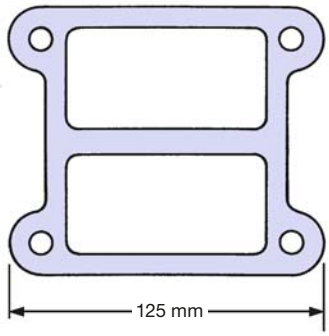

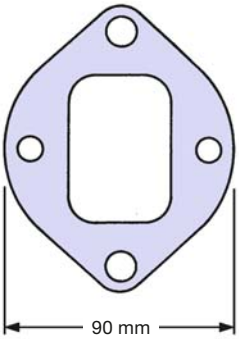

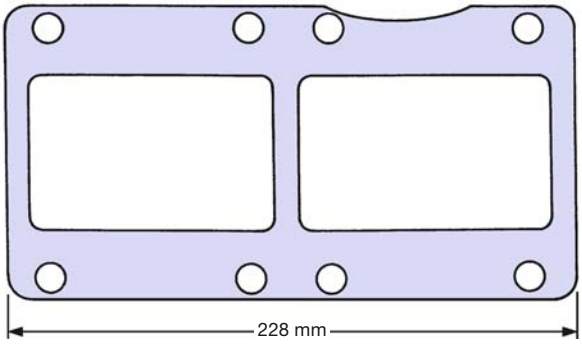

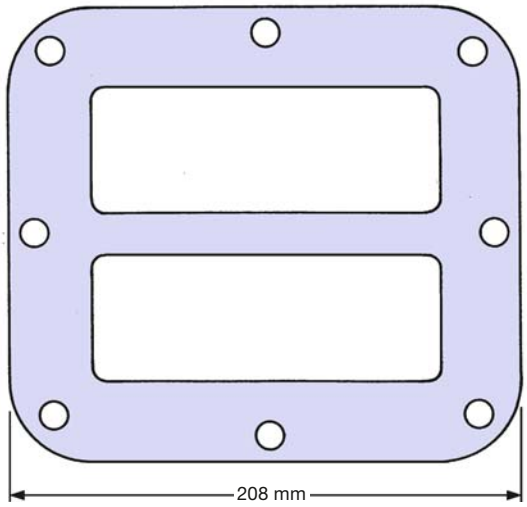

FLANSCHNORM / PASSEND FÜR *Flange Standard / Suitable for*	ABMESSUNGEN 1) ≈ mm *Dimensions 1) ≈ mm* D	d	Ø k	Ø l	L	s	BESTELL-NUMMER *Part Number* Type
Bronze-Wellrohre DN 20 BW 20, Flansche nach DIN 5435	76	23	58	10	46	2	FD 20
						3	FD 20 - 3
Bronze-Wellrohre DN 25 BW 25, Flansche nach DIN 5435	90	27	68	12	55	2	FD 25
						3	FD 25 - 3
Bronze-Wellrohre DN 32 BW 32, KW 32, Flansche nach DIN 5435	100	36	78	11	64	2	FD 32
						3	FD 32 - 3
Bronze-Wellrohre DN 40 BW 40, KW 40, Flansche nach DIN 5435	104	43	82	12	68	2	FD 40
						3	FD 40 - 3
Bronze-Wellrohre DN 50 BW 50, KW 50, Flansche nach DIN 5435	126	52	100	12	80	2	FD 50
						3	FD 50 - 3
Peilverschluss Tankwagen	118	50	90	12	80	2	FD 118
						3	FD 118 - 3
Peilvorrichtung TW 600 für Tankwagen	138	52	100	12	70	2	FD 650
						3	FD 650 - 3

*) Ausführliche Angaben, Materialspezifikation und technische Daten umseitig.
Detailed information, material specification and technical data see overleaf.

Oval-Flanschdichtungen aus **ELAPAC-FD**. *)

ZUR BEACHTUNG: Die bei starkem Anziehen der Schrauben an Ovalflanschen entstehende Verformung wird besser durch 3 mm Dichtungen ausgeglichen, besonders bei Wellrohren mit kleiner Umbördelung, wo die ganze Kraft auf den schmalen Dichtbereich wirkt.

*Ovalflange seals of **ELAPAC-FD**. *)*

PLEASE NOTE : It is better to use 3 mm seals to compensate the deformation on oval flanges caused by too strong tightening of the screws, particularly on corrugated tubes with small flanging where the total force is applied on the small sealing area.

Type FD

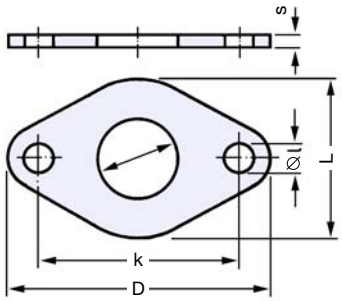

	D	d	Ø k	Ø l	s	Type
Gaspendelventil Tankwagen	108	73	91	4 x 6,5	3	FD 108 TM
Gasrücklaufleitungsflansch	115	45	90	4 x 13,5	3	FD 115/45 TM
DN 50 TW 1	154	52	130	8 x 12	3	FD 154/52 TM
DN 80 TW 1	154	82	130	8 x 12	3	FD 154 TM
Kippsicherung	154	104	130	8 x 12	3	FD 154/104 TM
DN 100 TW 3	174	102	150	8 x 14	3	FD 174 TM
DN 65 PN 10 / 16	185	68	145	4 x 18	3	FD 185 TM
DN 80 PN 10 / 16	200	82	160	8 x 18	3	FD 200 TM
DN 125 TW 5	204	127	176	8 x 14	3	FD 204 TM
DN 100 PN 10 / 16	220	100	180	8 x 18	3	FD 220 TM
Bodenventil DN 80	220	140	190	8 x 15	3	FD 220/140 TM
Bodenventil innenliegend	220	160	190	8 x 14	3	FD 220/160 TM
Sonderflansch	225	152	190	8 x 12	3	FD 225 TM
Seitenfüllanschluss	229	102	170	8 x 19	3	FD 229 TM
API-Kupplung	232	177	212,5	12 x 10	3	FD 232 TM
Pumpenflansch	233	150	210	8 x 14	3	FD 233 TM
Sonderflansch	235	155	210	8 x 18	3	FD 235 TM
DN 150 TW 7	240	152	210	12 x 14	3	FD 240 TM
Bodenventil	270	202	240	12 x 14	3	FD 270 TM
Inhaltsanzeiger	336	260	311	12 x 12	3	FD 336 TM

Rundflanschdichtungen aus **ELAPAC-FD** wie auf Seite 381 beschrieben, zusätzlich mit außen offener PTFE-Ummantelung 0,4 mm dick. Geeignet für alle Medien gemäß Übersicht auf Seite 396 Spalte **TM**.

*Round flange seals of **ELAPAC-FD** as described on page 381, additionally with 0.4 mm thick PTFE cover, open to the outside, as shown. Suitable for all media as per resistance chart on page 396, column **TM**.*

Type FD ... TM

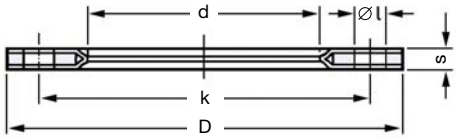

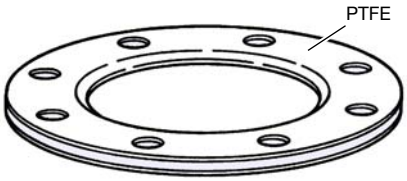

Andere Abmessungen auf Anfrage · *Other measurements on request*

Platten- oder Rollenware aus **ELAPAC-FD** blau. Zur Selbstanfertigung von Flanschdichtungen	Platten-Format: 1400 x 1000 mm	2	ELAPAC-Platte 2 mm
*Sheets or coils of **ELAPAC-FD** blue. For own flange seal production*	*Sheets size: 1400 x 1000 mm*	3	ELAPAC- Platte 3 mm
	Rollen-Format: 1400 breit, 2 mm = ca. 25 mtr. lang, 3 mm = ca. 20 mtr. lang	2	ELAPAC-Platte 2 mm
	Coil size: 1400 wide, 2 mm = approx. 25 m length, 3 mm = approx. 20 m length	3	ELAPAC-Platte 3 mm

ELAPAC-FD

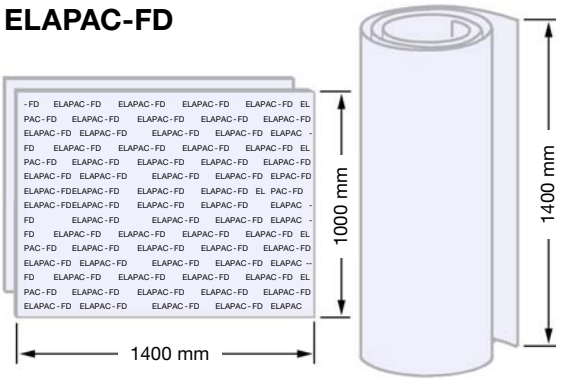

TECHNISCHE ÄNDERUNGEN VORBEHALTEN · NACHDRUCK UND KOPIEN NUR MIT UNSEREM EINVERSTÄNDNIS · Specifications subject to change without notice · Copyright ELAFLEX

Spezifikation ELAPAC-FD

WERKSTOFF:

ELAPAC-FD ist eine Dreikomponentenmischung aus

GUMMI (NBR) vulkanisiert, für die Bindung und Knickunempfindlichkeit. Es verbessert die Gasdichtigkeit und erlaubt einen breiten Einsatzbereich.

KORK für die Kompressibilität und Anpressungsfähigkeit. Dadurch quetscht sich die Dichtung nicht nach innen oder nach außen heraus. Die Dichtung 'setzt' sich nicht und kann meistens wiederverwendet werden.

FASERN verleihen dem Material die erforderliche 'Brettigkeit' und die Festigkeit, um Flanschdichtungen von der Seite her in enge Spalten einzuschieben. Die Quellwerte für faserverstärkte Mischungen liegen deutlich niedriger als bei reinen Gummidichtungen.

Weitere Vorzüge: Keine Auslaugung von Weichmachern. Kein Schrumpfen oder Verhärten bei Austrocknung. Keine Beeinträchtigung oder Verfärbung der Medien. Keine Verhärtung bei Temperaturbeanspruchung von -30° bis +100° Celsius. Kein 'Ankleben' am Flansch. Zusätzliche 'flüssige' Dichtungen sind nicht erforderlich. Dadurch die gute Wiederverwendbarkeit.

BESTÄNDIGKEIT:

Beständigkeitsübersicht für gebräuchliche Mediengruppen siehe Seite 396, Spalte **FD**. Die Angaben beziehen sich auf eingebaute Flanschdichtungen. Dabei kommt nur der Innenrand der Dichtung mit dem Medium in Kontakt. Daher wirkt ein möglicher Angriff (z.B. Ⓑ wegen Quellung) nur in geringer Eindringtiefe, so dass der Einsatz trotzdem möglich ist.

Wenn die Dichtung bei Laboruntersuchungen ganz in das Medium eingelagert wird, sind Quellung und Festigkeitsverlust natürlich größer.

Wenn die Medienbeständigkeit von **ELAPAC** nicht ausreicht, aber die gute Kompressibilität gewünscht wird, bietet sich die Sonderausführung **'TM'** mit PTFE-Ummantelung an. Beständigkeitsangaben s. Seite 396, Spalte **'TM'**.

Einsatz für Lebensmittel: Ohne PTFE-Ummantelung ist **ELAPAC-FD** nicht geeignet, weil Mischungsbestandteile die Qualität der Nahrungs- und Genussmittel beeinflussen können. Mit PTFE-Ummantelung ist **ELAPAC** geeignet.

EINSATZBEREICH:

Als elastische Flanschabdichtung im Tankwagen- und Tankanlagenbau und überall dort, wo unebene Dichtflächen eine besonders hohe Anpassungsfähigkeit verlangen, wo die Flanschverbindungen eine gute Restelastizität besitzen sollen, um Rohrbrüche zu vermeiden, und wo einfache Dichtungswerkstoffe versagen, weil nur kleine Schraubenkräfte zur Verfügung stehen.

Nicht geeignet für schmale Gewindedichtungen, da zu weich und Querfestigkeit nicht groß genug. Das Medium kann zu weit eindringen. Nicht geeignet ferner für Einsatzfälte, bei denen die Flanschdichtung nur in einem schmalen Ringbereich von 2 bis 3 mm gequetscht wird. Durchquetschgefahr vor allem bei 2 mm Materialstärke. Bei örtlicher Überbeanspruchung 3 mm verwenden.

GASDICHTIGKEIT:

Wegen der Faseranteile der Mischung muss bei Gasen vor allem bei hohem Vakuum bei schmalen Stegbreiten der Dichtung mit geringfügigem Gasdurchtritt gerechnet werden. Bei normalen Stegbreiten ist **ELAPAC** gut geeignet.

ZULASSUNGEN:

Als Flanschdichtungsmaterial für alte Kraft- und Schmierstoffe zugelassen von der Bundeswehr BW und von den großen Ölgesellschaften für Tankwagen, Tankanlagen und Flugfeldwagen (z.B. nach Air BP Spezifikation MECH 80). Zugelassen von der Deutschen Bahn AG in 3 mm Stärke (Mat.-Nr. 150.309). **ELAPAC-FD** erfüllt DIN 28463.

TECHNISCHE DATEN:

Härte, Shore A		86 ± 3
Zugfestigkeit	längs in Faserrichtung	10 N/mm²
	quer zur Faserrichtung	4,5 N/mm²
Reißdehnung	längs	15 N/mm²
	quer	70 N/mm²
Zusammenpressung		75 %
Rückfederung auf		90 %
Druckverformungsrest 24h, 70° C		40 %
Weiterreißwiderstand	längs	7 N/mm²
	quer	10 N/mm²
Betriebsdruck max.		25 bar
Farbe:		blau
Kennzeichnung/Markierung 2 mm Platte		Aufdruck **ELAPAC-FD**

Specification ELAPAC-FD

MATERIAL:

***ELAPAC-FD** is a three component mixture, made of*

***RUBBER (NBR)** vulcanised, for the adhesion and resistance to kinking.*

***CORK** for compressibility and sealing capability. When tightening the flange seal does not move towards the outer or inner edge of the sealing faces. The flange seal does not 'settle', and can be re-used in most cases.*

***FIBRES** give the material the necessary rigidity and the stability to insert flange seals into narrow gaps from the side. The values for swelling are considerably lower for fibre reinforced mixtures than for plain rubber seals.*

***Further advantages**: No leaching out of softening agents. No shrinking or hardening through drying. No influence on or discoloration of media. No hardening at temperature range of -30° up to +100° Celsius. No sticking on flange. Additional 'adhesives' are not necessary. Therefore good reusability.*

RESISTANCE:

*Resistance chart for common media see page 396, column **FD**. The details refer to fitted flange seals. Only the inner rim of the flange seal is in contact with the medium. In the event of a possible attack (e.g. Ⓑ, see resistance chart page 396) this would only result in low penetration and the use is still possible.*

If the flange seal is completely immerged in the medium during laboratory tests, swelling and loss of stability is of course higher.

*If the resistance of **ELAPAC** is not sufficient but good compressibility is required, we offer the special design **'TM'** seal which is PTFE encapsulated. Resistance chart on page 396, column **'TM'**.*

***Application of foodstuffs**: **ELAPAC-FD** is only suitable with PTFE-cover, otherwise mixture particles can influence the quality of the foodstuffs.*

APPLICATION:

As an elastic flange seal for tank truck and tank plant construction etc., where rough sealing surfaces require a high adaptability, where flange seals should still have good flexibility to avoid pipe fractures or simple sealing materials because little or no force can be used to tighten the joint.

***Not suitable** for use as thread seal, because the material is too soft and does not have enough lateral strength, this allows the medium to attack the seal material. Also not suitable for applications where the flange seal is only squashed on 2 mm to 3 mm of the total width. Care should be taken not to squash the material to much especially the 2 mm material, if in doubt please use the 3 mm material.*

GAS IMPERMEABILITY:

*Due to the fibre content of **ELAPAC**; gas permeability is to be expected when using seals with narrow width – especially at high vacuum operation.*

APPROVALS:

*Approved as flange sealing material for all fuels and lubricants by the German military and the major oil companies for tank trucks, refineries and aircraft refuellers (i.e. approved according Air BP specification MECH 80). Approved by the German railway in 3 mm thickness (Mat. No. 150.309). **ELAPAC-FD** meets the DIN 28463.*

TECHNICAL DATA:

hardness, Shore A		*86 ± 3*
tensile strength	*longitudinal*	*10 N/mm²*
	lateral	*4,5 N/mm²*
elongation at break	*longitudinal*	*15 N/mm²*
	lateral	*70 N/mm²*
compressibility		*75 %*
recovery		*90 %*
compression set 24h, 70° C		*40 %*
tear resistance	*longitudinal*	*7 N/mm²*
	lateral	*10 N/mm²*
working pressure maximal		*25 bar*
colour		*blue*
marking		*print **ELAPAC-FD***

ELAFLEX

Gewinde-Dichtungen Type **GD** für Innengewinde mit Hinterdrehung.

*Thread seals type **GD** female thread with groove.*

Gewicht *Weight Approx.* ≈ kg	FÜR GEWINDE *for Thread* G	WERKSTOFFE VERWENDUNGSBEREICH *Materials Applications* 1)	ABMESSUNGEN ≈ mm *Dimensions ≈ mm* D	d	s	BESTELL-NUMMER *Part Number* Type	
0,001	G ½	**PTFE**, weiß, massiv, hart, universell beständig — ***PTFE**, white, massive, hard, universally resistant*	20	13	2	TD 20/13	**TD**
0,001	G ¾		26	19	2	TD 26/19	
0,002	G 1		33	24	2	TD 33/24	
0,003	G 1¼		42	34	2	TD 42/34	
0,003	G 1½		48	39	2	TD 48/39	
0,004	G 2		60	49	2	TD 60/49	
0,007	G 2½		76	63	2,5	TD 76/63	
0,006	G 3		88	77	3	TD 88/77	
0,009	G 4		114	100	3	TD 114/100	
0,030	5½"		140	102	3	TD 140/102	
0,001	G ½	**THERMOPAC**, hell, hart. Speziell für heiße Öle und Heißbitumen bis 250°C sowie für Heißwasser und Sattdampf bis 25 bar — ***THERMOPAC**, light colour, hard. Especially for hot oils and hot bitumen up to 250°C and for hot water and saturated steam up to 25 bar*	20	13	2	HBD 20/13	**HBD**
0,001	G ¾		26	19	2	HBD 26/19	
0,002	G 1		33	24	2	HBD 33/24	
0,002	G 1¼		42	28	2	HBD 42/28	
0,002	G 1¼		42	34	2	HBD 42/34	
0,003	G 1½		48	39	2	HBD 48/39	
0,004	G 2		60	49	2	HBD 60/49	
0,005	G 2½		76	63	3	HBD 76/63	
0,009	G 3		88	77	3	HBD 88/77	
0,013	G 4		114	100	3	HBD 114/100	
0,043	5½"		140	102	3	HBD 140/102	
0,001	G ½	**Viton®**, weich, für aromatische Kohlenwasserstoffe und heiße Öle — ***FKM**, soft, for aromatic hydrocarbons and hot oils*	20	13	2	ViD 20/13	**ViD**
0,001	G ¾		26	19	2	ViD 26/19	
0,002	G 1		33	24	2	ViD 33/24	
0,002	G 1¼		42	34	2	ViD 42/34	
0,003	G 1½		48	39	2	ViD 48/39	
0,004	G 2		60	49	2	ViD 60/49	
0,006	G 2½		76	63	3	ViD 76/63	
0,008	G 3		88	77	3	ViD 88/77	
0,014	G 4		114	100	3	ViD 114/100	
0,041	5½"		140	102	3	ViD 140/102	
0,001	G ½	**Hypalon®**, weich, für Säuren und Laugen — ***CSM**, soft, for acids and alkalis*	20	13	2	(HyD 20/13)	**HyD**
0,001	G ¾		26	19	2	(HyD 26/19)	
0,002	G 1		33	24	2	(HyD 33/24)	
0,002	G 1¼		42	34	2	(HyD 42/34)	
0,003	G 1½		48	39	2	(HyD 48/39)	
0,004	G 2		60	49	2	HyD 60/49	
0,006	G 2½		76	63	3	(HyD 76/63)	
0,008	G 3		88	77	3	HyD 88/77	
0,014	G 4		114	100	3	HyD 114/100	
0,041	5½"		140	102	3	(HyD 140/102)	
0,001	G ½	**EPDM**, schwarz, weich, für Ester und Ketone Ether, Acetate, Alkohole, Aldehyde — ***EPDM**, black, soft, for esters and ketones, ether, acetates alcohols, aldehydes*	20	13	2	(EPD 20/13)	**EPD**
0,001	G ¾		26	19	2	EPD 26/19	
0,002	G 1		33	24	2	EPD 33/24	
0,002	G 1¼		42	34	2	EPD 42/34	
0,003	G 1½		48	39	2	EPD 48/39	
0,004	G 2		60	49	2	EPD 60/49	
0,006	G 2½		76	63	3	(EPD 76/63)	
0,008	G 3		88	77	3	EPD 88/77	
0,014	G 4		114	100	3	EPD 114/100	

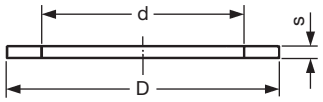

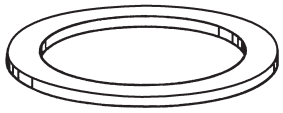

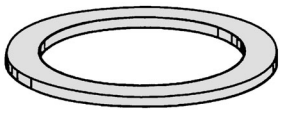

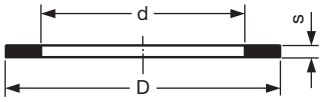

1) Chemische Beständigkeit siehe Seite 396
Chemical restistance chart see page 396

TECHNISCHE ÄNDERUNGEN VORBEHALTEN · NACHDRUCK UND KOPIEN NUR MIT UNSEREM EINVERSTÄNDNIS · *Specifications subject to change without notice · Copyright ELAFLEX*

Anwendungsbeispiele für Gewindedichtungen GD · *Examples of Use for Thread Seals GD*

Type VK

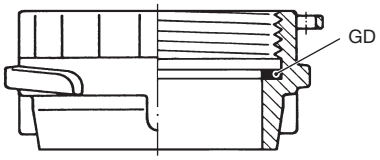

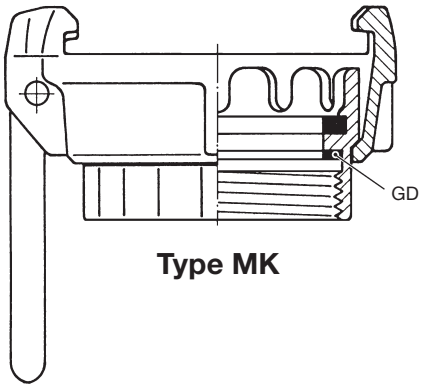

Type MK

Type AVKI

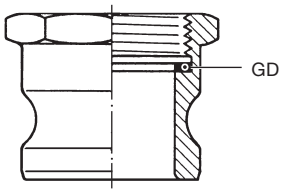

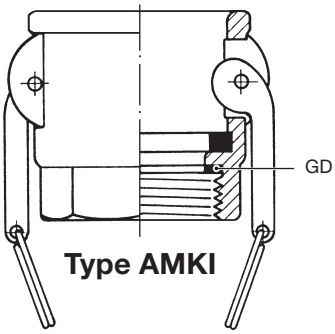

Type AMKI

Type BK

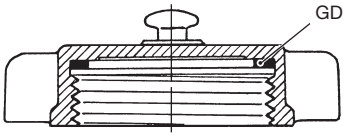

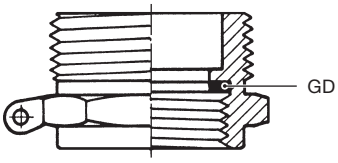

Type RS

Type RS

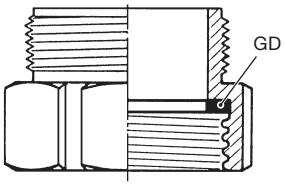

Type RM

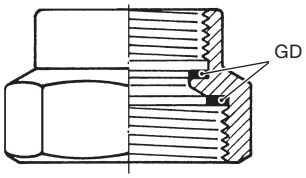

Type DM

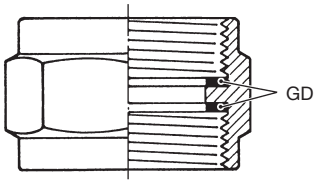

Type RS

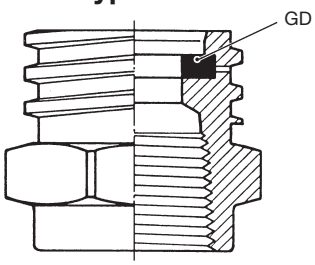

Type AM

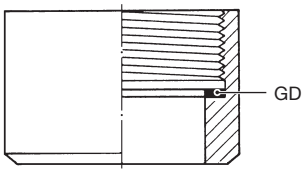

Type KWZ

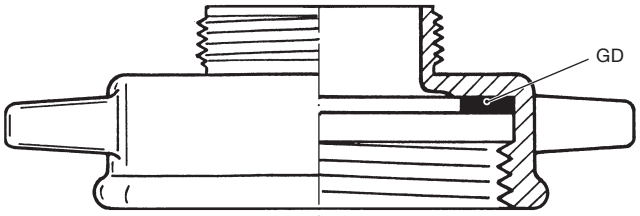

Type M

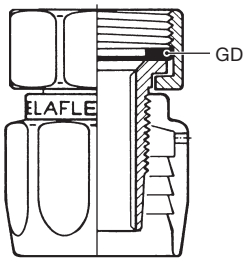

Type MX

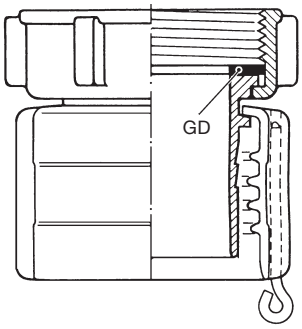

Type MKX 2

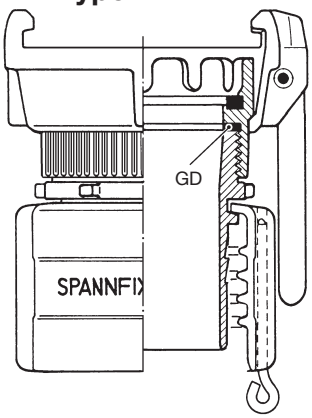

Type Storz - IG

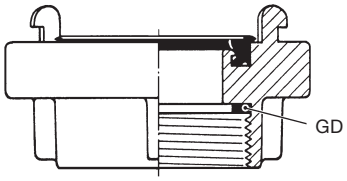

GRUPPE 3 Section	GE-WICHT Weight Approx. ≈ kg	VERWENDUNG FÜR Suitable for	ABMESSUNGEN ≈ mm Dimensions ≈ mm D	d	s	BESTELL-NUMMER Part Number Type
	0,001		20	7	2	VD 20/7
	0,001	ZVG	20	9,5	2	VD 20/9,5
	0,001	(G ½")	20	13	2	VD 20/13
	0,001	ZVF 25, ZV 25	21	6	3	VD 21/6
	0,001	M 10 - W 21,8 x 1/14"	22	12	2	VD 22/12
	0,001	G ⅝"	23	16	2	VD 23/16
	0,001	ZVF 40, ZV 400, ZV 500	24	11	2	VD 24/11
	0,001		25	7	3	VD 25/7
	0,001	G ¾"	26	19	2	VD 26/19
	0,001		27	13	1,5	VD 27/13
	0,001	ZVA 32	30	20	3	VD 30/20
	0,001	M 30 x 1,5 L	30	21	2	VD 30/21
	0,001	G 1"	33	24	2	VD 33/24
	0,001	ZVA - Mix - Anschluss	36	28	2	VD 36/28
	0,004		39	20	4	VD 39/20
	0,002	G 1¼" (DN 25)	42	29	2	VD 42/29
	0,001	G 1¼" (DN 25 + DN 32)	42	34	2	VD 42/34
	0,004	ZVF 40, ZV 400, ZV 500	47	34	4	VD 47/34
	0,002	G 1½" (DN 32)	48	34	2	VD 48/34
	0,002	ZH 50	48	37	2	VD 48/37
	0,002	G 1½" (DN 32 + DN 38)	48	39	2	VD 48/39
	0,003		52	39	2	VD 52/39
	0,003	G 1¾"	54	44	2,5	VD 54/44
	0,003	ZH 35, ZH 50	56	46	2,5	VD 56/46
	0,004		60	45	2,5	VD 60/45 x 2,5
	0,006		60	45	4	VD 60/45
	0,003	G 2"	60	49	2	VD 60/49
	0,003		67	53	2	VD 67/53
	0,003		69	60	3	VD 69/60
	0,005	Haltermann	72	58	3	VD 72/58
	0,005	G 2½"	76	63	2,5	VD 76/63
	0,008		80	60	3	VD 80/60
	0,007	M 80 x 3, W 82 x 1/6 (Marine)	82	65	3	VD 82/65
	0,006	G 3"	88	77	3	VD 88/77
	0,010	G 3½"	100	80	3	VD 100/80
	0,018	4½" DIN 3799	113	80	3	VD 113/80
	0,009	G 4"	114	100	3	VD 114/100
	0,012	G 5"	140	124	3	VD 140/124
	0,026	5½" DIN 3799	140	102	3	VD 140/102

Flachdichtungen Type **VD** aus Polyurethan - Elastomer, hochabriebfest, ungiftig, Shore-Härte ≈ 90°. Für Mineralölprodukte aller Art und viele Lösungsmittel gemäß Beständigkeitsübersicht auf Seite 396.

Standardabmessungen (senkrechte Balken) aus Polyurethan-Spritzguss, blau. Übrige Abmessungen aus gegossenem Polyurethan, honigfarben.

*Flat seals type **VD** of polyurethane, highly resistant to abrasion, non-toxic. Shore hardness ≈ 90°. For all petroleum based products and many solvents as per resistance chart on page 396.*

Standard sizes (vertical strokes) of polyurethane elastomer, injection molded. Colour: blue. Other sizes of cast polyurethane, amber coloured.

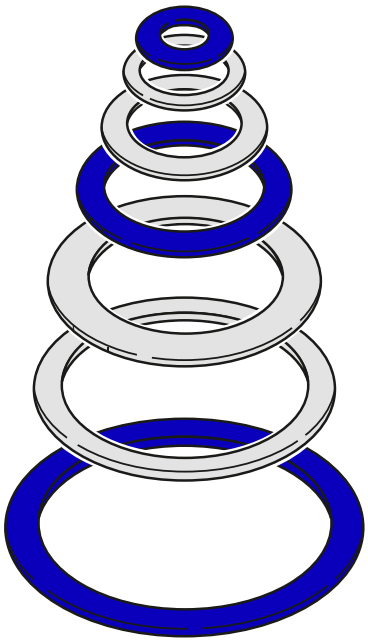

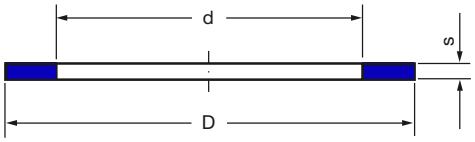

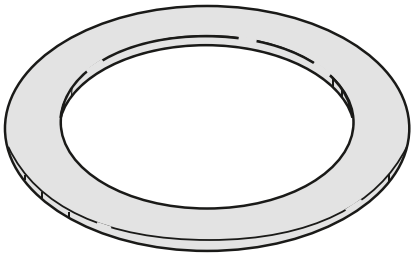

TECHNISCHE ÄNDERUNGEN VORBEHALTEN · NACHDRUCK UND KOPIEN NUR MIT UNSEREM EINVERSTÄNDNIS · Specifications subject to change without notice · Copyright ELAFLEX

Flachdichtungen aus anderen Werkstoffen siehe Seite 387

Flat seals of other materials see page 387

VD-Flachdichtungen

Diverse Dichtungen · *Various Seals*

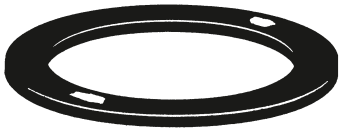

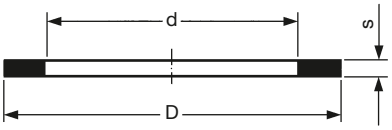

In dieser Tabelle haben wir alle Dichtungen zusammengefaßt, die nicht zu den Standardausführungen der Gewinde-, Flach- und Kupplungsdichtungen gehören.

Ausführliche Beständigkeitsangaben der Werkstoffe siehe Tabelle auf Seite 396.

—

In this list we have summarized all seals, which do not belong to the range of standard types of thread-, flat- and coupling seals.

Detailed resistance information of the material please see chart on page 396.

VERWENDUNG FÜR *Application for*	ABMESSUNGEN ≈ mm *Dimensions ≈ mm* D	d	s	WERKSTOFFE *Materials*	BESTELLNUMMER *Part Number*
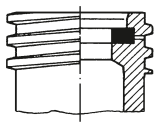 Amerikanisches Trapezgewinde für Flüssiggas **ACME** *American trapezoidal screw thread for LP-gas*	34	23	3	NBR	PD 1¾" ACME
	46	35	3		PD 2¼" ACME
	72	53	3		PD 3¼" ACME
	96	73	3		PD 4¼" ACME
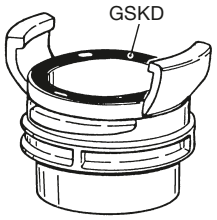 Guillemin-Kupplung nach DIN EN 14420-8 **GUILLEMIN** *Guillemin coupling acc. to EN 14420-8*	50,5	42,5	5	NBR schwarz — *NBR black*	GSKD 40
	64	54	5		GSKD 50
	96	85	6		GSKD 80
	117,5	103,5	7		GSKD 100
	50,5	42,5	5	NBR weiß — *NBR white*	GSKD 40 W
	64	54	5		GSKD 50 W
	96	85	6		GSKD 80 W
	117,5	103,5	7		GSKD 100 W
	50,5	42,5	5	Viton® schwarz — *FKM black*	GSKD 40 Vi
	64	54	5		GSKD 50 Vi
	96	85	6		GSKD 80 Vi
	117,5	103,5	7		GSKD 100 Vi
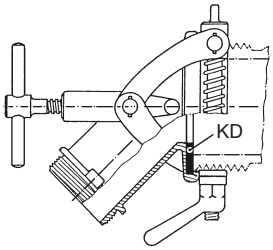 Kesselwagen-Abfüllkupplung **KWK** *Rail car discharge coupling*	152	80	3	NBR	PD 152/80 (PD KWK)
	152	80	3	Viton® / *FKM*	ViD 152/80
	152	80	3	NBR mit PTFE-Ummantelung, halbhart — *PTFE-encapsulated NBR, semi-hard*	PD 152/80 TM
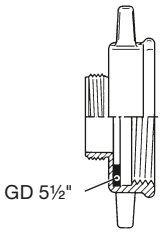 GD 5½" für Kesselwagen-Zwischenstück **KWZ** *GD 5½" for rail car adaptor*	140	102	6	NBR	PD 5½"
	140	102	5	Hypalon® / *CSM*	HyD 140/102
	140	102	3	Polyurethan / *polyurethane*	VD 140/102
	140	102	3	Viton® / *FKM*	ViD 140/102
	140	102	3	PTFE	TD 140/102
	140	102	3	THERMOPAC / *HBD*	HBD 140/102
Flachdichtung für Tankwagen-Domdeckel Typ TW 617 *Flat seal for tank truck manhole* 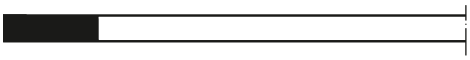	330	290	5	NBR	PD 616 rund
Profildichtung für Tankwagen-Domdeckel *Profilated seal for tank truck manhole* 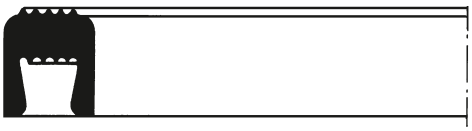	556	522	20	NBR	PD 556

TECHNISCHE ÄNDERUNGEN VORBEHALTEN · NACHDRUCK UND KOPIEN NUR MIT UNSEREM EINVERSTÄNDNIS · Specifications subject to change without notice · Copyright ELAFLEX

GE-WICHT *Weight Approx.* ≈ kg	GRÖSSE DN *Size DN* mm	in.	WERKSTOFFE 1) *Materials 1)*	ABMESSUNGEN ≈ mm *Dimensions ≈ mm* D	d	s	BESTELL-NUMMER *Part Number* Type
0,007	50	2"	NBR schwarz Standard für MK + MB *NBR, black standard for MK + MB*	61,5	49	4,8	TWD 50
0,016	80	3"		92	77	6	TWD 80
0,016	100	4"		114	100	7	TW**O** 100
0,006	50	2"	NBR weiß für Lebensmittel *NBR, white for foodstuffs*	61,5	49	4,8	TWD 50 W
0,015	80	3"		92	77	6	TWD 80 W
0,017	100	4"		114	100	7	TW**O** 100 W
0,007	50	2"	Hypalon® hellgrün für Säuren, Laugen *CSM, light green for acids and alkalis*	61,5	49	4,8	TWD 50 Hy
0,018	80	3"		92	77	6	TWD 80 Hy
0,020	100	4"		114	100	7	TW**O** 100 Hy
0,007	50	2"	Polyurethan honigfarben *polyurethane amber*	61,5	49	4,8	TWD 50 PU
0,016	80	3"		92	77	6	TWD 80 PU
0,010	50	2"	Viton ® schwarz (TWO 100 Vi dunkelgrün) für Aromaten + heiße Öle *FKM black (TWO 100 Vi dark green) for aromatics+hot oils*	61,5	49	4,8	TWD 50 Vi
0,022	80	3"		92	77	6	TWD 80 Vi
0,027	100	4"		114	100	7	TW**O** 100 Vi
0,007	50	2"	EPDM für Ester + Ketone *EPT for esters + ketones*	61,5	49	4,8	TWD 50 EP
0,016	80	3"		92	77	6	TWD 80 EP
0,024	100	4"		114	100	7	(TW**O** 100 EP)

Spezialausführung für Heißbitumen bis 200° Celsius. - Kennzeichnung: ein roter Punkt

Special type for hot asphalt and bitumen up to 200° Celsius. - Marking: one red dot

0,015	80	3"	VAMAC, 2 Rotpunkte	92	77	7	TWD 80 BIT

0,009	50	2"	NBR *NBR*	61,5	49	4,8	GSD 50
0,018	80	3"		92	77	6	GSD 80
0,011	50	2"	Hypalon® hellgrün *CSM light green*	61,5	49	4,8	GSD 50 Hy
0,026	80	3"		92	77	6	GSD 80 Hy
0,008	50	2"	Polyurethan blau *polyurethane blue*	61,5	49	4,8	GSD 50 PU
0,015	80	3"		92	77	6	GSD 80 PU
0,012	50	2"	Viton® schwarz *FKM black*	61,5	49	4,8	GSD 50 Vi
0,026	80	3"		92	77	6	GSD 80 Vi
0,026	80	3"	Viton® Extreme	92	77	6	GSD 80 ETP

Wenn die chemische Beständigkeit der Gummidichtungen nicht ausreicht, können Spezialausführungen aus PTFE geliefert werden. Die ummantelte Type **TM** hat einen Weichgummikern aus Perbunan, der normalerweise mit dem Medium nicht in Berührung kommt.

*If the chemical resistance of the rubber seals is not sufficient, we can supply types of PTFE. The encapsulated type **TM** has a soft core of NBR, which is not in contact with the medium.*

0,011	50	2"	PTFE, weiß, massiv, durchgehend hart *PTFE, white, solid, continuously hard*	60,5	49	4,5	TWD 50 TD
0,025	80	3"		90	77	5,5	TWD 80 TD
0,007	50	2"	NBR - Kern, PTFE - Mantel *NBR core, PTFE encapsulated*	61,5	49	4,8	TWD 50 TM
0,017	80	3"		92	77	6	TWD 80 TM
0,029	100	4"	Viton® - Kern, FEP - Mantel *FKM core, FEP encapsulated*	114	100	7	TW**O** 100 TM

0,002	20	3/4"	NBR blau *NBR blue*	33	23	4,5	RD 20
0,003	25	1"		40	30	5	RD 25
0,005	38	1 1/2"		52	42	5	RD 38
0,007	50	2"		64	54	5	RD 50
0,008	75	3"		95	85	5	RD 75
0,002	20	3/4"	Viton® schwarz *FKM black*	33	23	4,5	RD 20 Vi
0,004	25	1"		40	30	5	RD 25 Vi
0,005	38	1 1/2"		52	42	5	RD 38 Vi
0,007	50	2"		64	54	5	RD 50 Vi
0,009	75	3"		95	85	5	RD 75 Vi

ELAFLEX

TW-Kupplungsdichtungen für Tankwagen-Kupplungen n. DIN 28450
Standardausführung weich, glatt, für universellen Saug/Druckbetrieb

"TW" coupling seals for tank truck couplings according to DIN 28450 standard type soft, smooth for universal suction and pressure operation

TWD

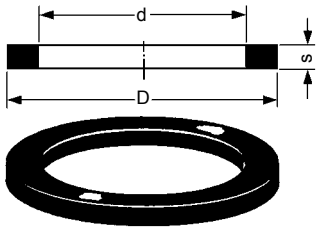

TWO

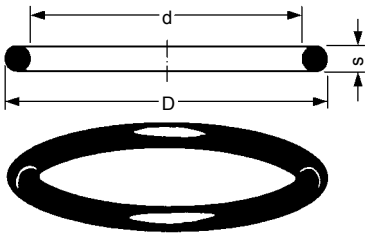

BIT

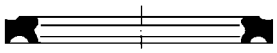

TW-Kupplungsdichtungen für Tankwagen-Kupplungen n. DIN 28450
Profilierte Spezialausführung für Druck + hohe Saugbeanspruchung

"TW" coupling seals for tank truck couplings according to DIN 28450 Profilated special type for pressure and high suction service

GSD

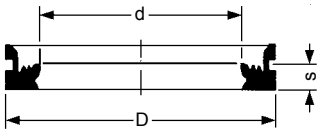

TW-Kupplungsdichtungen für Tankwagen-Kupplungen n. DIN 28450
Spezialausführung aus PTFE hart oder PTFE ummantelt (halbhart)

"TW" coupling seals for tank truck couplings according to DIN 28450 Special type of PTFE hard or PTFE encapsulated (semi-hard)

TD

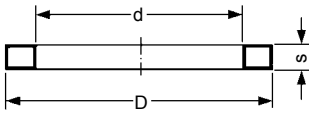

TM

Kupplungsdichtungen Type **RD** nach DIN 11 851 für Rundgewinde-Verschraubung nach DIN 405 - sogenanntes "Milchrohrgewinde"

*Coupling seals type **RD** according to DIN 11 851 for knuckle threaded couplings according to DIN 405 - so called "milk pipe thread"*

RD

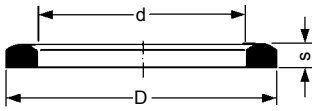

1) Chemische Beständigkeit siehe Seite 396
Chemical restistance chart see page 396

Anwendungsbeispiele für Kupplungsdichtungen KD · *Examples of Use for Coupling Seals KD*

Type DN-R

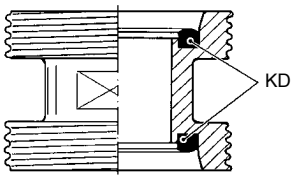

Type KWK

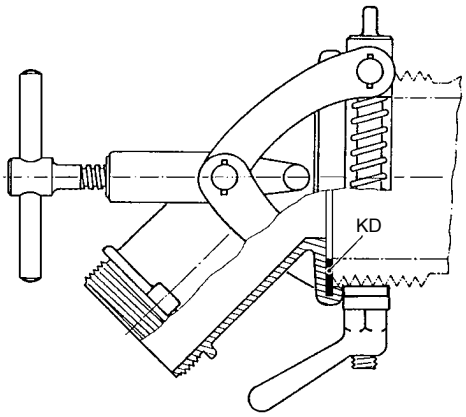

Type RVC

Type STR

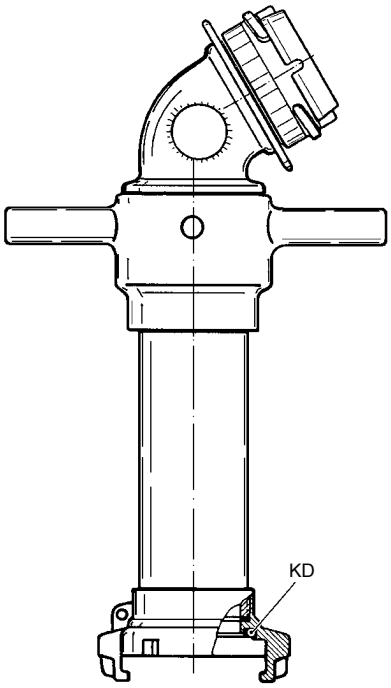

Type Guillemin-AG

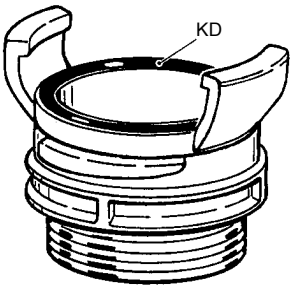

Type MKX

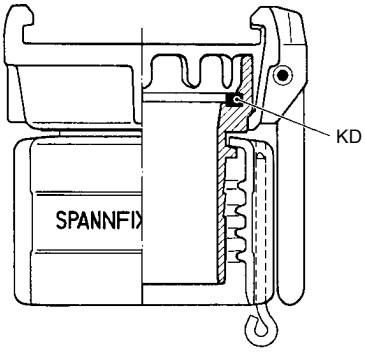

Type AMKI

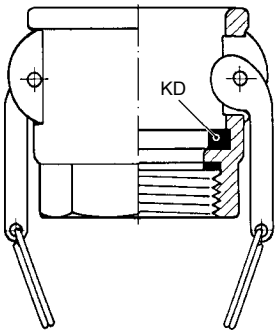

Type MK

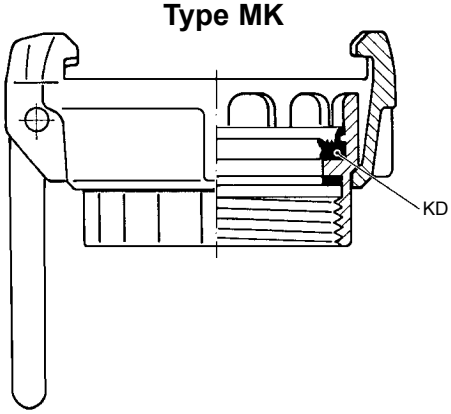

Type Storz-AG

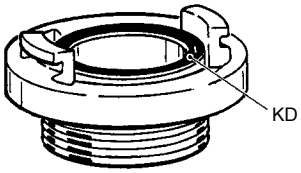

Type STKX

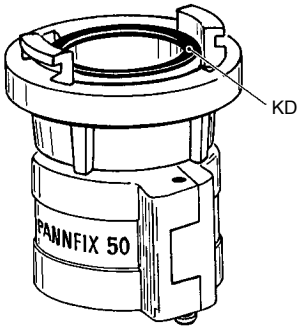

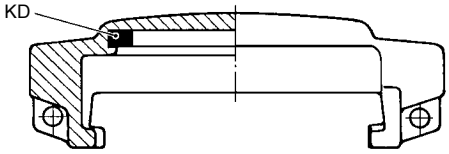

Type MB

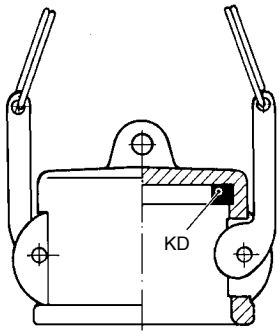

Type AMB

GRUPPE 3 *Section*	GE-WICHT *Weight Approx.* ≈ kg	GRÖSSE DN *Size DN* mm	 in.	WERKSTOFFE *Materials* 1)	ABMESSUNGEN ≈ mm *Dimensions ≈ mm* D	 d	 s	BESTELL-NUMMER *Part Number* Type
	0,003	D	1"	NBR, schwarz, für Mineralölprodukte, Wasser und Siloprodukte — *NBR, black, for mineral oil products, water and dry bulk products*	26	18	9	STKD 25
	0,007	C	2"		60	47	10	STKD 50
	0,014	B	3"		82	67	10	STKD 75
	0,036	A	4"		124	102	12	STKD 100
	0,003	D	1"	NBR, weiß, für Granulate und Lebensmittel — *NBR, white, for granulates und foodstuffs*	26	18	9	STKD 25 W
	0,007	C	2"		60	47	10	STKD 50 W
	0,014	B	3"		82	67	10	STKD 75 W
	0,036	A	4"		124	102	12	STKD 100 W
	0,004	D	1"	Viton®, schwarz, weich, für Aromaten, heiße Öle, Säuren und Laugen — *FKM, black, soft, for aromatics, hot oils, acids and alkalis*	26	18	9	STKD 25 Vi
	0,009	C	2"		60	47	10	STKD 50 Vi
	0,017	B	3"		82	67	10	STKD 75 Vi
	0,040	A	4"		124	102	12	STKD 100 Vi
	0,004	19	¾"	NBR, schwarz, weich. Standardtype für Mineralölprodukte — *NBR, black, soft. Standard type for mineral oil products*	35	22	5,5	AKD 19
	0,005	25	1"		40	27	6,4	AKD 25
	0,007	32	1¼"		50	35	6,4	AKD 32
	0,009	38	1½"		56	41	6,4	AKD 38
	0,012	50	2"		67	51	6,4	AKD 50
	0,018	63	2½"		80	60	6,4	AKD 63
	0,021	75	3"		95	76	6,4	AKD 75
	0,032	100	4"		124	102	6,4	AKD 100
	0,004	19	¾"	Hypalon®, dunkelgrün, weich, für Chemikalien, Säuren, Laugen, auch ölhaltig — *CSM, dark green, soft, for chemicals, acids, alkalis, also oil containing*	35	22	5,5	AKD 19 Hy
	0,006	25	1"		40	27	6,4	AKD 25 Hy
	0,008	32	1¼"		50	35	6,4	AKD 32 Hy
	0,010	38	1½"		56	41	6,4	AKD 38 Hy
	0,013	50	2"		67	51	6,4	AKD 50 Hy
	0,020	63	2½"		80	60	6,4	AKD 63 Hy
	0,023	75	3"		95	76	6,4	AKD 75 Hy
	0,036	100	4"		124	102	6,4	AKD 100 Hy
	0,006	19	¾"	Viton®, schwarz, weich, für Aromaten, heiße Öle, Säuren und Laugen — *FKM, black, soft, for aromatics, hot oils, acids and alkalis*	35	22	5,5	AKD 19 Vi
	0,008	25	1"		40	27	6,4	AKD 25 Vi
	0,011	32	1¼"		50	35	6,4	AKD 32 Vi
	0,014	38	1½"		56	41	6,4	AKD 38 Vi
	0,017	50	2"		67	51	6,4	AKD 50 Vi
	0,025	63	2½"		80	60	6,4	AKD 63 Vi
	0,030	75	3"		95	76	6,4	AKD 75 Vi
	0,045	100	4"		124	102	6,4	AKD 100 Vi
	0,084	150	6"		180	152	6,4	(AKD 150 Vi)
	0,006	19	¾"	Weichgummikern aus Viton® mit PTFE-Mantel, halbhart — *Soft rubber core of Viton®/FKM, PTFE encapsulated, semi-hard*	35	22	5,5	AKD 19 TM
	0,008	25	1"		40	27	6,4	AKD 25 TM
	0,011	32	1¼"		50	35	6,4	AKD 32 TM
	0,014	38	1½"		56	41	6,4	AKD 38 TM
	0,016	50	2"		67	51	6,4	AKD 50 TM
	0,024	63	2½"		80	60	6,4	AKD 63 TM
	0,029	75	3"		95	76	6,4	AKD 75 TM
	0,043	100	4"		124	102	6,4	AKD100 TM
	0,079	150	6"		180	152	6,4	(AKD 150 TM)

TM-Type auch lieferbar mit Kern aus EPDM · ***TM** type also available with EPDM core*

ELAFLEX

Kupplungsdichtungen Type **STKD** für Storz-Kupplungen nach DIN, für normale Saug- u. Druckbeanspruchung. Betriebsdruck bis PN 10.

—

*Coupling seals type **STKD** for Storz couplings according to DIN, for normal suction and pressure service. Working pressure up to 10 bar.*

Storz (STKD)

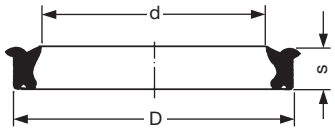

Kupplungsdichtungen Type **AKD** für Hebelarm-Kupplungen nach DIN EN 14420-7 (DIN 2828) und für original amerikanische Hebelarm-Kupplungen.

—

*Coupling seals type **AKD** for cam locking couplings EN 14420-7 (DIN 2828) and original American cam locking couplings. Working pressure up to 10 bar.*

AKD

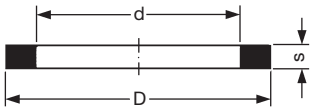

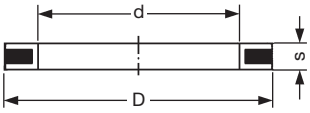

1) Chemische Beständigkeit umseitig · *Chemical resistance chart see overleaf*

TECHNISCHE ÄNDERUNGEN VORBEHALTEN · NACHDRUCK UND KOPIEN NUR MIT UNSEREM EINVERSTÄNDNIS · *Specifications subject to change without notice · Copyright ELAFLEX*

Beständigkeitsübersicht Dichtungen · *Chemical Resistance Chart Seals*

MEDIEN, MEDIENGRUPPEN Wenn nicht anders angegeben, bei Raumtemperatur. Bei Gemischen alle Komponenten beachten! —— ***FLUIDS, FLUID GROUPS*** *If not otherwise stated, at ambient temperature.* *All components of mixtures must be considered!*	NBR *NBR* **NBR**	NBR weiß *NBR white* **NBR-W**	EPDM / Butyl *EPT* **EPD**	ELAPAC blau *ELAPAC blue* **FD**	THERMOPAC *THERMOPAC* **HBD**	Hypalon® *CSM* **HYD**	Polyamid *Nylon* **NYD**	PTFE *PTFE* **TD/TM**	Polyurethan *Polyurethane* **VD**	Viton® *FKM* **ViD**
Aliphatische Kohlenwasserstoffe wie Benzin, Diesel, Öle, Petroleum *Aliphatic hydrocarbons as gasoline, diesel, fuel oil, crude oil, petroleum*	A	A	C	A	A	C	A	A	A	A
Otto-Kraftstoffe mit Aromaten-, Ether-, Methanolzusätzen nach DIN *Gasoline with aromatic-, ether- and methanol additives*	A-B	B	C	A	A	C	A	A	A	A
Aromatische Kohlenwasserstoffe wie Benzol, Toluol, Xylol *Aromatic hydrocarbons as benzene, toluol, xylol*	B-C	C	C	Ⓑ	A	C	A	A	A-B	A
Chlorierte Kohlenwasserstoffe wie Methylenchlorid, Per- und Trichlorethylen *Chlorinated hydrocarbons as methylene chloride, per- and trichloroethylene*	C	C	C	Ⓑ	A	C	A	A	B	A
Alkohole wie Ethanol, Butanol, Methanol, Isopropylalkohol *Alcohols as ethanol, butanol, methanol, isopropyl alcohol*	A	A	A	A	A	A	A	A	A-B	B
Amine wie Anilin, Butylamin, Pyridin, Diethylamin, Triethylamin *Amines as aniline, buthyl amine, pyridine, diethyl amine, triethyl amine*	C	C	A	Ⓑ	A	C	A	A	B	C
Acetate, Aldehyde, Ester, Ether *Acetates, aldehydes, ester, ether*	B	C	A	Ⓑ	A	B	A	A	B	C
Ketone wie Aceton, Methylethylketon (MEK), Cyclohexanon *Ketones as acetone, methyl ethyl ketone, cyclohexanon*	C	C	A	Ⓑ	A	C	A	A	B	C
Glykole, Enteisungsflüssigkeiten, Frostschutzmittel, Glysantin *Glycol, defrosting fluids, anti-freezing fluids*	A	A	A	A	A	A	A	A	B	B
Trinkwasser, Lebensmittel – auch ölhaltig, helle Granulate, Milch, Fette *Drinking water, foodstuffs – also oily, light granulates, milk, fats*	-	A	-	-	A	-	A	A	A	-
Wasser, Abwasser, Seewasser, Kühlwasser, auch ölhaltig *Water, sewage, seawater, cooling water also containing oil*	A	A	A	A	A	A	A	A	B	A
Asphalt, Heißbitumen, Teer bis 200° C *Asphalt, hot bitumen, tar up to 200° C*	B	C	B	B	A	C	C	C	C	A
Teeröle wie Braun- und Steinkohlenteeröl, Kresol, Phenol *Tar oils as lignite-tar oil, coal-tar oil, cresol, phenol*	C	C	A	Ⓑ	A	C	C	A	C	A
Sattdampf, gesättigter Nassdampf bis 220° C *High pressure wet saturated steam up to 220° C*	C	C	C	C	A	C	C	C	C	A
Ammoniak wässrig, Flüssigdünger *Ammonia hydrons, liquid fertilizer*	A	A	A	A	A	A	A	A	C	B
Salzlösungen wie Carbonate, Chloride, Nitrate, Phosphate *Salt solutions as carbonates, chlorides, nitrates, phosphates*	A	A	A	A	A	A	A	A	C	A
Laugen wie Kalilauge, Natronlauge, Reinigungslaugen 100° C *Alkalies as potassium hydroxide, sodium hydroxide, cleaning alkalies up to 100° C*	C	C	A	C	B	A	B	A	C	B
Ameisensäure *Formic acid*	C	C	A	C	A	A	C	A	C	A
Chlorsulfonsäure *Chlorosulfonic acid*	C	C	C	C	A	C	C	A	C	C
Chromsäure *Chromic acid*	C	C	B	C	A	A	C	A	C	A
Essigsäure 30 % *Acetic acid*	C	C	A	C	A	A	C	A	C	A
Flußsäure, Fluorwasserstoffsäure *Hydrofluoric acid*	C	C	A	C	C	A	C	A	C	A
Oxalsäure *Oxalic acid*	C	C	A	C	A	A	B	A	C	A
Phosphorsäure *Phosphoric acid*	B	C	A	C	A	A	C	A	C	A
Salpetersäure → 30 % *Nitric acid*	C	C	C	C	C	B	C	A	C	A
Salpetersäure 30 – 70 % *Nitric acid*	C	C	C	C	C	C	C	A	C	A
Salpetersäure 70 – 90 % *Nitric acid*	C	C	C	C	C	C	C	A	C	A
Salzsäure *Hydrochloric acid*	C	C	A	C	A	A	C	A	C	A
Schwefelsäure → 65 % *Sulfuric acid*	C	C	A	C	B	A	C	A	C	A
Schwefelsäure 65 – 95 % *Sulfuric acid*	C	C	B	C	B	A	C	A	C	A
Schwefelsäure 96 % *Sulfuric acid*	C	C	C	C	B	B	C	A	C	A

A = Gut geeignet. Flüssigkeit hat wenig oder keine Wirkung
Well suitable. Fluid has little or no effect

Ⓑ = Geeignet. Nur Dichtungs-Innenrand wird angequollen (s. Seite 384)
Suitable. Only interior rim of flange seals swells (see page 384)

B = Bedingt geeignet (z. B. Korrosion, Rost, Abtrag, Quellung)
Fair, fluid has minor effect (e. g. corrosion, rust, erosion, swelling)

C = Nicht geeignet wegen schneller Zerstörung oder Erweichung (z. B. Dampf)
Not suitable because of quick destruction of softening (e. g. stream)

Vorbehalt: Eine Garantie für diese allgemeinen Informationsangaben wird nicht übernommen. Sie wurden den Druckschriften der Rohstoffhersteller entnommen. Zu beachten ist, dass sich die Angaben nur auf reine Werkstoffe beziehen. Spezielle Beständigkeitsversuche können nach Vereinbarung durchgeführt werden.

——

***Reservation**: The validity of these general information data cannot be guaranteed. The data have been taken from publications of various raw material manufacturers. Please note, that the data refer to pure materials only. Special resistance tests can be made on request.*

In Zweifelsfällen bitte rückfragen · *In case of doubt please ask for information*